н.м. CLASSIC
КЛАССИК

Кровать LOZ160x200 без основания
Кровать LOZ160x200 Д
Кровать LOZ160x200 М
Кровать LOZ160x200 без основания с мягким элементом
Кровать LOZ160x200 с мягким элементом Д
Кровать LOZ160x200 с мягким элементом М

Кровать LOZ180x200 без основания
Кровать LOZ180x200 Д
Кровать LOZ180x200 М
Кровать LOZ180x200 без основания с мягким элементом
Кровать LOZ180x200 с мягким элементом Д
Кровать LOZ180x200 с мягким элементом М

Обозначение изделия на маркеровке проставляется во время продажи изделия мебели или во время его сборки у пользователя.

RUS

Инструкция по сборке

ВНИМАНИЕ! Перед началом сборки изделия просим ознакомиться с инструкцией по сборке, а также с рекомендациями по эксплуатации и обслуживанию. Сборка изделия должна производиться в порядке, изложенном в настоящей инструкции.

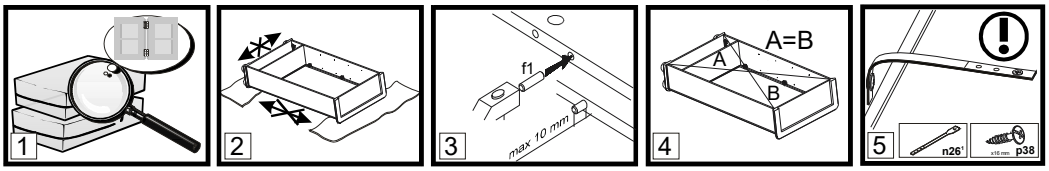

1. **ВНИМАНИЕ!** Не начинайте сборку изделия, если вы обнаружили дефекты или повреждения.
2. Во время сборки детали необходимо разложить на ровной, мягкой и чистой поверхности (например полотенце, одеяло). Не собирать мебель на ковре или войлоке.
3. В отверстия диаметром 8 мм, находящиеся на торцах деталей, вбить деревянные шканты **f1**. **ВНИМАНИЕ!** В случае, если шкант выступает из отверстия более, чем на 10 мм, его необходимо укоротить или заменить, так как возможно повреждение деталей.
4. Положить корпус изделия фасадными кромками вниз на ровную поверхность и выровнять его, измеряя рулеткой расстояния между противолежащими углами по диагонали. Расстояния должны быть равными.
5. Закрепить фиксирующую ленту, согласно инструкции. Неправильное прикрепление мебели может привести к ее опрокидыванию.

Пояснения / описание возможных указаний, используемых в инструкции по сборке

§1

Номер детали	Код детали	Размеры, мм	Количество,шт	Номер пачки
A	B	C	D	E

§2 Первый этап сборки состоит в оснащение деталей соответствующей фурнитурой, согласно нижеследующих рисунков. Символы "!" обозначают те места, на которые следует обратить особое внимание при сборке. **Фурнитура находится в пачке с маркировкой «ФУРНИТУРА».**

§3 Регулировочный винт регулирует открывание откидной двери (вкручивание винта облегчает опускание двери)

§4 Прикрепить изделие к стене. Ненадлежащее крепление изделия грозит его падением (отрывом) во время эксплуатации. **ВНИМАНИЕ!** Крепление изделия может проводить только специалист. Перед началом крепления изделия необходимо убедиться, можно ли к данной стене крепить мебель, подобрать соответствующий крепежный дюбель, проверить качество и прочность крепления.

§5 Установить шкаф верхний на верхний щит соответствующего изделия и закрепить при помощи металлической пластины **n52** и шурупов **p2.** Ненадлежащее крепление изделия грозит его падением (отрывом) во время эксплуатации.

§6 Собрать изделие в соответствии с приведенными ниже рисунками при помощи указанной фурнитуры и/или соединительных элементов.

§7 **ВНИМАНИЕ!** Выполнять операцию следует очень осторожно, чтобы не повредить детали изделия.

§8 Соответствующие отверстия детали необходимо промазать клеем **у1**, а затем установить сборочный элемент и оставить до полного высыхания клея **у1.**

§9 Место приклеивания элемента необходимо тщательно очистить.

§10 Регулировка деталей.

§11 При проведении операции будьте внимательны и осторожны, так как чрезмерное усилие при креплении стекла или зеркала может привести к его поломке.

§13 Еврошуруп вкрутить так, чтобы он не выступал выше поверхности детали.

§14 Дополнительный элемент (опция).

§16 Рекомендованный размер матраца.

§17 Для соединения между собой изделий, необходимо использовать винтовую стяжку VHS или соответствующий шуруп из комплекта фурнитуры.

§18 **ВНИМАНИЕ!** Необходимо закрепить изделие с помощью фиксирующей ленты, которая является обязательным элементом для безопасной эксплуатации изделия.

§19 Возможность установки дверей с правой или левой стороны изделия.

§20 **ВНИМАНИЕ!** Во время закрывания откидной двери в последней фазе движения придерживайте дверь, так как из-за неконтролируемого опускания есть вероятность повреждения детали.

§21 Видимые эксцентриковые стяжки необходимо закрыть заглушками.

§22 **ВНИМАНИЕ!** Неосторожное использование изделия может привести к опрокидыванию.

§23 **ВНИМАНИЕ!** Детали, оклеенные глянцевыми пленками, имеют защитную пленку, которую необходимо снять после монтажа детали. Поверхность этих деталей можно чистить не раньше, чем через 4 недели после монтажа.

Рекомендации по эксплуатации и обслуживанию

Качество и комплектность изделия рекомендуется проверять в магазине при покупке в распакованном виде.

В процессе эксплуатации изделия необходимо периодически затягивать ослабленные винтовые соединения, а также эксцентриковые стяжки.

Изделие предназначено для оборудования интерьера жилых комнат в помещениях с относительной влажностью воздуха от 45 до 70%.

Во избежание коробления деталей и изменения цвета изделия следует избегать установки мебели на прямых солнечных лучах. В случае установки изделия мебели в непосредственной близости от нагревательных и отопительных приборов ее поверхности во время эксплуатации должны быть защищены от нагрева. Температура нагрева элементов мебели не должна превышать +40 °С.

При эксплуатации мебельной продукции необходимо исключить попадание воды и иных жидкостей на элементы изделий мебели. При монтаже моек, раковин в изделиях мебели для кухонь должна быть предусмотрена их гидроизоляция в местах контакта с поверхностью корпуса изделия мебели.

В случае необходимости перемещения изделия по квартире перед его перестановкой, необходимо полностью освободить его от груза. Рекомендуется перед перестановкой вынуть выдвижные ящики и переставные полки. Во избежание поломки имеющихся опор, передвижение производить приподнимая изделие над уровнем пола.

Удаление пыли с изделий следует производить слегка влажной мягкой салфеткой.

При эксплуатации изделий набора **ЗАПРЕЩАЕТСЯ**:

- в процессе сборки и эксплуатации изделий набора становиться ногами на горизонтальные щиты (полки), основание кровати;
- перемещать изделия держась за верхние щиты;
- применять химические чистящие средства для уборки мебели.

Гарантии изготовителя

1. Гарантийный срок эксплуатации изделия - 24 месяца (для изделий для лежания и сидения - 18 месяцев) со дня продажи магазином. В период гарантийного срока изготовитель гарантирует ремонт изделий или их замену, если потребителем не нарушены правила эксплуатации.
2. Претензии предъявляются потребителем непосредственно в торгующую организацию, в которой была приобретена мебель, предъявив настоящую "Инструкцию по сборке" и копию товарного чека.
3. Срок службы мебели - 5 лет.
4. Предприятие-изготовитель оставляет за собой право вносить изменения в конструкцию изделия, не ухудшая его конструктивные и эксплуатационные характеристики.
5. Изделие соответствует требованиям ТР ТС 025/2012. Необходимый уровень электробезопасности и изоляционной защиты комплектующих соответствует требованиям ТР ТС 004/2011. Электромагнитная совместимость комплектующих соответствует требованиям ТР ТС 020/2011.
6. Декларация о соответствии: ЕАЭС № BY/112 11.01. ТР025 018.01 04095 от 06.03.2025 г., действительна до 05.03.2030 г. включительно.

Дата_____ **Штамп ОТК**_____

PL

Ogólne zasady montażu mebla

Uwaga: Przed przystąpieniem do montażu prosimy zapoznać się z całą instrukcją montażu oraz zasadami konserwacji i użytkowania mebla. Należy zachować kolejność poszczególnych etapów montażu z uwzględnieniem paragrafów ⚠ zawartych w ogólnych zasadach montażu mebla. ZAŁĄCZONE INSTRUKCJE NALEŻY ZACHOWAĆ NA CZAS UŻYTKOWANIA MEBLA.

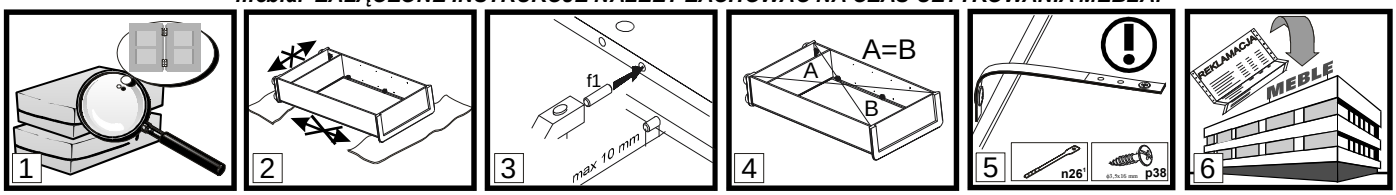

1. **Uwaga!** Nie montowaã elementów, je¿eli zostan¹ zauwa¿one wady lub uszkodzenia tych elementów.
2. Podczas monta¿u elementy nale¿y uk adaã na miêkkim i czystym pod o¿u np.: rêcznik, koc. Nie montowaã mebla na dywanie, wyk adzinie itp.
3. W otwory o średnicy 8 mm znajduj¹ce siê w krawêdziach elementów wbiã kołki ***f1.*** (Otwory na trzpień z cza mimośrodowego pozostawiã wolne). W przypadku stwierdzenia, ¿e któryś z kołków wystaje z otworu na d ugość wiêksz¹ ni¿ 10 mm, nale¿y go dobiã, wymieniã lub skróciã, gdy¿ mo¿e on spowodowaã uszkodzenie boku przy sk adaniu.
4. Przed przybiciem ściany tylnej sprawdziã, czy przek¹tne s¹ równe.
5. **UWAGA!! Taśma zabezpieczająca. Zamontować zgodnie z instrukcją. (Niewłaściwe zamocowanie mebla grozi przewróceniem mebla podczas użytkowania).**
6. Szanowny kliencie, w przypadku zg aszania reklamacji, prosimy pos ugiwaã siê numerem kodu, podanym na pierwszej stronie instrukcji monta¿u. Wszelkie uwagi i reklamacje nale¿y zg aszaã do punktu zakupu mebla. Je¿eli to mo¿liwe - przedstaw etykietê wadliwego asortymentu: pakowacz i data pakowania.

§ Objaśnienie / Opis ewentualnych uwag występujących w instrukcji montażu:

§1

Symbol elementu	Kod	Wymiary [mm]	Paczka
A	B	C	D

§2 Pierwszym etapem monta¿u jest uzbrojenie elementów w odpowiednie akcesoria wg poni¿szych rysunków .
Symbole ⓘ oznaczaj¹ miejsca, na które nale¿y zwróciã szczególn¹ uwagê podczas monta¿u.

§3 Wkrêt dociskowy- regulacja otwierania klapy barku (wkrêcanie wkrêtu u atwia opadanie klapy barku).
UWAGA !! **Brak lub niewłaściwa regulacja może powodować samoczynne opadanie klapy.**

§4 ***UWAGA!!***
Przymocować segment do ściany. Czynność wykonać po całkowitym zmontowaniu mebla. Brak lub niewłaściwe zamocowanie grozi przewróceniem (zerwaniem) podczas montażu i użytkowania mebla. Mocowanie mebla do ściany może wykonać jedynie osoba kompetentna. Przed zamocowaniem mebla do ściany należy sprawdzić czy ściana nadaje się do mocowania do niej mebli, dobrać odpowiedni kołek, sprawdzić siłę i jakość zamocowania.

§5 ***UWAGA!!***
Ustawić nadstawkę na segmencie dolnym i przykręcić używając blaszki n52 i wkrętów p25. Nie przestrzeganie w/w zalecenia może grozić przewróceniem się segmentu podczas użytkowania.

§6 Zmontowaã segment zgodnie z poni¿szymi rysunkami przy pomocy wskazanych u czników i/lub z czy.

§7 Monta¿ szuflady nale¿y wykonaã bardzo ostro¿nie aby nie uszkodziã delikatnych po czeñ wstêgi szuflady.

§8 Do otworów w przedstawionym elemencie wcisn¹ ã klej ***y1***, zamontowaã element i pozostawiã do wyschniêcia kleju.

§9 Miejsce przyklejenia elementu dok adnie oczyściã.

§10 Regulacja

§11 ***UWAGA!!*** Podczas wykonywania operacji z elementami szklanymi nale¿y zachowaã ostro¿noś gdy¿ zachodzi niebezpieczeństwo skaleczenia siê jak równie¿ ich uszkodzenia, pêkniêcia.

§12 Przewiercia otwory wg rys.. Podczas wykonywania tej czynności nale¿y zwróciã szczególn¹ uwagê, poniewa¿ zachodzi niebezpieczeństwo skaleczenia siê, jak równie¿ uszkodzenia elementu!

§13 Konfirmaty e8 dokrêciã tak, ¿eby nie wystawa y ponad wieniec.

§14 Opcja

§15 Wk ad przy rozs o¿onym blacie nale¿y umieścia na stela¿u powierzchni¹ u¿ytkow¹ do góry w przeznaczonym na ten element miejscu.
UWAGA!!
Włożyć materac. UWAGA !!! Ze względów bezpieczeństwa wartość mierzona od górnej krawędzi elementu A lub B do poziomu materaca nie może być mniejsza niż 230 mm.

§16 **Podczas użytkowania przestrzeni pod łóżkiem należy zwrócić uwagę „!" na wystającą krawędź elementu C.**
Ostrzega się, że istnieje niebezpieczeństwo wypadnięcia z górnego łóżka małych dzieci (poniżej 6 lat).

§17 Zastosowaã z cze śrubowe VHS do po czenia s¹siaduj¹cych ze sob¹ segmentów.
UWAGA!!

§18 **Zastosować taśmę zabezpieczającą, która jest niezbędnym elementem, dla bezpiecznego użytkowania zakupionych przez Państwa mebli.**

§19 Mo¿liwoś monta¿u drzwi z prawej lub lewej strony segmentu.

§20 ***UWAGA!!*** **Podczas zamykania leżyska lub klapy, w ostatniej fazie ma ona tendencję do swobodnego opadania . Istnieje niebezpieczeństwo urazu.**

§21 W miejscach widocznych zastosowaã element maskuj¹cy.

§22 ***UWAGA!*** Nieostro¿ne u¿ytkowanie mebla grozi jego przewróceniem.

§23 ***UWAGA!*** Fronty oklejane foliami w wysokim po ysku posiadaj¹ foliê ochronn¹, któr¹ nale¿y usun¹ ã po zawieszeniu elementu. Powierzchnia tych frontów mo¿e byã czyszczona nie wcześniej ni¿ 4 tygodnie po usunięciu folii ochronnej

Zasady użytkowania i konserwacji mebli



1. Wymagane jest wypoziomowanie i ustawienie mebli na równym pod o¿u.
2. W trakcie u¿ytkowania mebli, w razie potrzeby nale¿y sprawdziã stan po czeñ mimośrodowych.
3. **UWAGA!! Nie wolno wspinać się na meble.**
4. Meble nale¿y u¿ytkowaã w pomieszczeniach suchych ze sprawnie dzia aj¹c¹ wentylacj¹ w odleg o ści przynajmniej 1 m od czynnych êródeù ciepła oraz zabezpieczonych przed szkodliwymi wp ywami atmosferycznymi (promieniowanie s oneczne, deszcz itp.).
5. **UWAGA!! Nadmierne obciążenie mebli stwarza niebezpieczeństwo podczas użytkowania oraz grozi ich trwałym uszkodzeniem.**
6. Przemieszczanie mebli winno byã dokonywane poprzez przenoszenie bez obci¹ enia. Uwaga: przesuwanie, ci¹gniêcie mebli grozi ich trwa ym uszkodzeniem. Podczas przenoszenia nale¿y chwytaã za elementy pionowe mebla tj.: boki, nogi. Nie wolno chwytaã za czêści poziome, które mog¹ byã podatne na uszkodzenia tj.: pó ki konstrukcyjne, szuflady, itp.
7. Powierzchniê mebli mo¿na czyściã wilgotn¹ szmatk¹ lub papierowym rêcznikiem.

EN

Furniture Assembly

Note: Before starting to assemble furniture, please read all the Furniture Assembly Instructions including the rules for maintenance and use.
Follow the sequence of individual assembly stages according to the paragraphs §1 provided in the General Rules for Furniture Assembly.

KEEP THESE INSTRUCTIONS FOR THE DURATION OF FURNITURE USE.

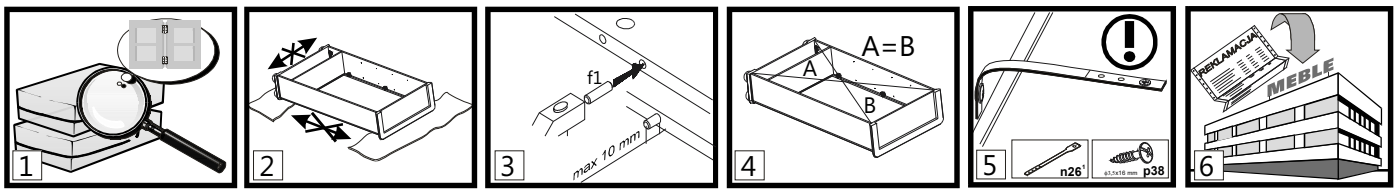

1. **NOTE!** Do not proceed with assembly if any components are defective or damaged.
2. Place the components on a soft, clean surface, e.g. a towel or blanket, during assembly. Do not assemble furniture on rags, carpets, etc.
3. Drive the dowel pins f1 into the 8mm diameter holes, located on components' edges. Leave the cam bolt holes free. Any pin that sticks out by more than 10mm needs to be taken out, replaced and shortened as it may damage the side wall during assembly.
4. Make sure that the diagonals are of equal length before attaching the back wall.
5. **NOTE!** Safety strap. Install according to instructions. Improperly secured furniture may break free and fall during use.
6. Dear Customer, in case of complaints please quote the code number provided on the first page of the Assembly Instructions. Report all comments and complaints where you purchased the furniture. If possible, provide a label of defective product indicating the packing date and the packer.

Explanations / Possible notes used in the Assembly Instructions:

§1

Component symbol	Code	Dimensions [mm]	Quantity[pcs]	Pack
A	B	C	D	E

§2 The first stage of the assembly involves fitting the components with the proper accessories as specified on the drawings below.
The symbol ① denotes places where special caution is required during assembly.

§3 Set screw adjusts cabinet flap door opening (tighten the screw for the cabinet flap door to fall more freely).
NOTE!! Lack o for improper adjustment poses risk of flap door falling freely.

§4 **NOTE!!**
Attach unit to wall when completely assembled. Improperly attached furniture may break free and fall while being mounted or used.The unit may only be attached to the wall by a qualified person. Check that the wall is suitable fo rhaving furniture attached to it before hand. Choose a suitable anchor bolt and check the strength and quality of the attachment.

§5 **NOTE!!**
Place the top unit on the base unit then join them using connector plate n52 and screws p25. The unit may break free and fall during use if this instruction is not followed.

§6 Assemble the unit according to the drawings below using the specified connectors and/or joints.

§7 **ATTENTION!** The operation must be carried out very carefully in order to damage the parts of the product.

§8 Apply glue y1 into the holes of the depicted component, attach it and wait for the glue to dry.

§9 Clean the glued area thoroughly.

§10 Adjustment

§11 **NOTE!!** Handle glass components with extra caution so as not to cut yourself or damage or break the components.

§12 Drill holes according to drawings. During this operation take special care not to cut yourself or damage the component!

§13 Tighten the screws e8 so they do not project over the rim.

§14 Option

§15 Place the insert upside down onto the frame in place designed for that component using the unfolded top unit.

§16 The recommended size of the mattress.

§17 Connect the adjoining units using VHS connecting screws.

§18 **NOTE!!**
Use security tape as this is essential to ensure the safety of those who use your furniture.

§19 The door may be installed either on the left or the right side of the unit.

§20 **NOTE!! Bed unit and flap have a tendency to slam when closing. There is a risk of injury.**

§21 Apply masking strip/unit in visible places.

§22 **NOTE!!** Furniture may break free and fall if not used with caution.

§23 **NOTE!!** High gloss fronts are covered with a protective film which is to be removed once the component has been hung up.
The surface of these fronts cannot be cleaned until least 4 weeks after removing the protective film.

Elements of accessories, designed for self-purchase in specialized stores.

Furniture Use and Maintenance



1. Furniture units must be placed on a level surface and levelled.
2. Check the condition of the cam pins while the furniture is in use. Tighten if necessary.
3. **NOTE!! Do not climb on furniture.**
4. Furniture must be placed in dry rooms, with working ventilation, and at least 1 m from active heat sources. The rooms must be protected against detrimental weather conditions (sunlight, rain, etc.).
5. **NOTE!! Placing excessive loads on furniture is dangerous to users and may cause permanent damage.**
6. Furniture must be moved by being lifted it with no load on it. Note: shifting or dragging furniture may cause permanent damage. When moving, hold the vertical elements of the unit, i.e. the sides and legs. Do not grab the horizontal elements, e.g. structural shelves or drawers, as these are prone to damage.
7. Clean furniture using a damp cloth or paper towel.

Н.м. "CLASSIC" LOZ160x200 без основания
Н.м. "CLASSIC" LOZ160x200 без основания с мягким элементом
Н.м. "CLASSIC" LOZ180x200 без основания
Н.м. "CLASSIC" LOZ180x200 без основания с мягким элементом

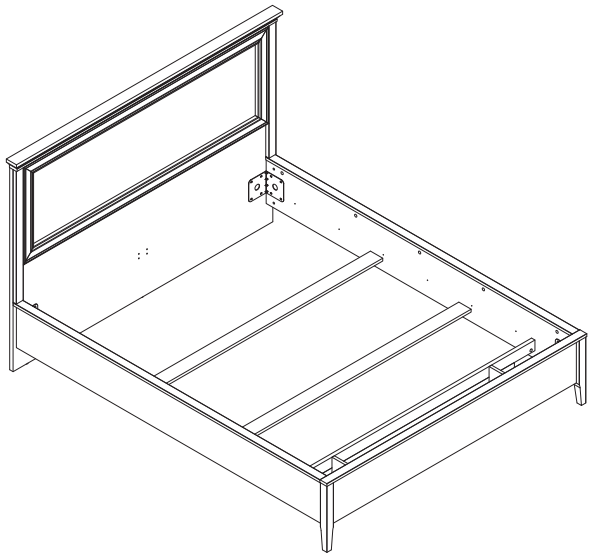

Н.м. "CLASSIC" LOZ160x200 Д
Н.м. "CLASSIC" LOZ160x200 с мягким элементом Д
Н.м. "CLASSIC" LOZ180x200 Д
Н.м. "CLASSIC" LOZ180x200 с мягким элементом Д

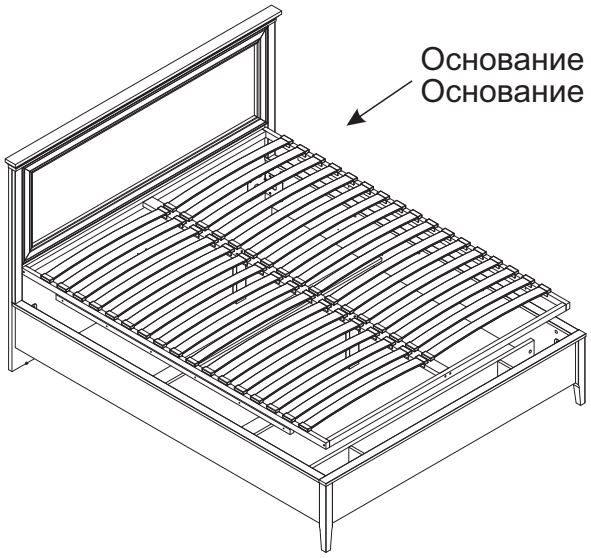

Основание гибкое кровати LOZ160x200
Основание гибкое кровати LOZ180x200

Н.м. "CLASSIC" LOZ160x200 М
Н.м. "CLASSIC" LOZ160x200 с мягким элементом М
Н.м. "CLASSIC" LOZ180x200 М
Н.м. "CLASSIC" LOZ180x200 с мягким элементом М

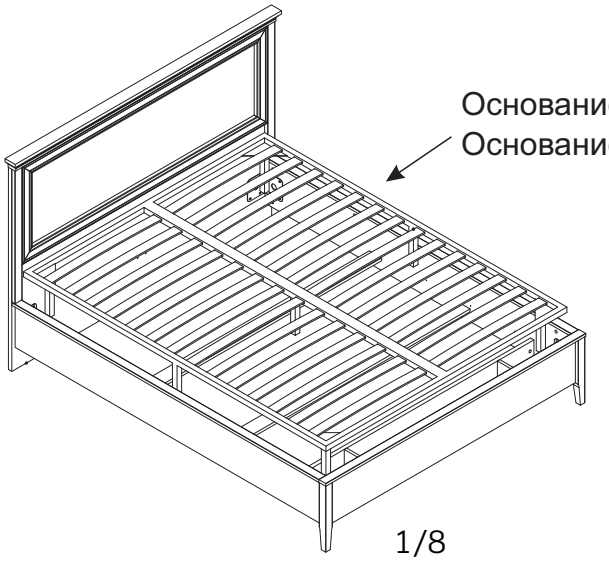

Основание металическое 160x200 (нога 240мм)
Основание металическое 180x200 (нога 240мм)

Кровать LOZ160x200

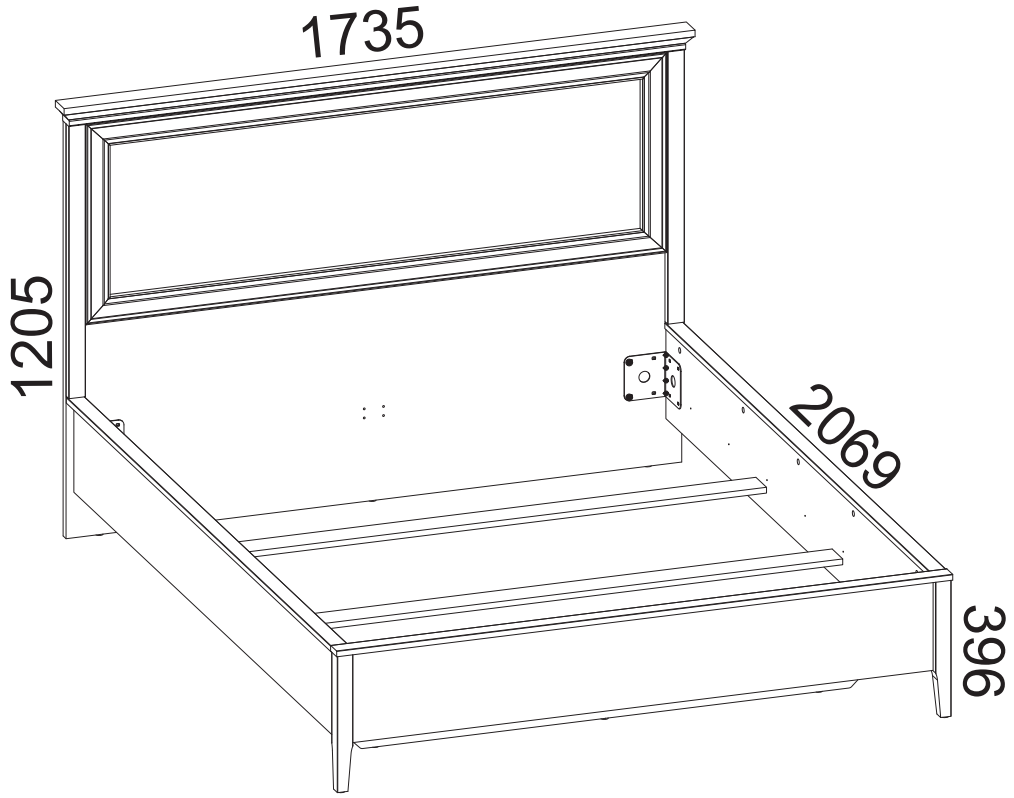

Кровать LOZ180x200

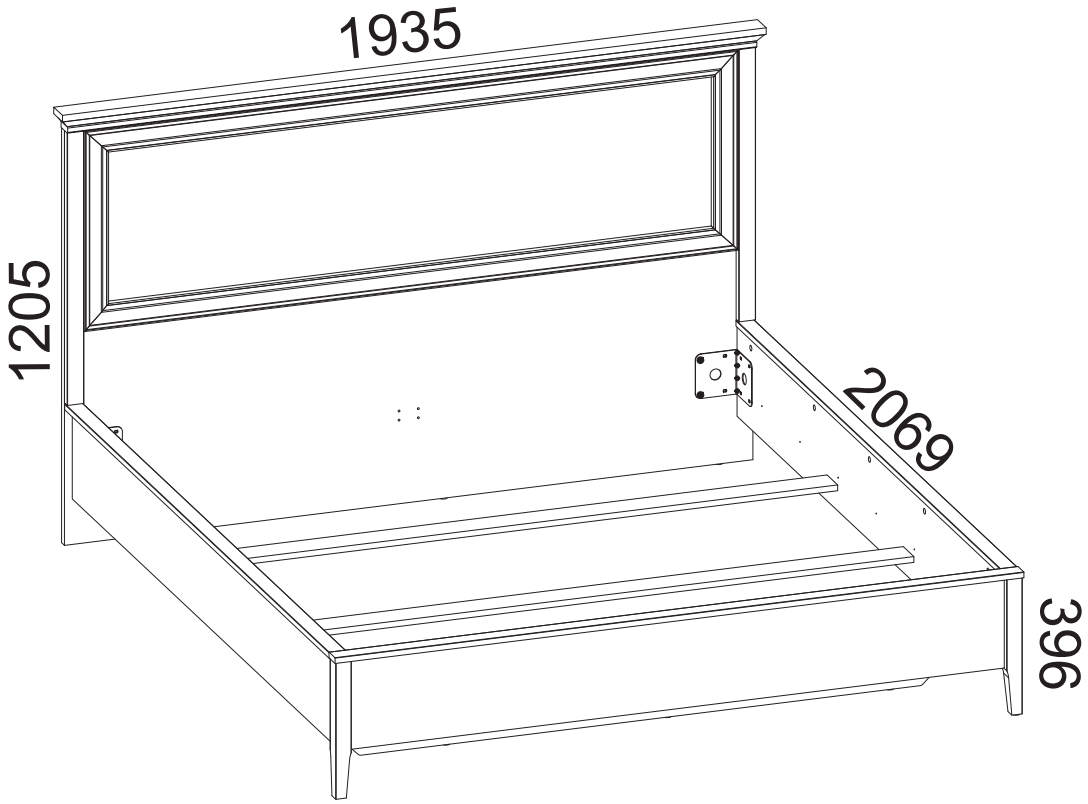

LOZ160x200

A	B	C			D	E
1	B212-0045	1142	1693	44	1	2/2
2	B212-0066	250	1602	22	1	1/2
3	B212-1189	248	2000	22	1	1/2
4	B212-1190	248	2000	22	1	1/2
5	B212-4033	1606	80	16	2	1/2
7	B212-2019	1735	66	40	1	1/2
8	B212-4055	1338	170	22	1	1/2
9	B212-4054	1606	60	22	1	1/2
11	B212-4029	1695	50	18	1	1/2
12	B212-4056	250	104	16	2	1/2
13	B212-5562	1694	46	16	1	1/2
14	B212-5563	375	43	43	1	1/2
15	B212-5564	375	43	43	1	1/2
17	B212-5565	2000	46	16	2	1/2
-	Фурнитура/Accesories				1	1/2

§1

LOZ180x200

A	B	C			D	E
1	B212-0048	1142	1893	44	1	2/2
2	B212-0067	250	1802	22	1	1/2
3	B212-1189	248	2000	22	1	1/2
4	B212-1190	248	2000	22	1	1/2
5	B212-4037	1806	80	16	2	1/2
7	B212-2023	1935	66	40	1	1/2
8	B212-4055	1338	170	22	1	1/2
9	B212-4057	1806	60	22	1	1/2
11	B212-4039	1895	50	18	1	1/2
12	B212-4056	250	104	16	2	1/2
13	B212-5577	1894	46	16	1	1/2
14	B212-5563	375	43	43	1	1/2
15	B212-5564	375	43	43	1	1/2
17	B212-5565	2000	46	16	2	1/2
-	Фурнитура/Accesories				1	1/2

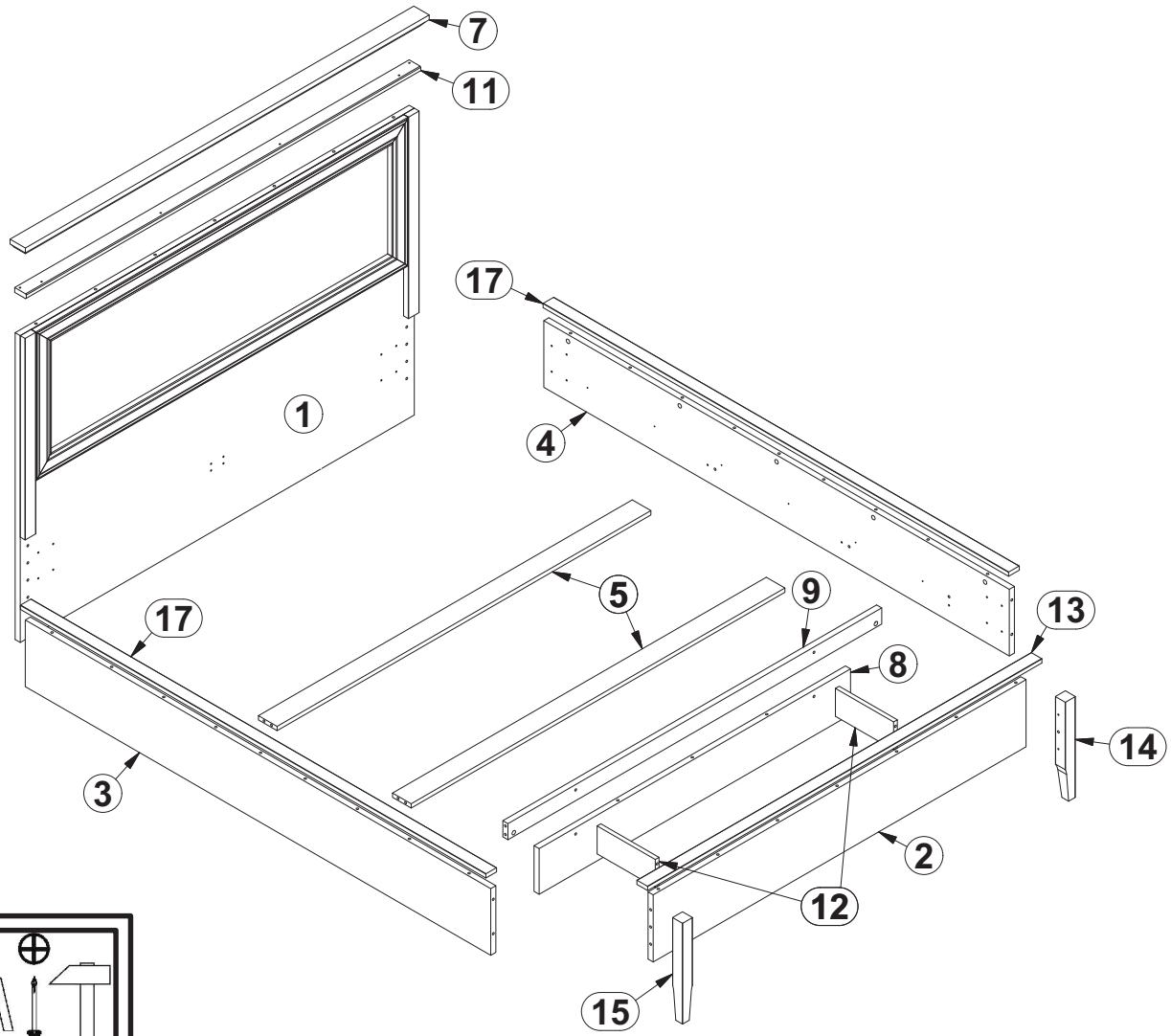

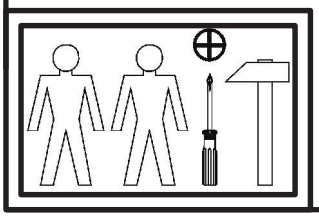

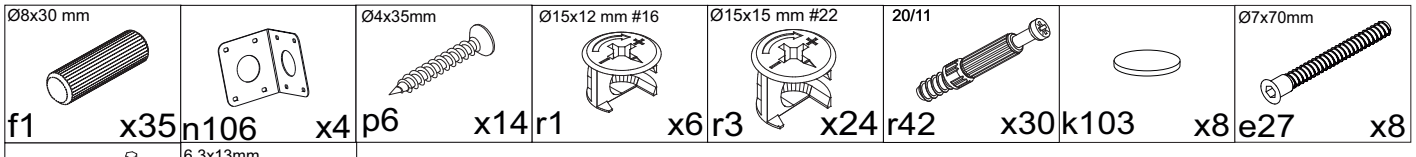

1

§2 §6

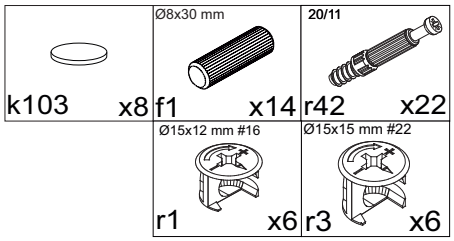
k103 x8
Ø8x30 mm
f1 x14
20/11
r42 x22
Ø15x12 mm #16
r1 x6
Ø15x15 mm #22
r3 x6

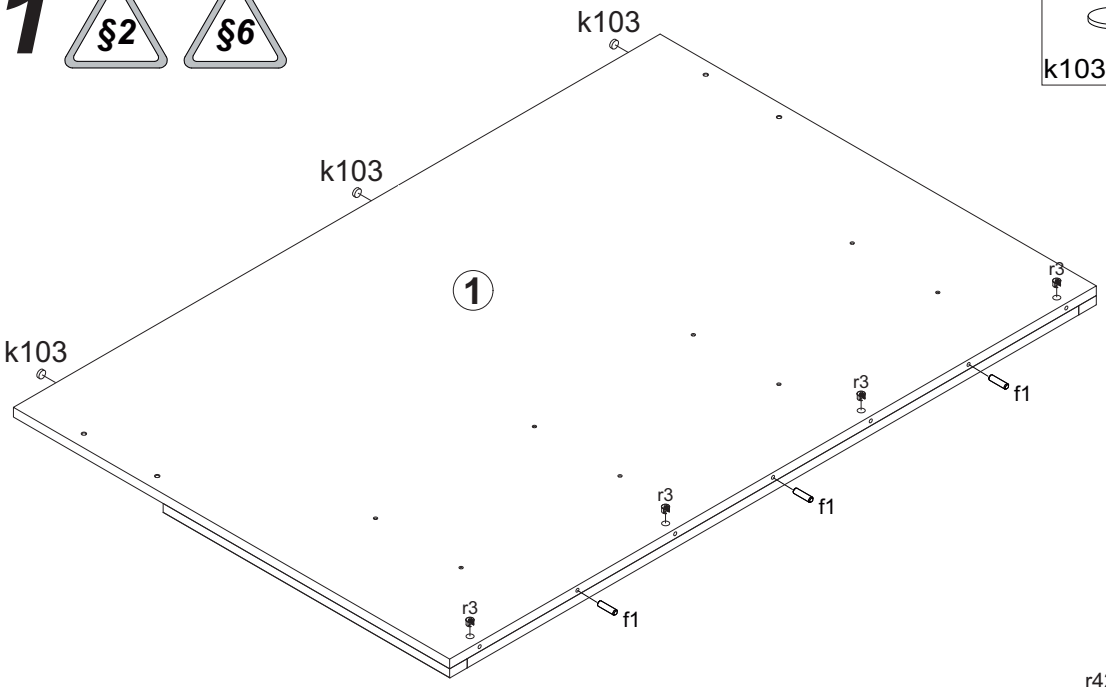
k103
k103
1
k103
r3
f1
r3
f1
r3
f1

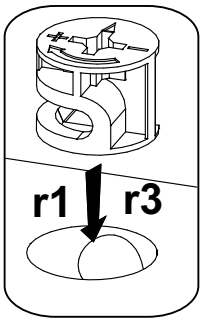
r1
r3

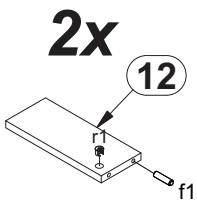
2x
12
r1
f1

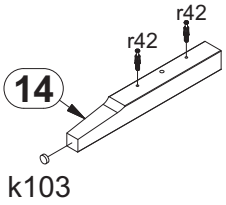
r42
r42
14
k103

2x
5
r1
f1
f1
r3
f1
9
f1
f1
9
r3
f1
k103
8
k103
k103

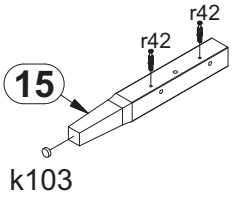
r42
r42
15
k103

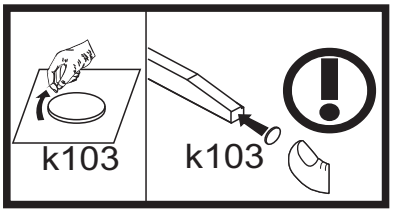
k103
k103

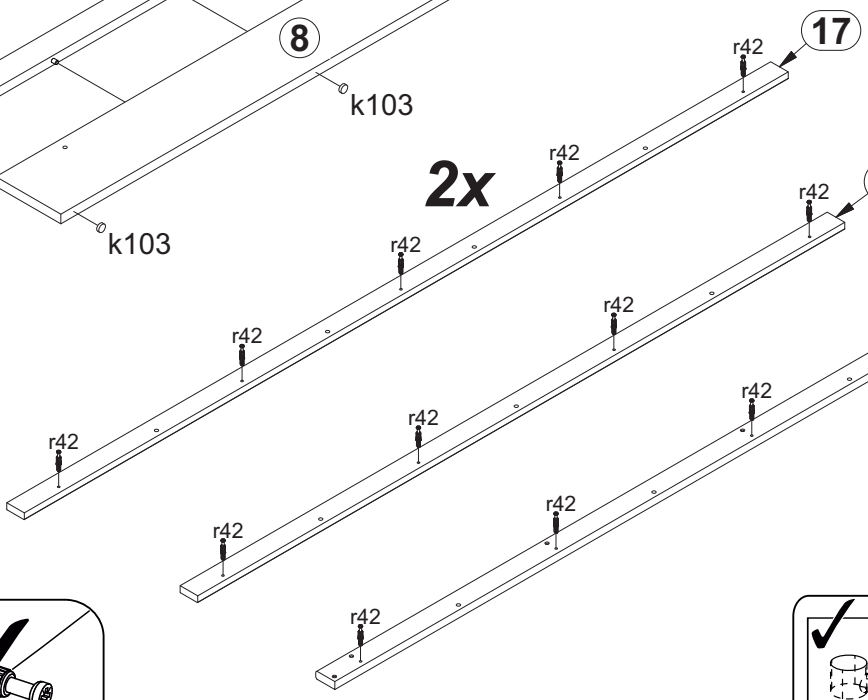
2x
17
r42
r42
13
r42
r42
11
r42
r42
r42
r42
r42
r42
r42

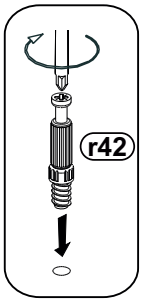
r42

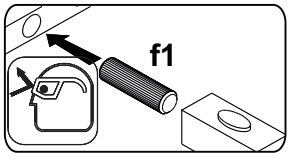
f1

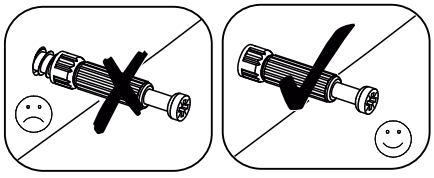

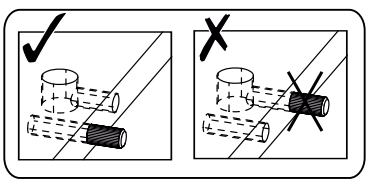

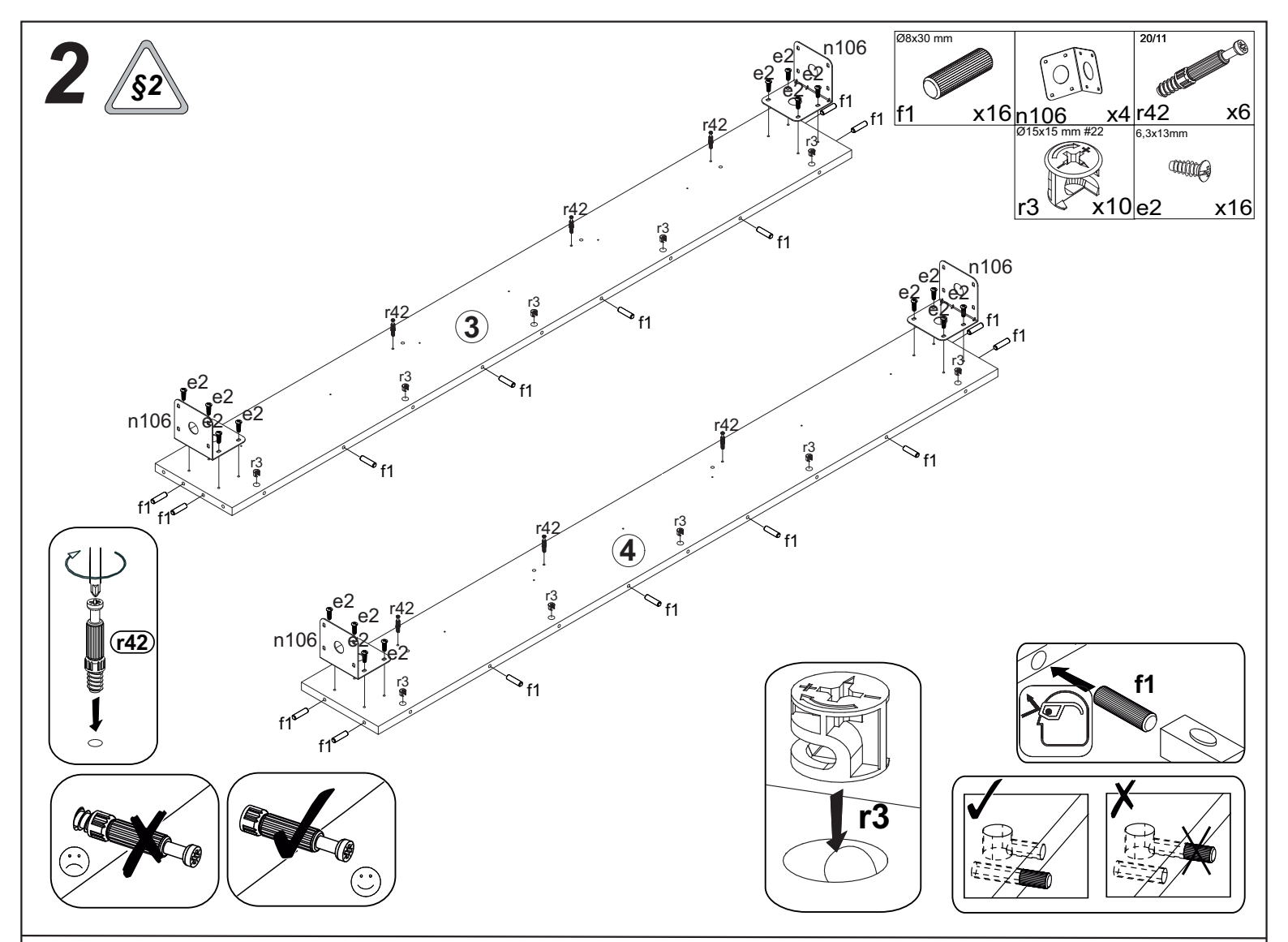
2
§2
Ø8x30 mm
f1 x16
n106 x4
20/11
r42 x6
Ø15x15 mm #22
r3 x10
6,3x13mm
e2 x16
n106
e2
f1
r42
r3
3
4
r42
r3

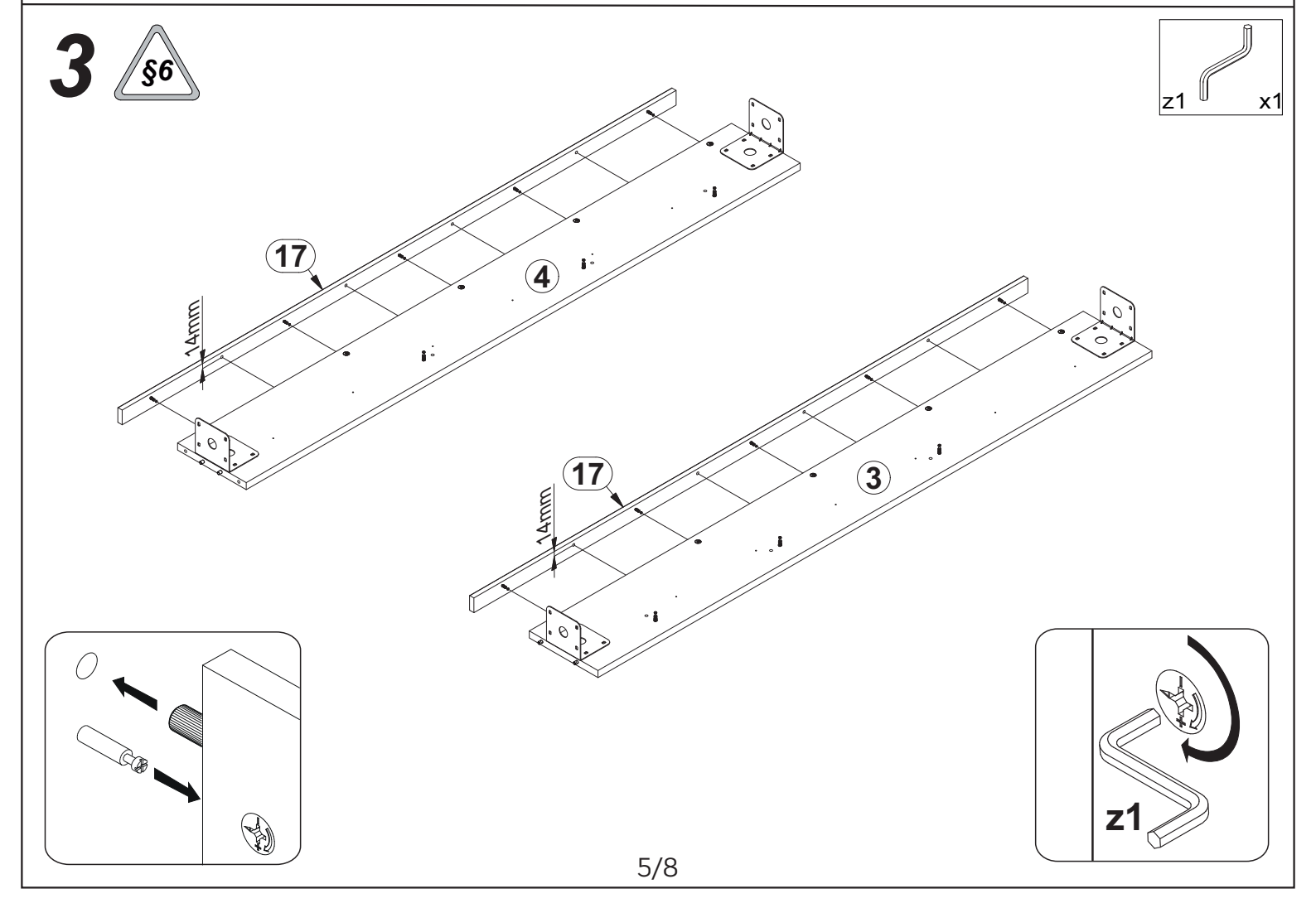
3
§6
z1 x1
17
14mm
4
3
z1

4 §2 §6

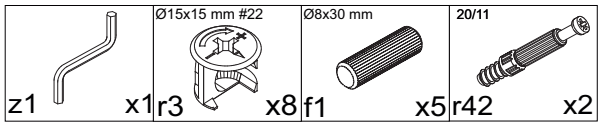
z1 x1
Ø15x15 mm #22
r3 x8
Ø8x30 mm
f1 x5
20/11
r42 x2

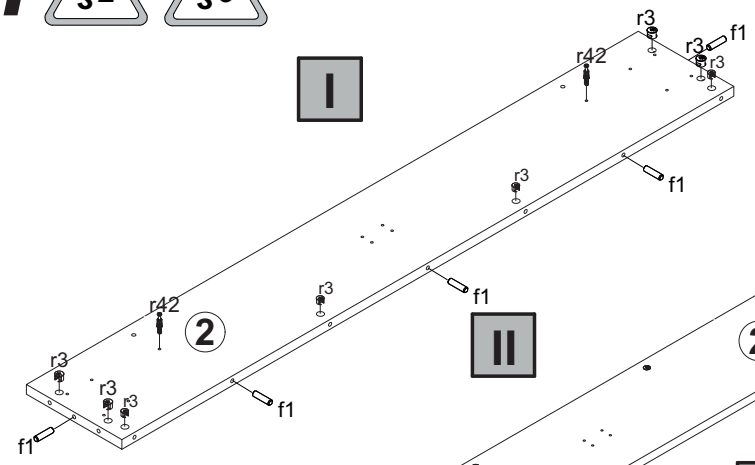
I
r3
r42
f1
2

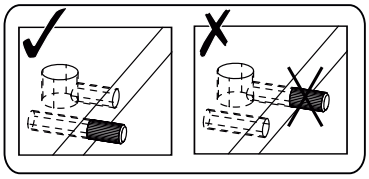

II
15
2
r42
r3
f1

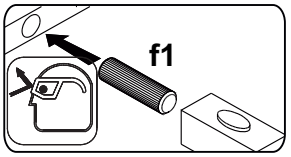
f1

III
13
2
14
13mm

r42

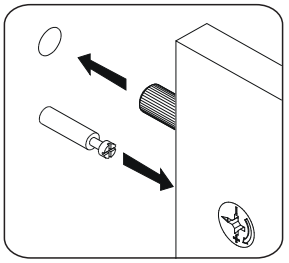

r3

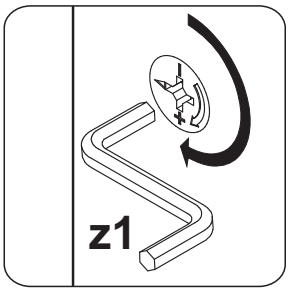
z1

5 §6

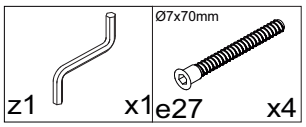
z1 x1
Ø7x70mm
e27 x4

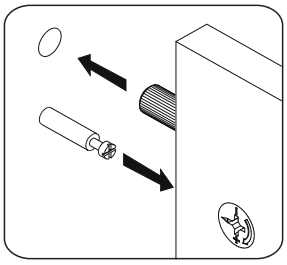

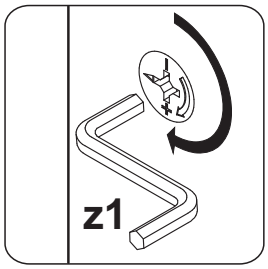
z1

4
5
3
e27
e27
9
8
12
e27
e27
12

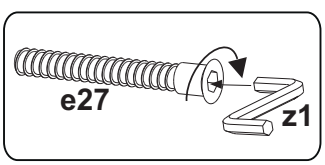
e27
z1

e27
e27

6

§6

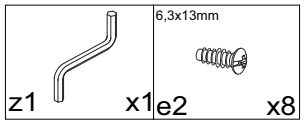
6,3x13mm
z1
x1
e2
x8

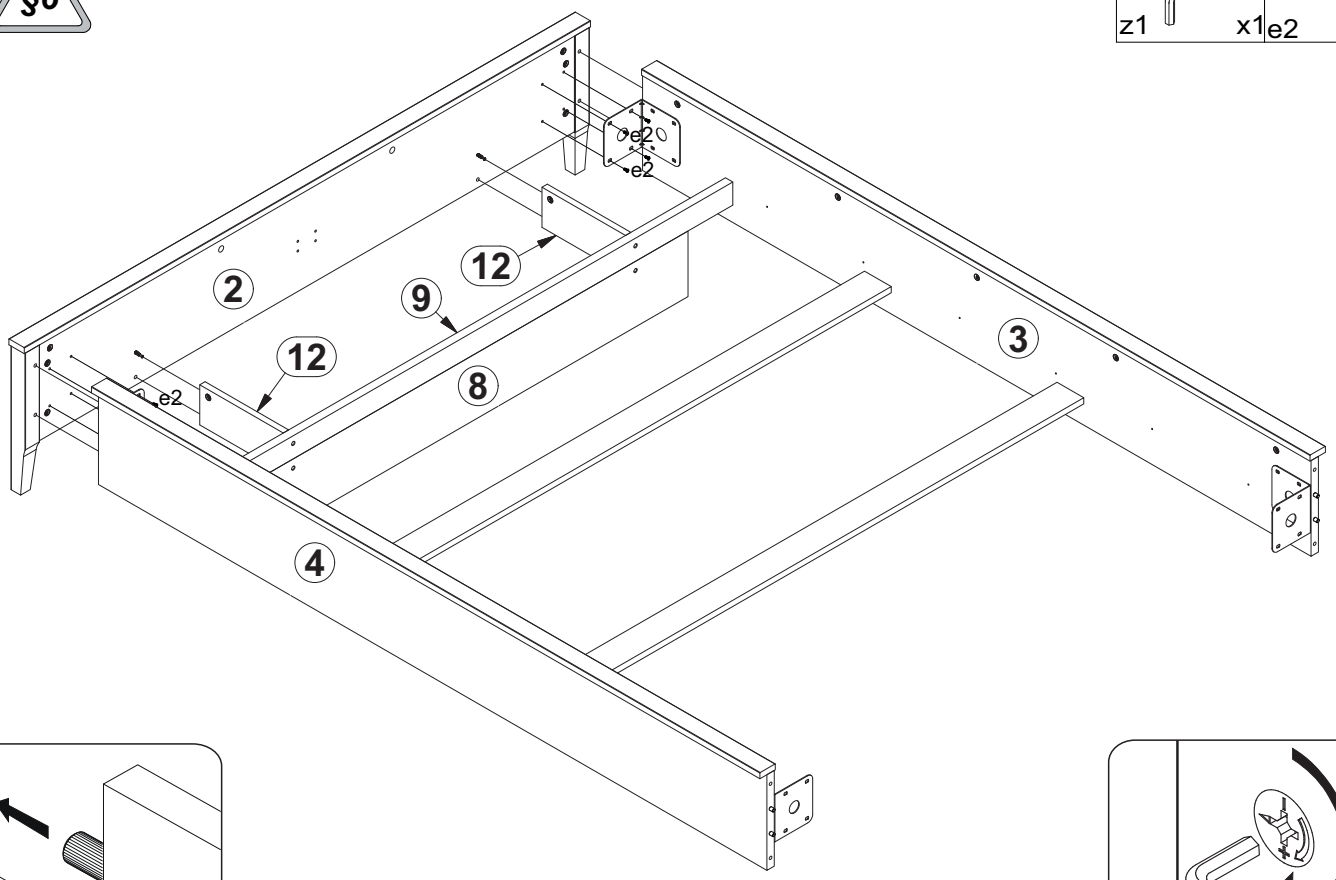
e2
e2
12
2
9
12
8
3
e2
4

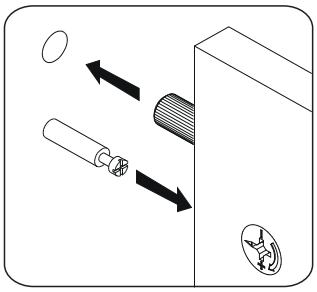

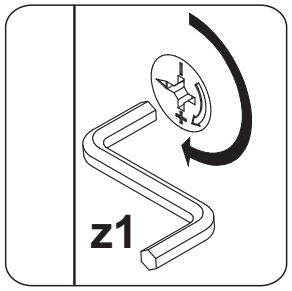
z1

7

§6

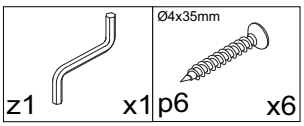
Ø4x35mm
z1
x1
p6
x6

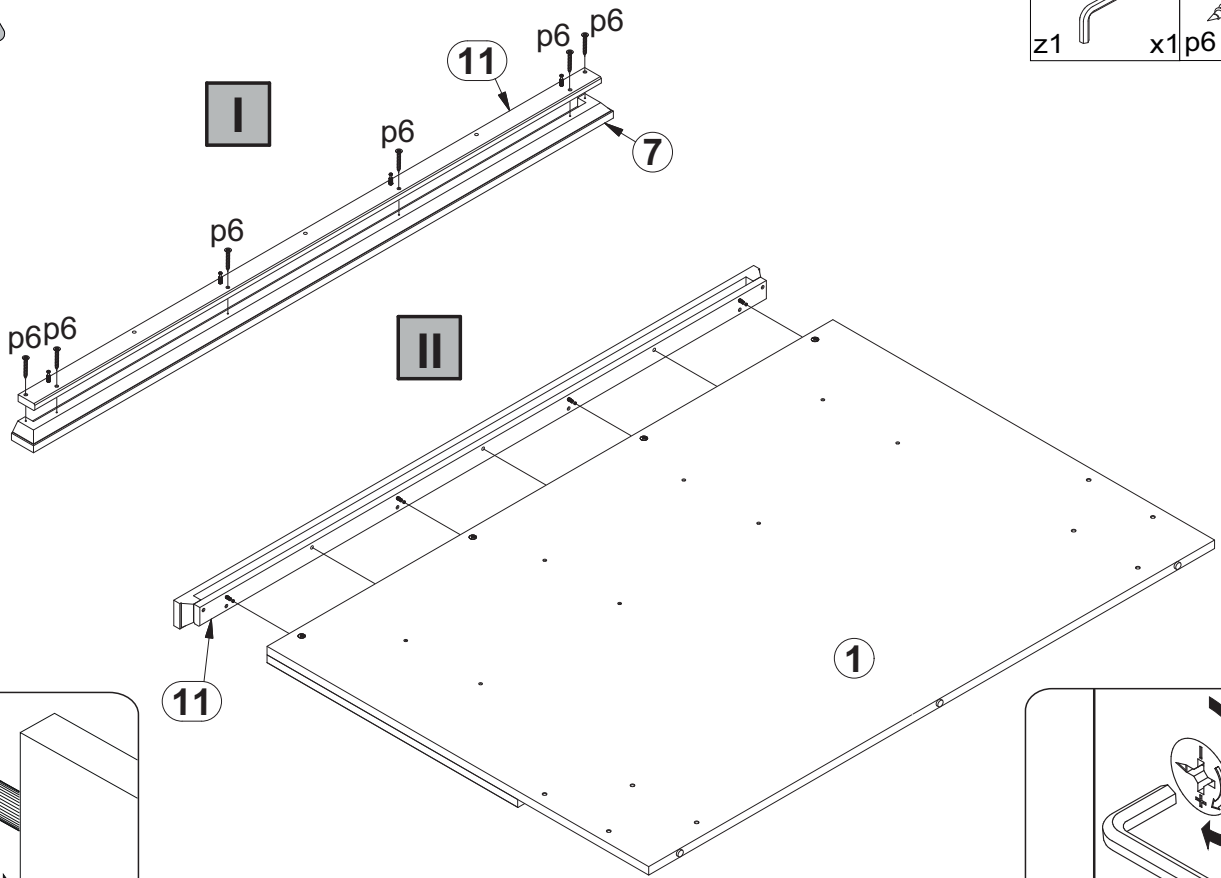
11
p6
p6
I
p6
7
p6
p6p6
II
1
11

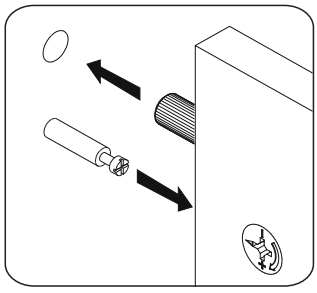

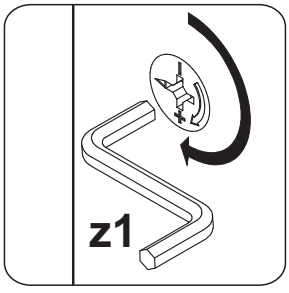
z1

8 §6

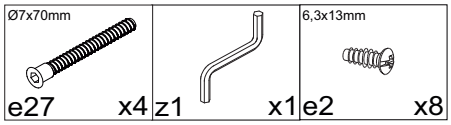

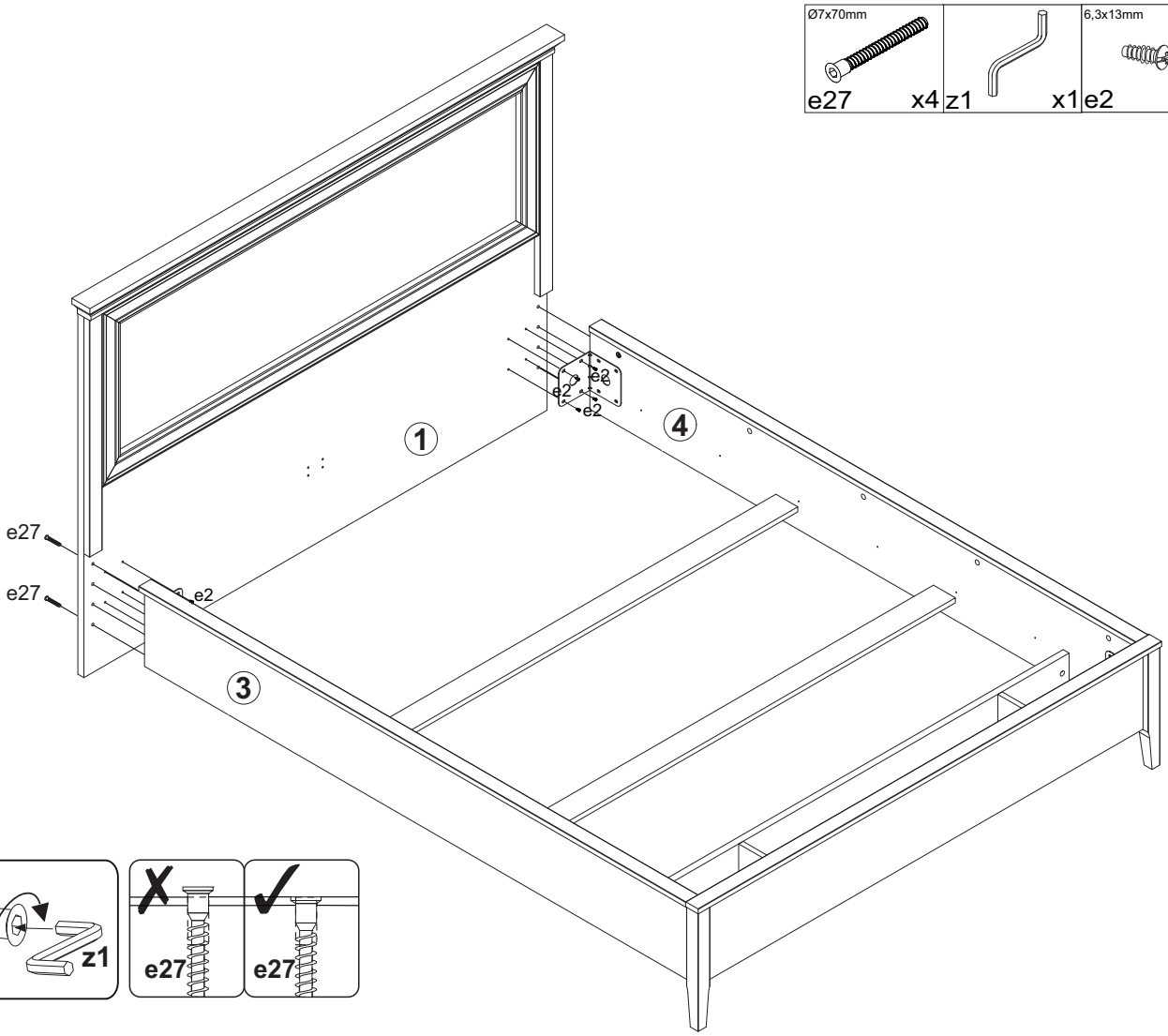

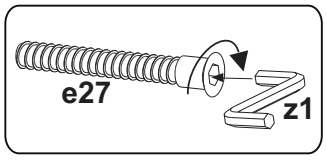

9 §14

Кровать LOZ160x200 с мягким элементом
Кровать LOZ180x200 с мягким элементом

