н.м. STYLIUS
СТИЛИУС

Шкаф B169-SZF6D2S

RUS

Инструкция по сборке

ВНИМАНИЕ! Перед началом сборки изделия просим ознакомиться с инструкцией по сборке, а также с рекомендациями по эксплуатации и обслуживанию. Сборка изделия должна производиться в порядке, изложенном в настоящей инструкции.

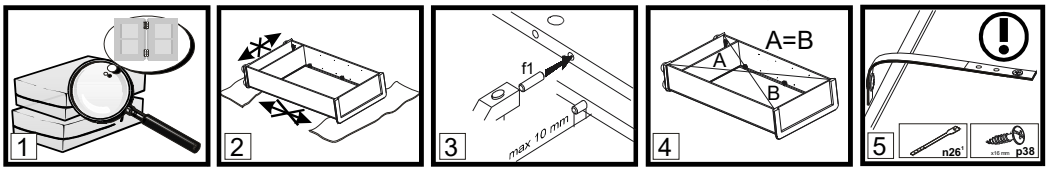

1. **ВНИМАНИЕ!** Не начинайте сборку изделия, если вы обнаружили дефекты или повреждения.
2. Во время сборки детали необходимо разложить на ровной, мягкой и чистой поверхности (например полотенце, одеяло). Не собирать мебель на ковре или войлоке.
3. В отверстия диаметром 8 мм, находящиеся на торцах деталей, вбить деревянные шканты **f1**. **ВНИМАНИЕ!** В случае, если шкант выступает из отверстия более, чем на 10 мм, его необходимо укоротить или заменить, так как возможно повреждение деталей.
4. Положить корпус изделия фасадными кромками вниз на ровную поверхность и выровнять его, измеряя рулеткой расстояния между противолежащими углами по диагонали. Расстояния должны быть равными.
5. Закрепить фиксирующую ленту, согласно инструкции. Неправильное прикрепление мебели может привести к ее опрокидыванию.

Пояснения / описание возможных указаний, используемых в инструкции по сборке

§1

Номер детали	Код детали	Размеры, мм	Количество,шт	Номер пачки
A	B	C	D	E

§2 Первый этап сборки состоит в оснащение деталей соответствующей фурнитурой, согласно нижеследующих рисунков. Символы "!" обозначают те места, на которые следует обратить особое внимание при сборке. **Фурнитура находится в пачке с маркировкой «ФУРНИТУРА».**

§3 Регулировочный винт регулирует открывание откидной двери (вкручивание винта облегчает опускание двери)

§4 Прикрепить изделие к стене. Ненадлежащее крепление изделия грозит его падением (отрывом) во время эксплуатации. **ВНИМАНИЕ!** Крепление изделия может проводить только специалист. Перед началом крепления изделия необходимо убедиться, можно ли к данной стене крепить мебель, подобрать соответствующий крепежный дюбель, проверить качество и прочность крепления.

§5 Установить шкаф верхний на верхний щит соответствующего изделия и закрепить при помощи металлической пластины **n52** и шурупов **p2.** Ненадлежащее крепление изделия грозит его падением (отрывом) во время эксплуатации.

§6 Собрать изделие в соответствии с приведенными ниже рисунками при помощи указанной фурнитуры и/или соединительных элементов.

§7 **ВНИМАНИЕ!** Выполнять операцию следует очень осторожно, чтобы не повредить детали изделия.

§8 Соответствующие отверстия детали необходимо промазать клеем **y1**, а затем установить сборочный элемент и оставить до полного высыхания клея **y1.**

§9 Место приклеивания элемента необходимо тщательно очистить.

§10 Регулировка деталей.

§11 При проведении операции будьте внимательны и осторожны, так как чрезмерное усилие при креплении стекла или зеркала может привести к его поломке.

§12 Просверлить отверстия согласно рисунка. Во время выполнения этой операции необходимо соблюдать правила техники безопасности, так как можно получить телесные повреждения или повредить изделие.

§13 Еврошуруп вкрутить так, чтобы он не выступал выше поверхности детали.

§14 Дополнительный элемент (опция).

§15 Средний щит стола необходимо поместить между раздвинутых щитов (крышек) рабочей поверхностью вверх.

§16 Рекомендованный размер матраца.

§17 Для соединения между собой изделий, необходимо использовать винтовую стяжку VHS или соответствующий шуруп из комплекта фурнитуры.

§18 **ВНИМАНИЕ!** Необходимо закрепить изделие с помощью фиксирующей ленты, которая является обязательным элементом для безопасной эксплуатации изделия.

§19 Возможность установки дверей с правой или левой стороны изделия.

§20 **ВНИМАНИЕ!** Во время закрывания откидной двери в последней фазе движения придерживайте дверь, так как из-за неконтролируемого опускания есть вероятность повреждения детали.

§21 Видимые эксцентриковые стяжки необходимо закрыть заглушками.

§22 **ВНИМАНИЕ!** Неосторожное использование изделия может привести к опрокидыванию.

§23 **ВНИМАНИЕ!** Детали, оклеенные глянцевыми пленками, имеют защитную пленку, которую необходимо снять после монтажа детали. Поверхность этих деталей можно чистить не раньше, чем через 4 недели после монтажа.

Элементы фурнитуры, предназначенные для самостоятельного приобретения в специализированных магазинах.

Рекомендации по эксплуатации и обслуживанию

Качество и комплектность изделия рекомендуется проверять в магазине при покупке в распакованном виде.

В процессе эксплуатации изделия необходимо периодически затягивать ослабленные винтовые соединения, а также эксцентриковые стяжки.

Изделие предназначено для оборудования интерьера жилых комнат в помещениях с относительной влажностью воздуха от 45 до 70%.

Во избежание коробления деталей и изменения цвета изделия следует избегать установки мебели на прямых солнечных лучах. В случае установки изделия мебели в непосредственной близости от нагревательных и отопительных приборов ее поверхности во время эксплуатации должны быть защищены от нагрева. Температура нагрева элементов мебели не должна превышать +40 °С.

При эксплуатации мебельной продукции необходимо исключить попадание воды и иных жидкостей на элементы изделий мебели. При монтаже моек, раковин в изделиях мебели для кухонь должна быть предусмотрена их гидроизоляция в местах контакта с поверхностью корпуса изделия мебели.

В случае необходимости перемещения изделия по квартире перед его перестановкой, необходимо полностью освободить его от груза. Рекомендуется перед перестановкой вынуть выдвижные ящики и переставные полки. Во избежание поломки имеющихся опор, передвижение производить приподнимая изделие над уровнем пола.

Удаление пыли с изделий следует производить слегка влажной мягкой салфеткой.

При эксплуатации изделий набора **ЗАПРЕЩАЕТСЯ**:

- в процессе сборки и эксплуатации изделий набора становиться ногами на горизонтальные щиты (полки), основание кровати;
- перемещать изделия держась за верхние щиты;
- применять химические чистящие средства для уборки мебели.

Гарантии изготовителя

1. Гарантийный срок эксплуатации изделия - 24 месяца (для изделий для лежания и сидения - 18 месяцев) со дня продажи магазином. В период гарантийного срока изготовитель гарантирует ремонт изделий или их замену, если потребителем не нарушены правила эксплуатации.
2. Претензии предъявляются потребителем непосредственно в торгующую организацию, в которой была приобретена мебель, предъявив настоящую "Инструкцию по сборке" и копию товарного чека.
3. Срок службы мебели - 5 лет.
4. Предприятие-изготовитель оставляет за собой право вносить изменения в конструкцию изделия, не ухудшая его конструктивные и эксплуатационные характеристики.
5. Изделие соответствует требованиям ТР ТС 025/2012. Необходимый уровень электробезопасности и изоляционной защиты комплектующих соответствует требованиям ТР ТС 004/2011. Электромагнитная совместимость комплектующих соответствует требованиям ТР ТС 020/2011.
6. Декларация о соответствии: ЕАЭС № BY/112 11.01. ТР025 018.01 04391 от 06.06.2025 г., действительна до 05.06.2030г. включительно.

Дата_____ **Штамп ОТК**_____

EAC

EN

Furniture Assembly

Note: Before starting to assemble furniture, please read all the Furniture Assembly Instructions including the rules for maintenance and use.
Follow the sequence of individual assembly stages according to the paragraphs § provided in the General Rules for Furniture Assembly.

KEEP THESE INSTRUCTIONS FOR THE DURATION OF FURNITURE USE.

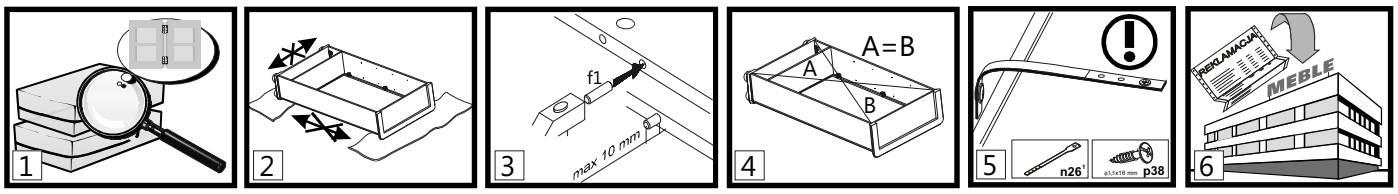

1. **NOTE!** Do not proceed with assembly if any components are defective or damaged.
2. Place the components on a soft, clean surface, e.g. a towel or blanket, during assembly. Do not assemble furniture on rags, carpets, etc.
3. Drive the dowel pins f1 into the 8mm diameter holes, located on components' edges. Leave the cam bolt holes free. Any pin that sticks out by more than 10mm needs to be taken out, replaced and shortened as it may damage the side wall during assembly.
4. Make sure that the diagonals are of equal length before attaching the back wall.
5. **NOTE!** Safety strap. Install according to instructions. Improperly secured furniture may break free and fall during use.
6. Dear Customer, in case of complaints please quote the code number provided on the first page of the Assembly Instructions. Report all comments and complaints where you purchased the furniture. If possible, provide a label of defective product indicating the packing date and the packer.

§ Explanations / Possible notes used in the Assembly Instructions:

§1

Component symbol	Code	Dimensions [mm]	Quantity[pcs]	Pack
A	B	C	D	E

§2 The first stage of the assembly involves fitting the components with the proper accessories as specified on the drawings below.
The symbol ① denotes places where special caution is required during assembly.

§3 Set screw adjusts cabinet flap door opening (tighten the screw for the cabinet flap door to fall more freely).
NOTE!! Lack o for improper adjustment poses risk of flap door falling freely.

§4 **NOTE!!**
Attach unit to wall when completely assembled. Improperly attached furniture may break free and fall while being mounted or used.The unit may only be attached to the wall by a qualified person. Check that the wall is suitable fo rhaving furniture attached to it before hand. Choose a suitable anchor bolt and check the strength and quality of the attachment.

§5 **NOTE!!**
Place the top unit on the base unit then join them using connector plate n52 and screws p25. The unit may break free and fall during use if this instruction is not followed.

§6 Assemble the unit according to the drawings below using the specified connectors and/or joints.

§7 **ATTENTION!** The operation must be carried out very carefully in order to damage the parts of the product.

§8 Apply glue y1 into the holes of the depicted component, attach it and wait for the glue to dry.

§9 Clean the glued area thoroughly.

§10 Adjustment

§11 **NOTE!!** Handle glass components with extra caution so as not to cut yourself or damage or break the components.

§12 Drill holes according to drawings. During this operation take special care not to cut yourself or damage the component!

§13 Tighten the screws e8 so they do not project over the rim.

§14 Option

§15 Place the insert upside down onto the frame in place designed for that component using the unfolded top unit.

§17 Connect the adjoining units using VHS connecting screws.

§18 **NOTE!!**
Use security tape as this is essential to ensure the safety of those who use your furniture.

§19 The door may be installed either on the left or the right side of the unit.

§20 **NOTE!! Bed unit and flap have a tendency to slam when closing. There is a risk of injury.**

§21 Apply masking strip/unit in visible places.

§22 **NOTE!!** Furniture may break free and fall if not used with caution.

§23 **NOTE!!** High gloss fronts are covered with a protective film which is to be removed once the component has been hung up.
The surface of these fronts cannot be cleaned until least 4 weeks after removing the protective film.

Elements of accessories, designed for self-purchase in specialized stores.

Furniture Use and Maintenance



1. Furniture units must be placed on a level surface and levelled.
2. Check the condition of the cam pins while the furniture is in use. Tighten if necessary.
3. **NOTE!! Do not climb on furniture.**
4. Furniture must be placed in dry rooms, with working ventilation, and at least 1 m from active heat sources. The rooms must be protected against detrimental weather conditions (sunlight, rain, etc.).
5. **NOTE!! Placing excessive loads on furniture is dangerous to users and may cause permanent damage.**
6. Furniture must be moved by being lifted it with no load on it. Note: shifting or dragging furniture may cause permanent damage. When moving, hold the vertical elements of the unit, i.e. the sides and legs. Do not grab the horizontal elements, e.g. structural shelves or drawers, as these are prone to damage.
7. Clean furniture using a damp cloth or paper towel.

STYLIUS B169-SZF6D2S

A	B	C			D	E
1	B169-207	2128	613	16	1	2\7
2	B169-208	2108	580	16	1	2\7
3	B169-111	2140	580	16	1	1\7
4	B169-112	2140	580	16	1	1\7
5	B169-113	437	560	16	1	2\7
6	B169-114	437	560	16	1	2\7
7	B169-1315	1344	560	16	1	1\7
8	B169-127	327	560	16	1	3\7
9	B169-1328	1344	560	16	1	1\7
10	B169-129	327	560	16	1	2\7
11	B169-304	2044	560	16	2	3\7
13	B169-307	511	540	16	6	3\7
14	B169-009	1667	499	22	2	5\7
15	B169-010	1001	199	22	2	5\7
16	B169-008	1667	499	22	2	5\7
17	B169-007	401	499	22	2	5\7
18	B169-1507	2156	50	22	2	4\7
19	B169-1505	70	38	38	2	4\7
20	B169-1519	2010	40	19	1	4\7
21	B169-1509	2010	40	19	1	4\7
22	B169-5810	639	79	19	1	4\7
24	B169-5812	2183	79	19	1	4\7
25	B169-5811	639	79	19	1	4\7
26	B169-570	500	120	16	2	2\7
27	B169-571	500	120	16	2	2\7
28	B169-510	929	106	16	2	2\7
29	B169-553	350	617	70	1	6\7
30	B169-554	350	617	70	1	6\7
31	B169-909	2150	524	2,5	2	2\7
32	B169-910	2150	1005	2,5	1	1\7
33	B169-911	505	944	2,5	2	2\7
34	dr-981	981	30	15	1	3\7
	Фурнитура/Accesories				1	7\7

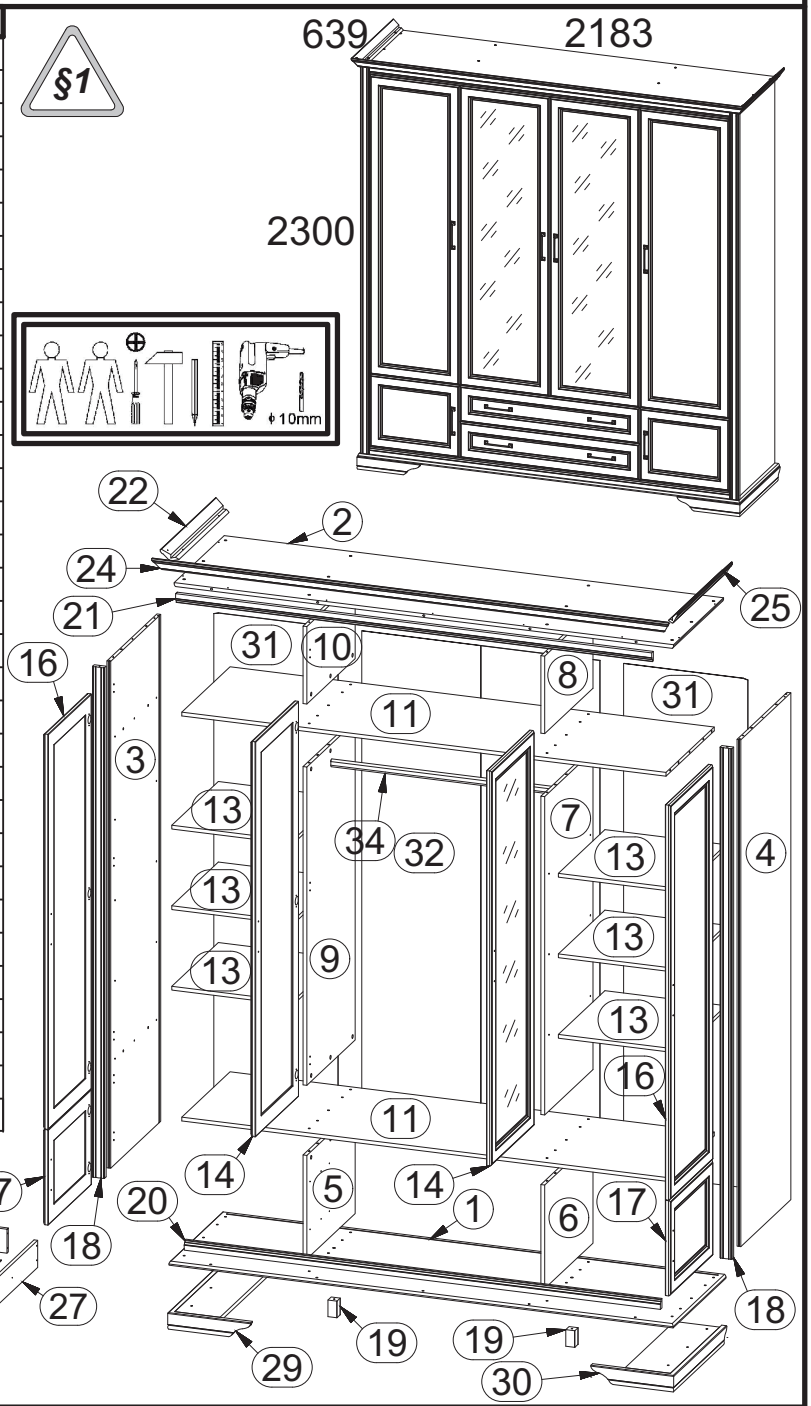

10x bb02

6x at2/1 K9; ϕ35	10x at3/1	16x at3/2	10x cm1	24x d1 ø5x17 mm
26x e1 ø7x50 mm	12x e2 ø6,3x13 mm	2x e3 Ø6x13м	6x e22 ø7x28 mm	20x e23 ø6,3x30mm
38x f1 ø8x30 mm	8x f6 ø8x50 mm	14x f11	2x fb1 Ø10x50 mm	8x j29 M4x14 mm
12x j8 M4x25 mm	8x k1	24x l1	20x l2	2x nb24
2x n26	2x nb27	5x n54 50x12x13.5	12x nb26	8x p64 ø4x40 mm
2x pb2 Ø5x60 mm	4x p16 Ø3,5x25 mm	14x p25 ø3,5x16 mm	24x p27 ø3,5x13 mm	14x pb3 ø3,5x10 mm
32x p51 ø3,5x15 mm	26x pb1 Ø3,5x16 mm	4x ppt45/1	4x ppt45/2	1x qb18
40x r1 f15x12mm	12x r10	16x r42 20/11	40x s2 ø16	4x t34
1x y1 GLUE	1x z1			

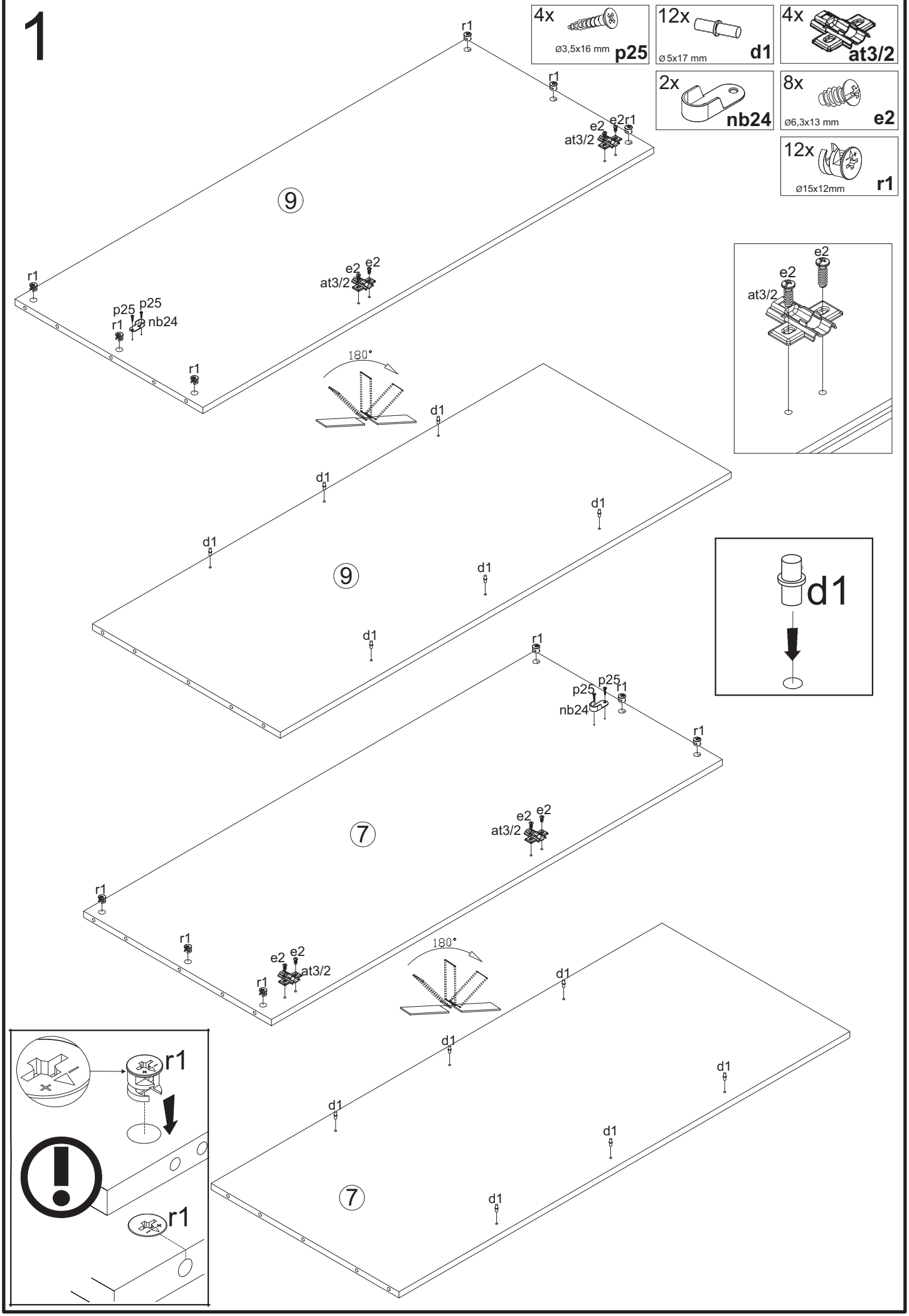
1
4x
Ø3,5x16 mm
p25
12x
Ø5x17 mm
d1
4x
at3/2
2x
nb24
8x
Ø6,3x13 mm
e2
12x
Ø15x12mm
r1
9
180°
d1
7
p25
nb24
e2
at3/2

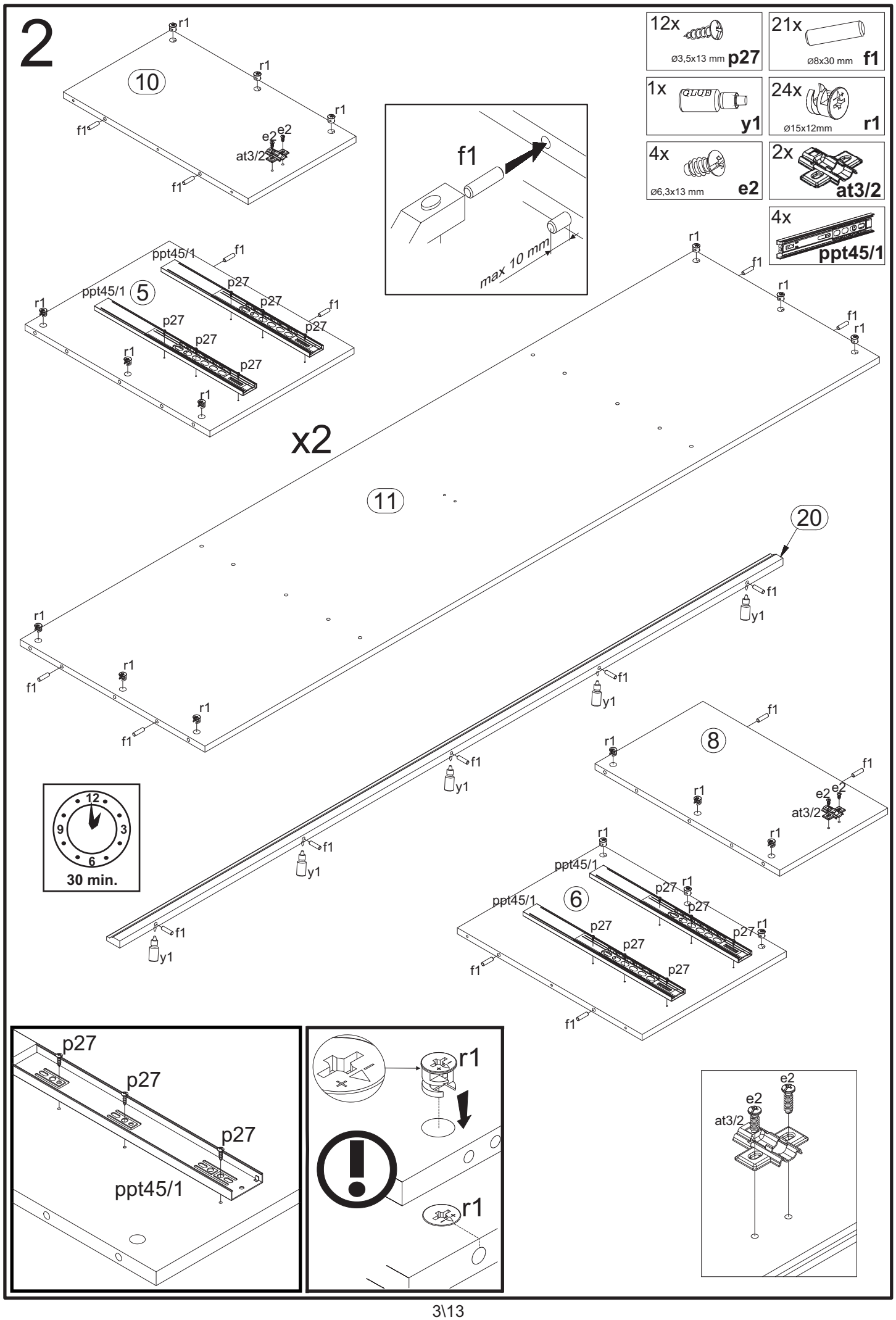
2
12x
ø3,5x13 mm p27
21x
ø8x30 mm f1
1x
y1
24x
ø15x12mm r1
4x
ø6,3x13 mm e2
2x
at3/2
4x
ppt45/1
10
r1
f1
e2
at3/2
f1
max 10 mm
ppt45/1
5
p27
x2
11
20
y1
8
6
12
9
3
6
30 min.
p27
ppt45/1
r1
e2
at3/2

3

12x r42 20/11

8x f1 Ø8x30 mm

20x e23 Ø6,3x30mm

12x d1 Ø 5x17 mm

10x at3/2

10x bb02

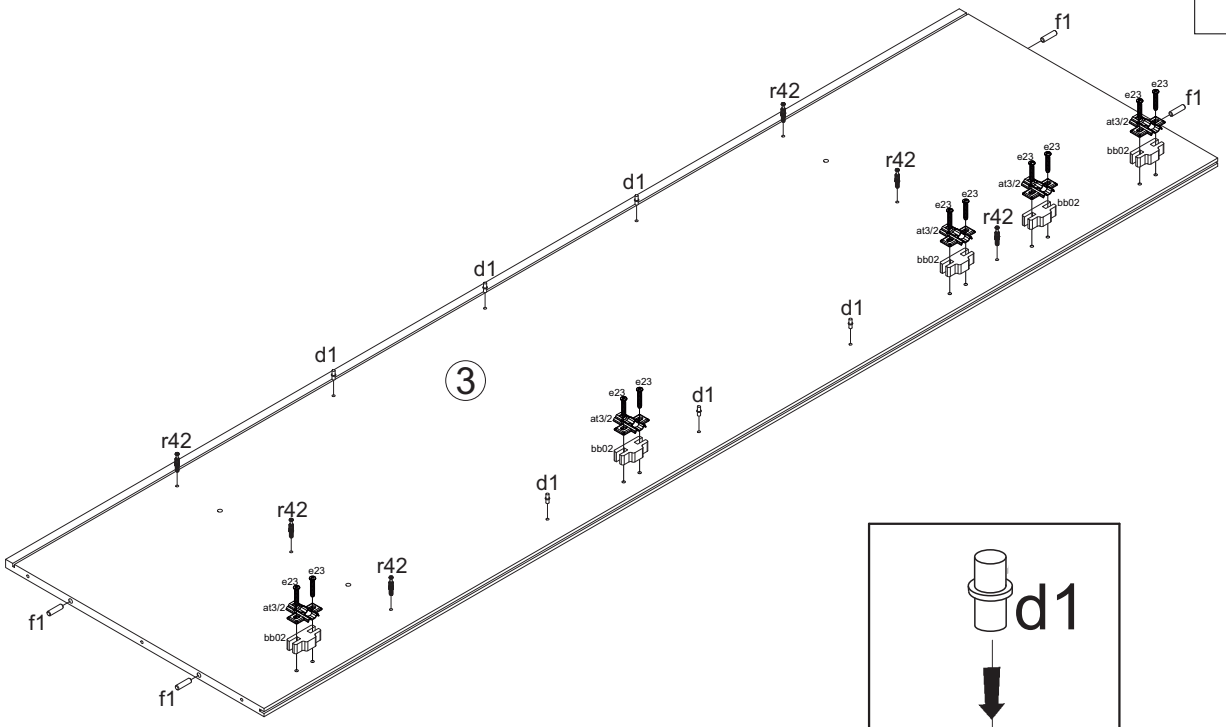

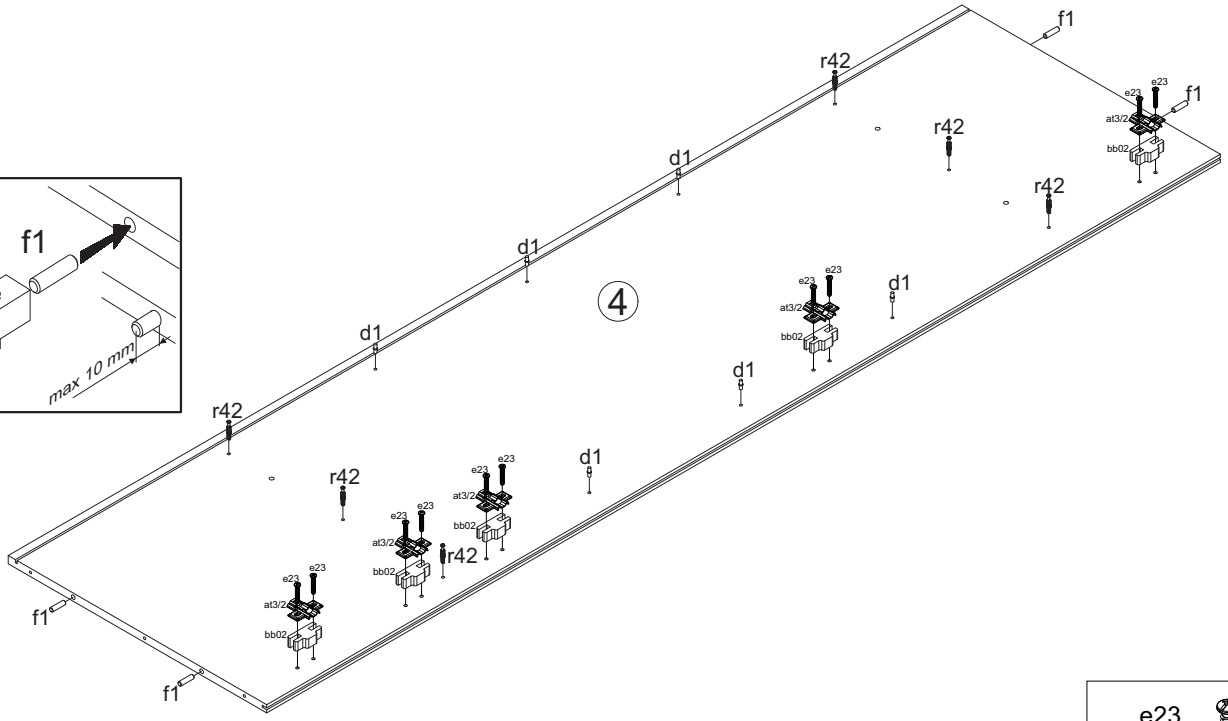

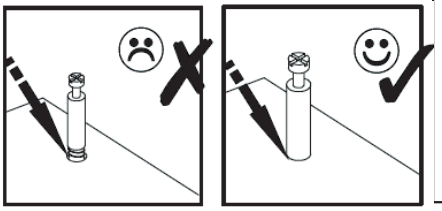

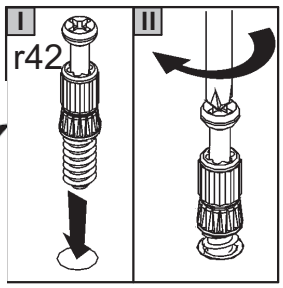

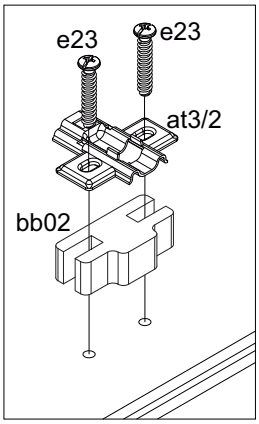

4

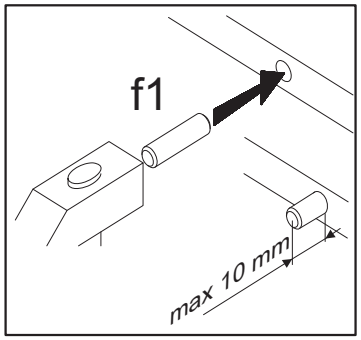
f1
max 10 mm

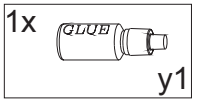
1x
GLUE
y1

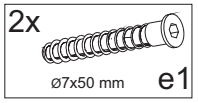
2x
Ø7x50 mm
e1

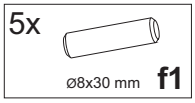
5x
Ø8x30 mm
f1

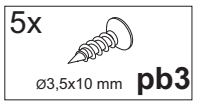
5x
Ø3,5x10 mm
pb3

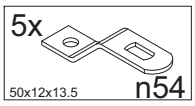
5x
50x12x13.5
n54

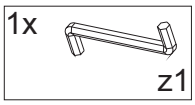
1x
z1

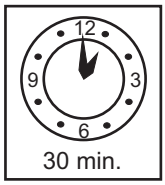
12
3
6
9
30 min.

21
2
1
20
19
24
f1
y1
e1
pb3
n54

pb3
n54

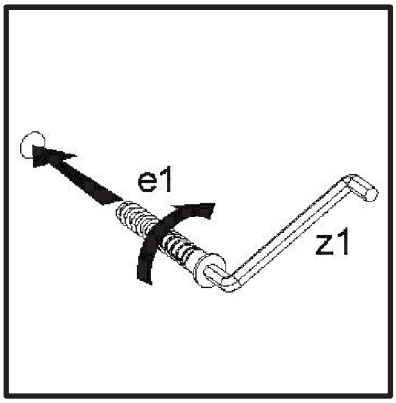
e1
z1

5

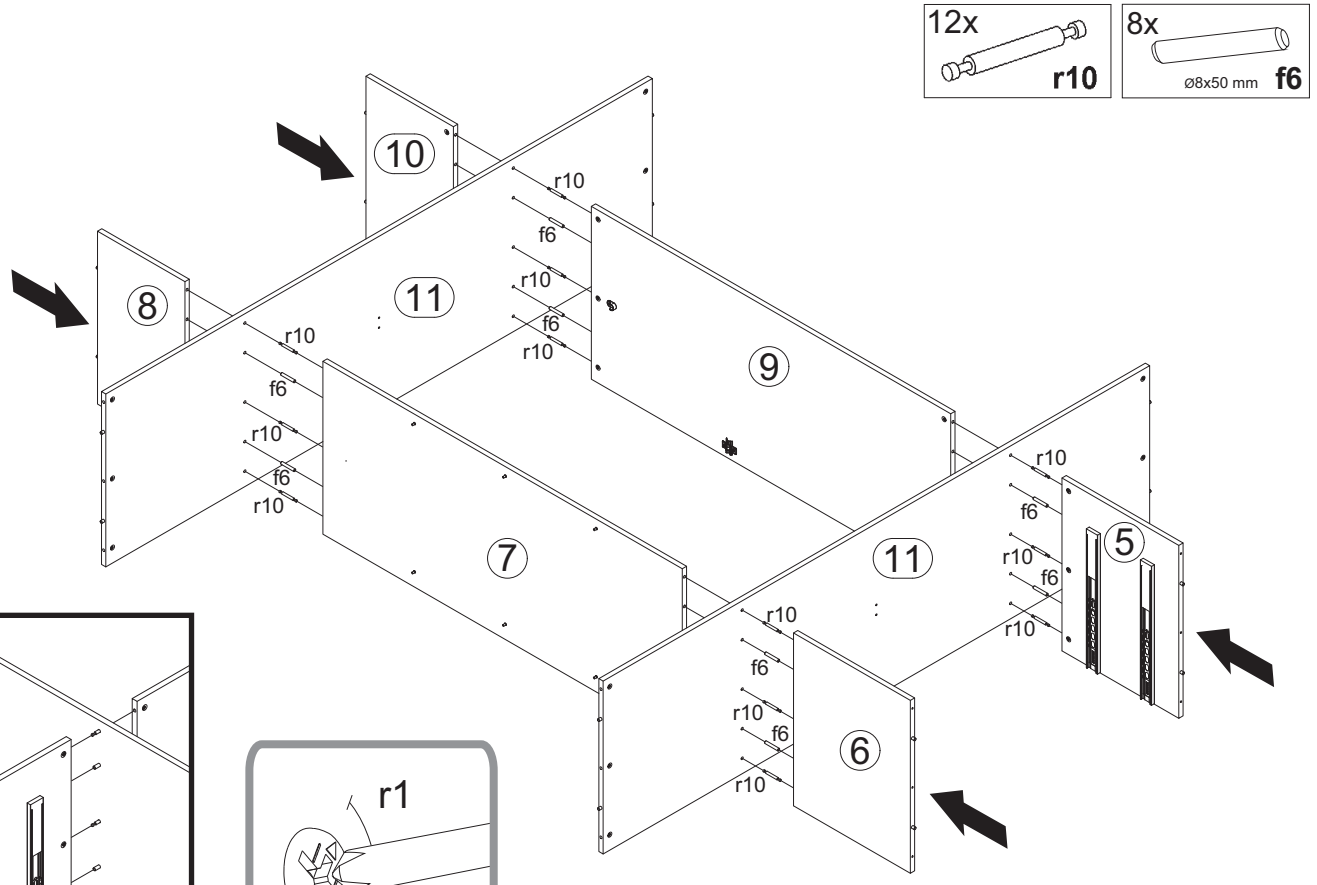

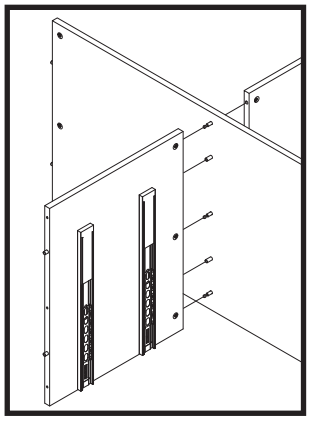

6

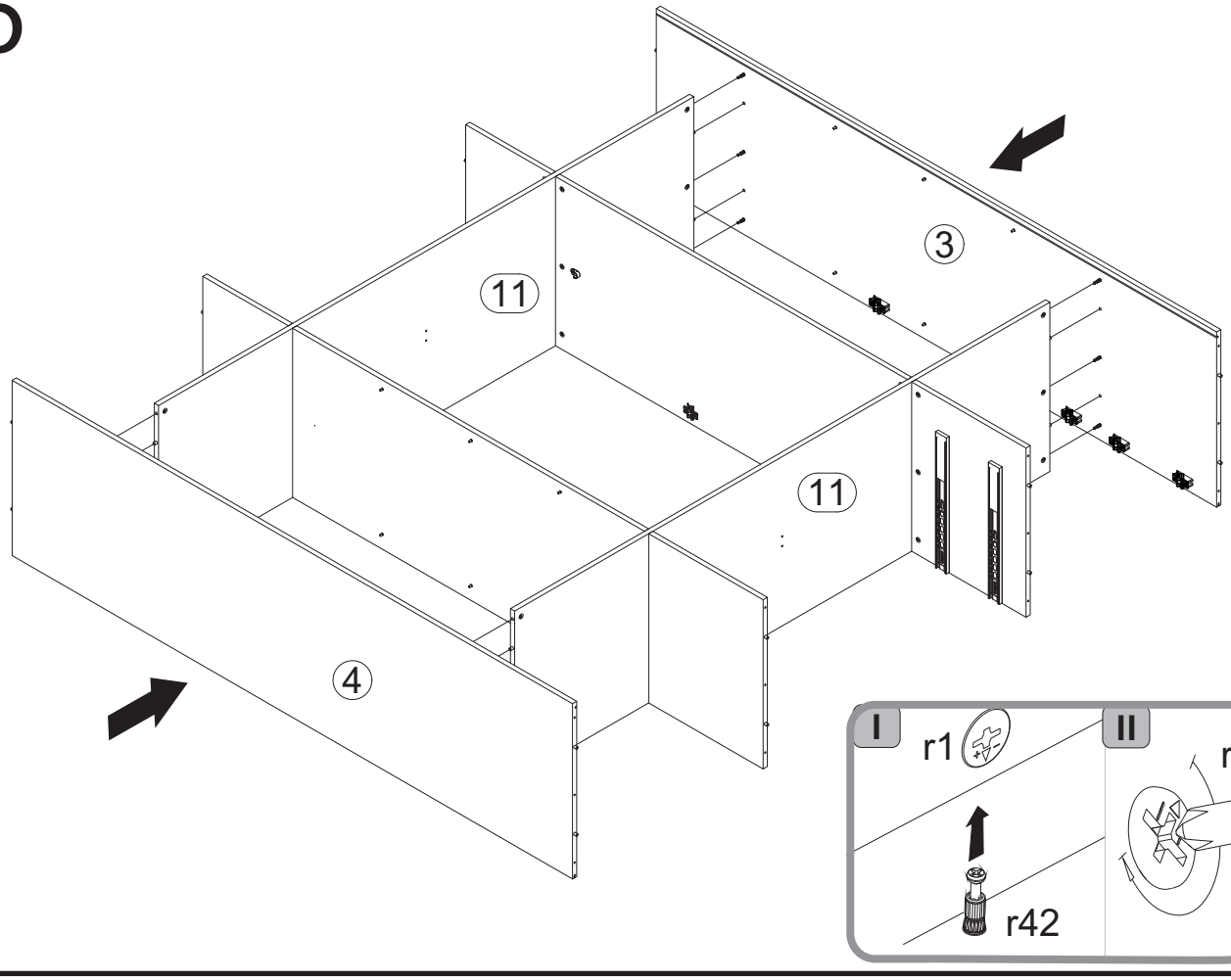

7

1x z1

12x ø7x50 mm **e1**

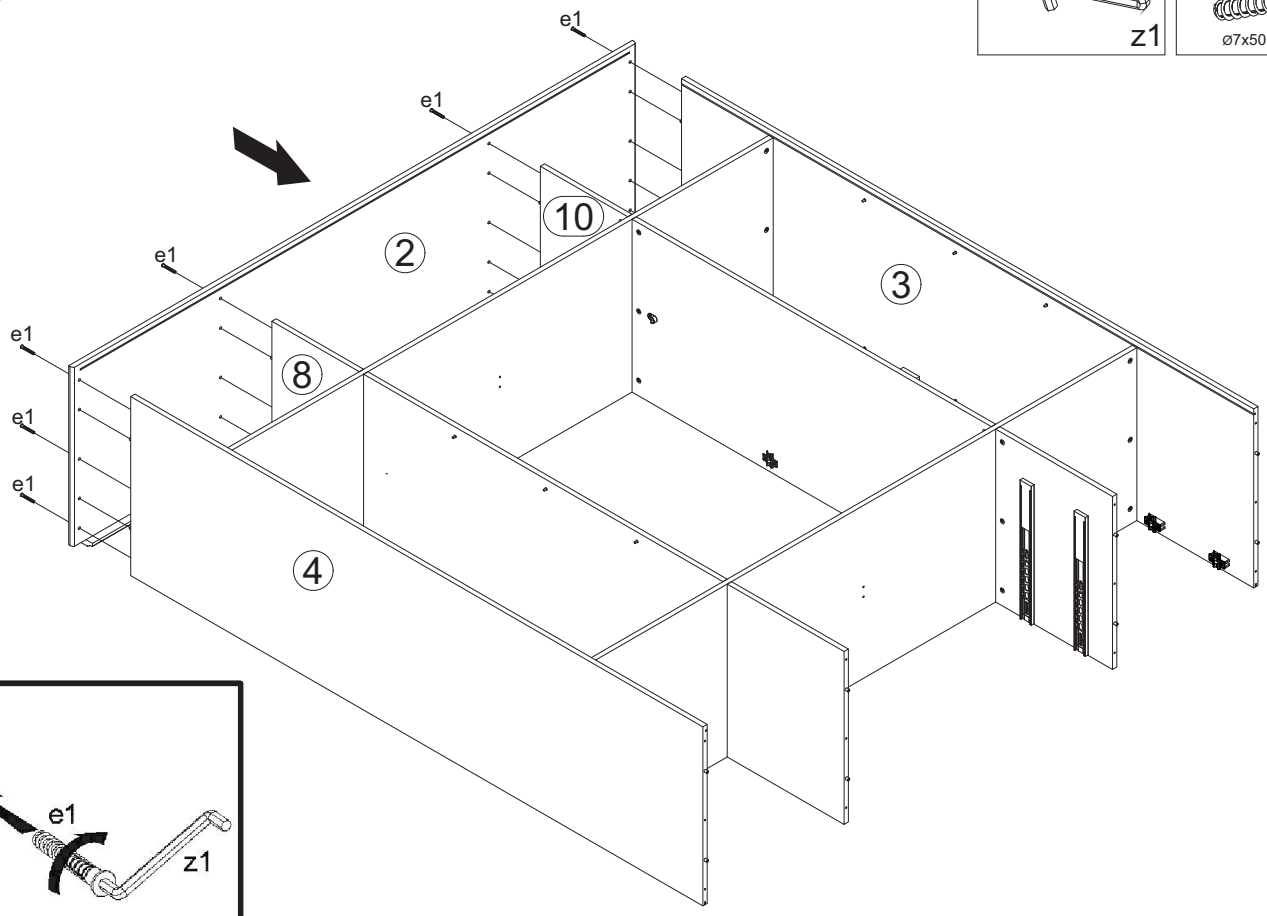

8

1x z1

12x ø7x50 mm **e1**

6x ø7x28 mm **e22**

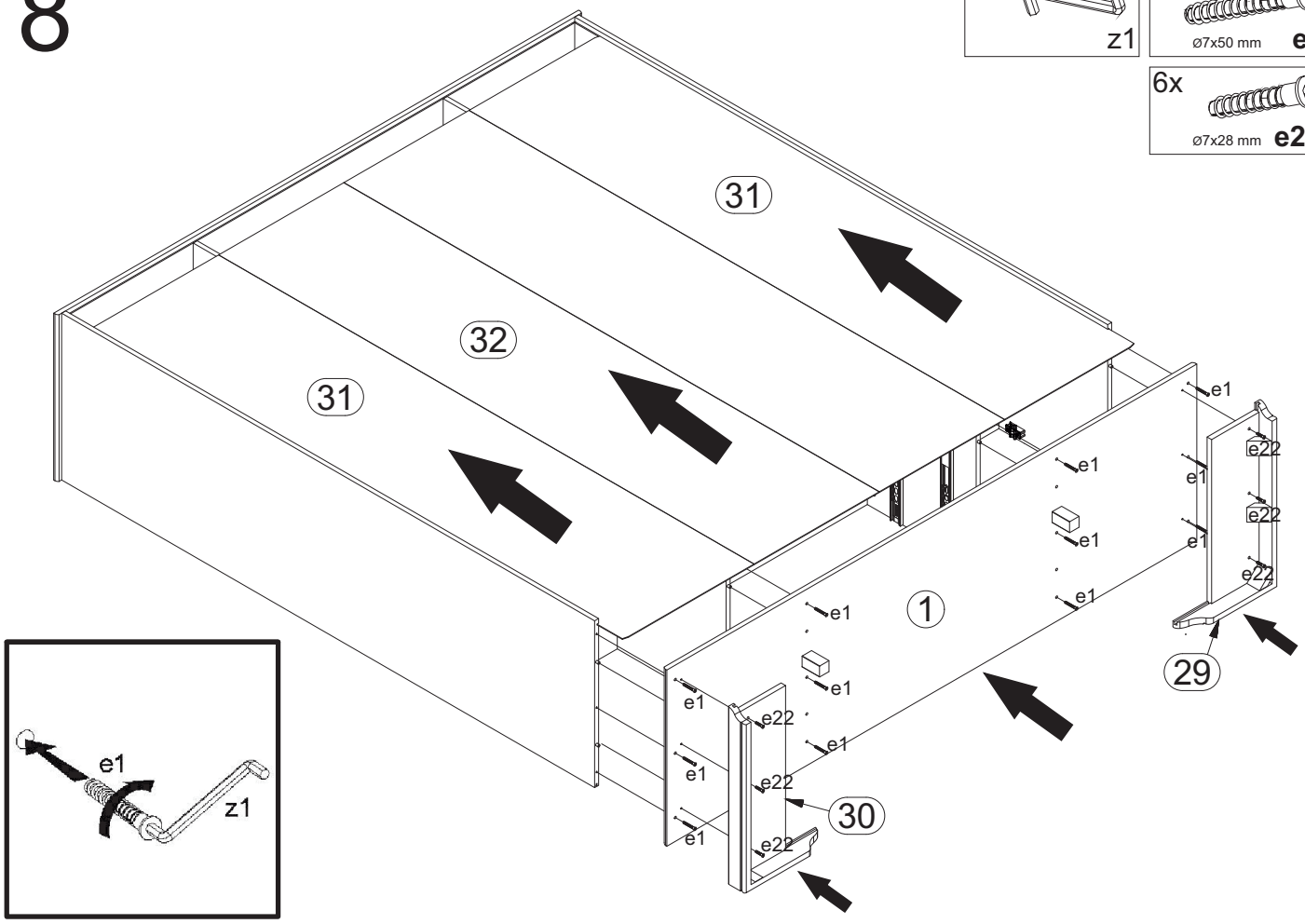

9

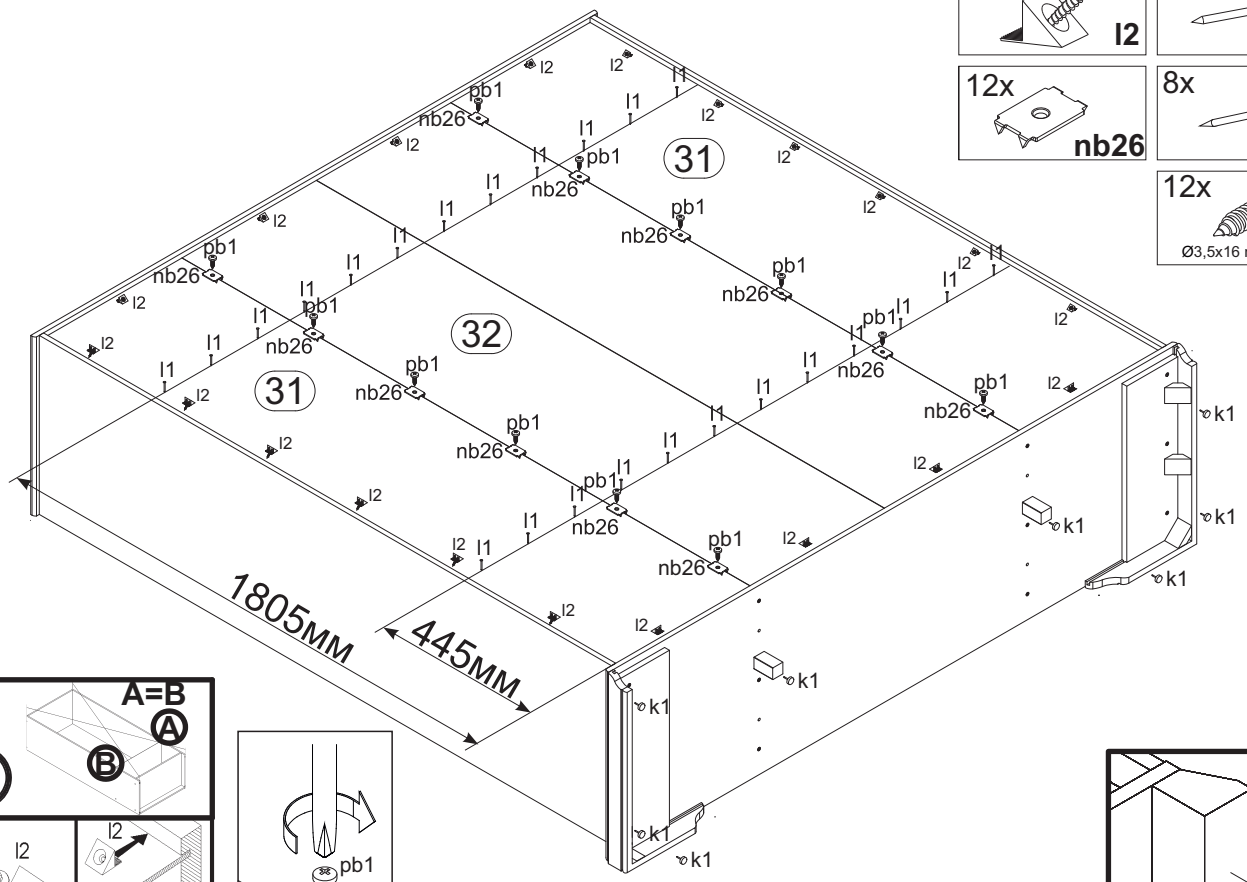
20x
l2
24x
l1
12x
nb26
8x
k1
12x
Ø3,5x16 mm
pb1
31
32
31
1805MM
445MM

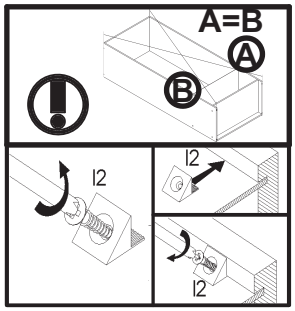
A=B
A
B
l2
l2
l2

pb1
nb26

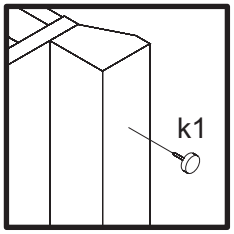
k1

10

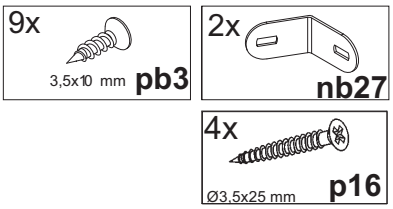
9x
3,5x10 mm
pb3
2x
nb27
4x
Ø3,5x25 mm
p16

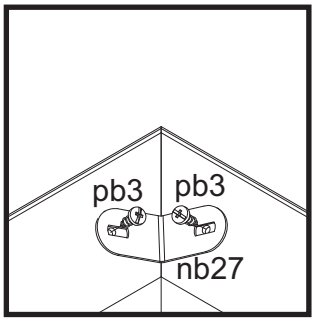
pb3
pb3
nb27

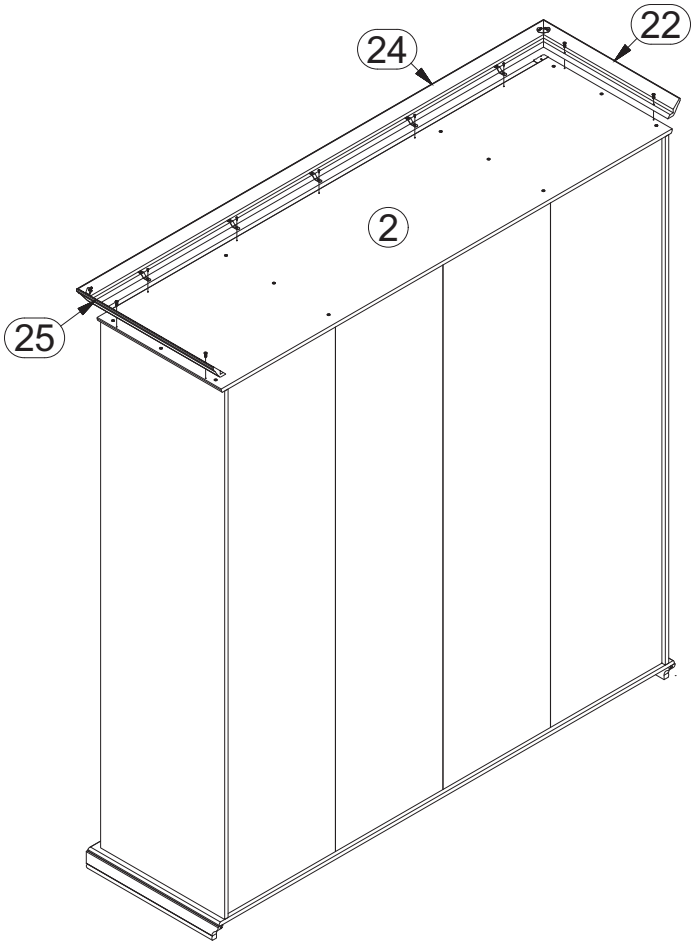
24
22
2
25

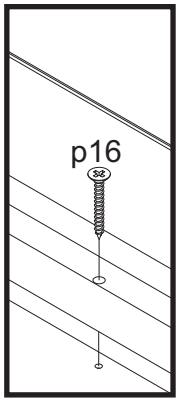
p16

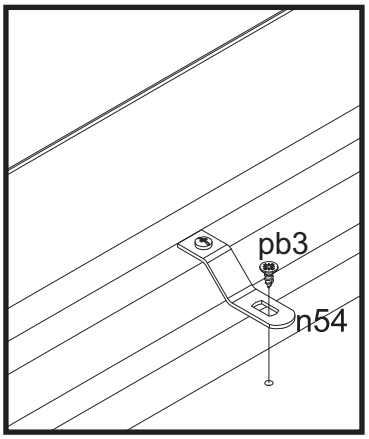
pb3
n54

11

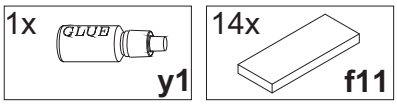

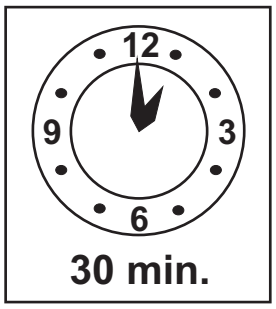

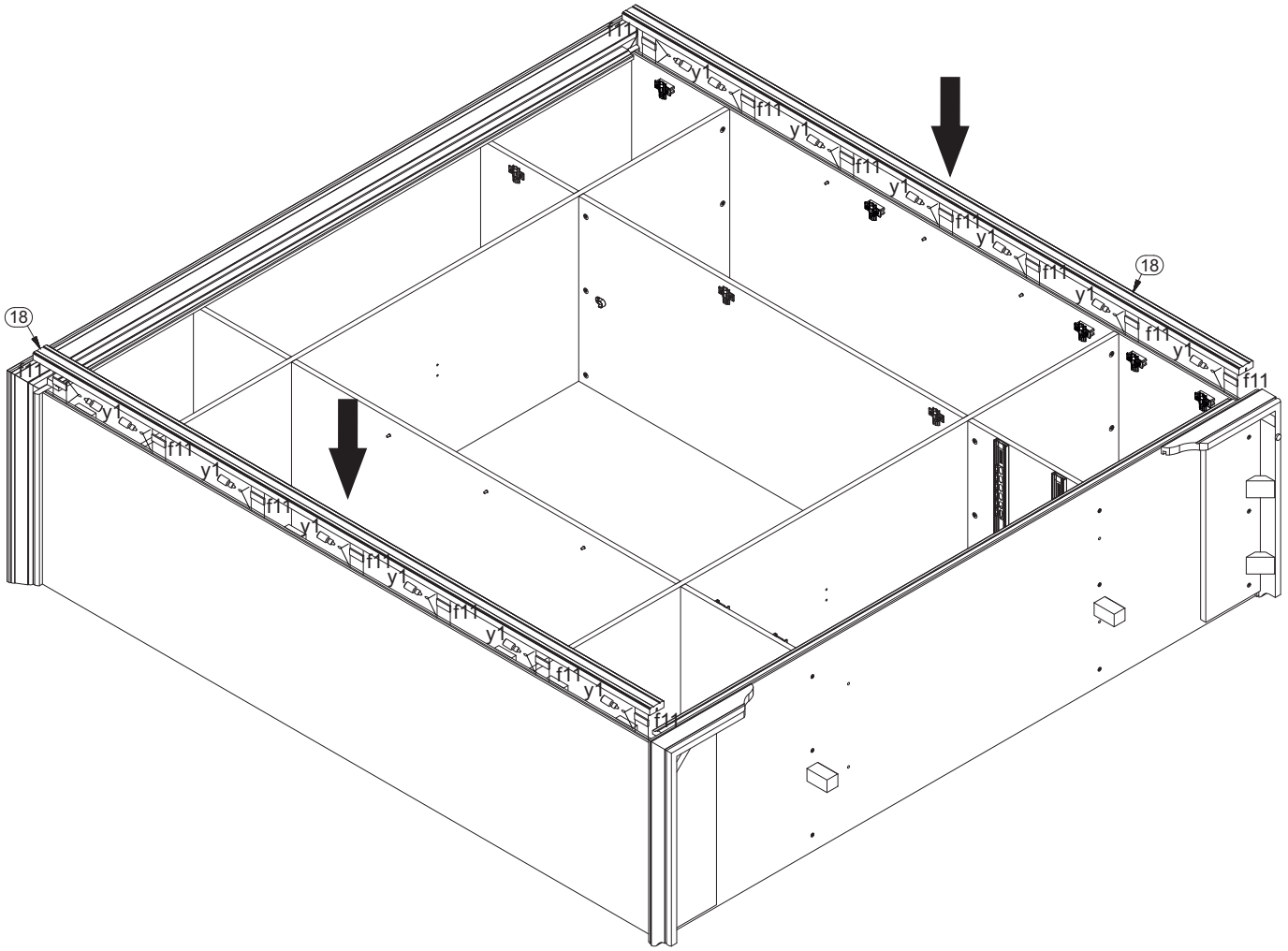

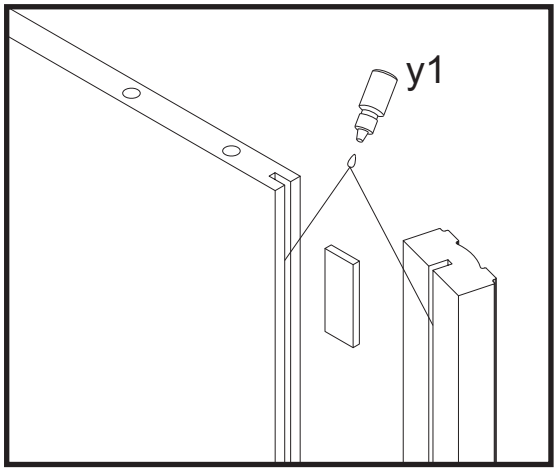

12

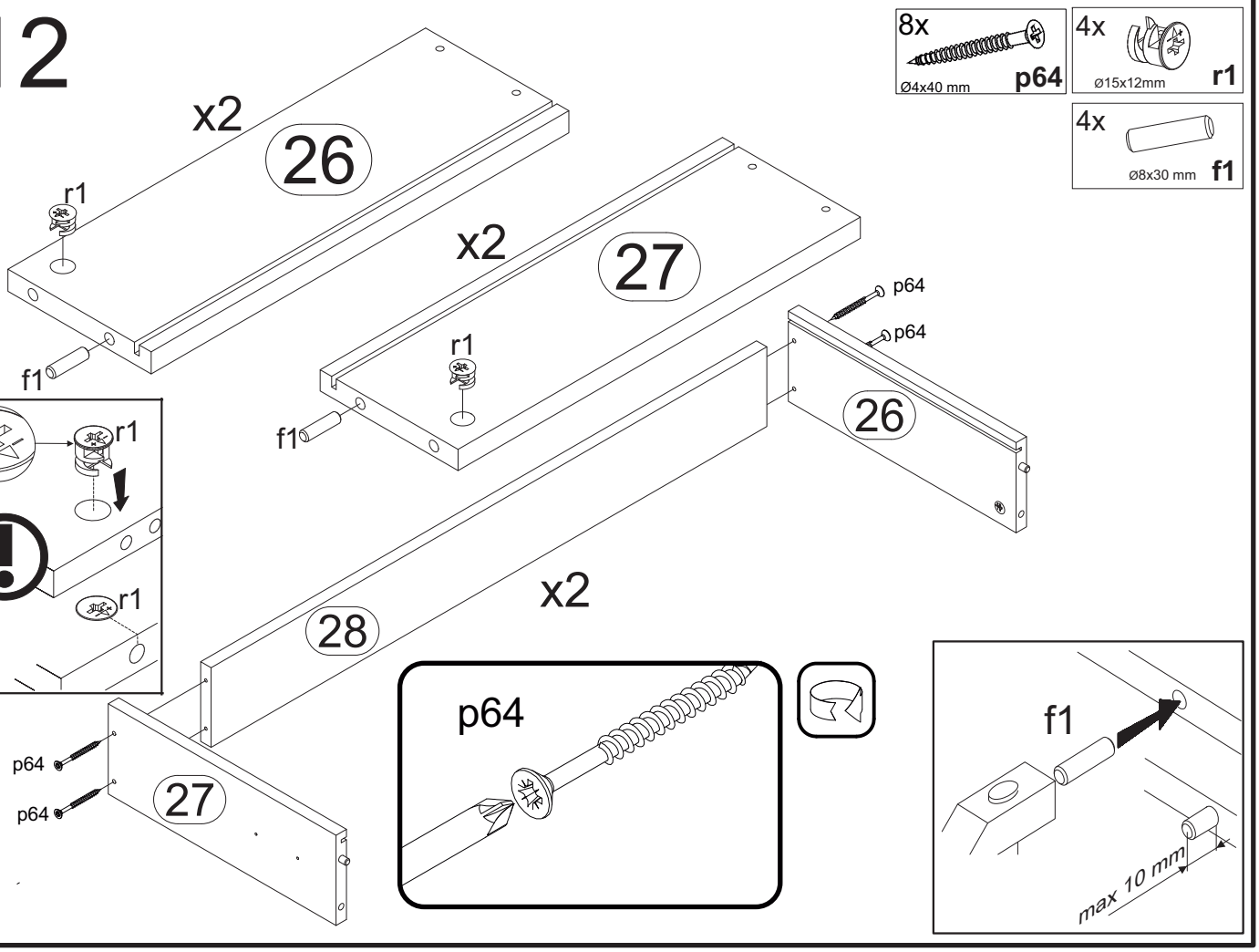
8x
Ø4x40 mm
p64
4x
ø15x12mm
r1
4x
ø8x30 mm
f1
x2
26
r1
f1
x2
27
r1
f1
p64
p64
26
r1
r1
x2
28
p64
27
p64
p64
f1
max 10 mm

13

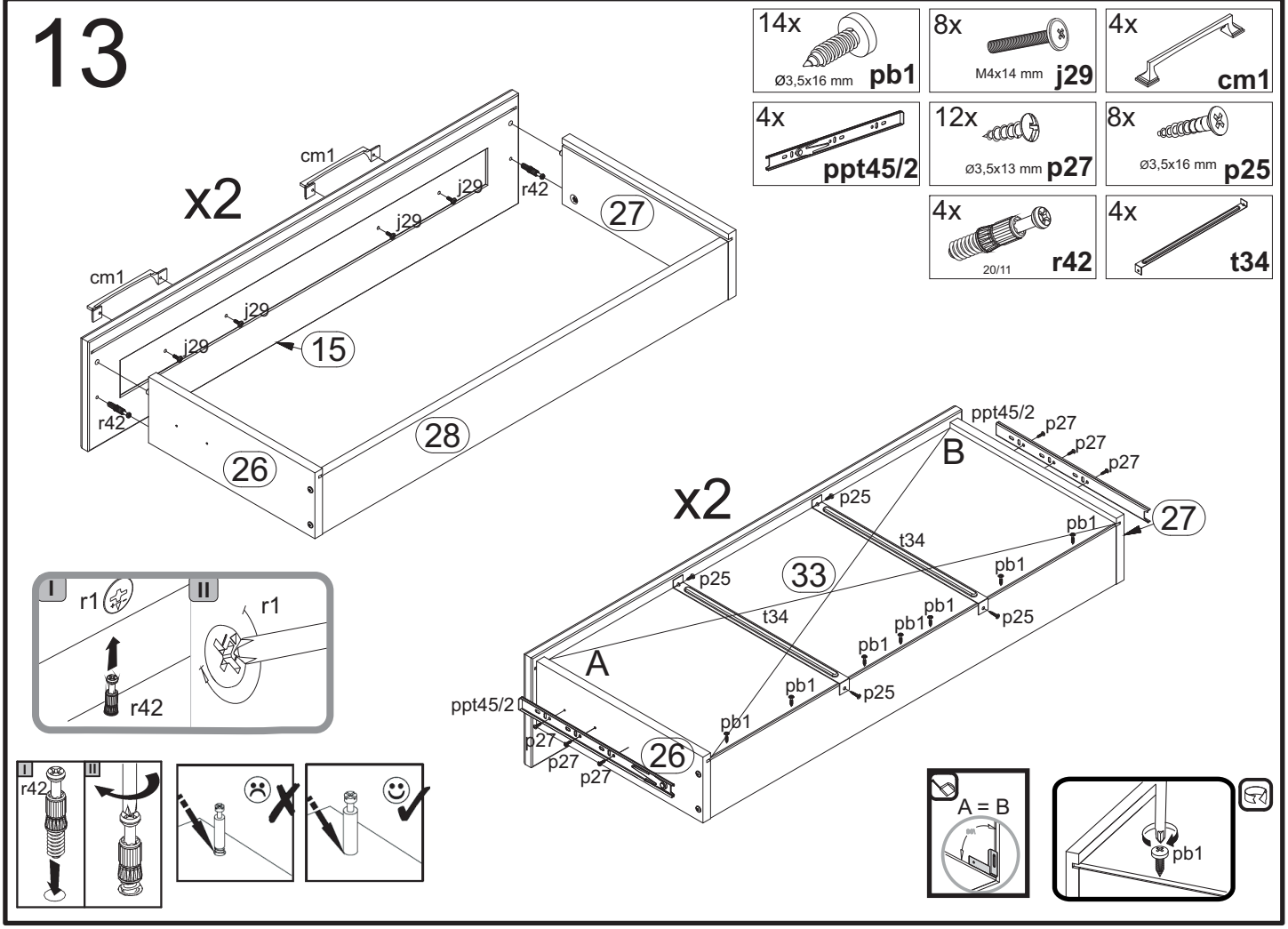
14x
Ø3,5x16 mm
pb1
8x
M4x14 mm
j29
4x
cm1
4x
ppt45/2
12x
ø3,5x13 mm
p27
8x
ø3,5x16 mm
p25
4x
20/11
r42
4x
t34
x2
cm1
j29
j29
r42
27
cm1
j29
j29
15
r42
28
26
x2
ppt45/2
p27
p27
p27
B
p25
27
pb1
t34
33
pb1
p25
t34
pb1
pb1
p25
pb1
A
pb1
p25
ppt45/2
pb1
p27
p27
p27
26
I
r1
II
r1
r42
I
II
r42
A = B
pb1

14

§18

2x Ø10x50 mm **fb1**

2x Ø5x60 mm **pb2**

2x Ø3,5x16 mm **p25**

2x **n26**

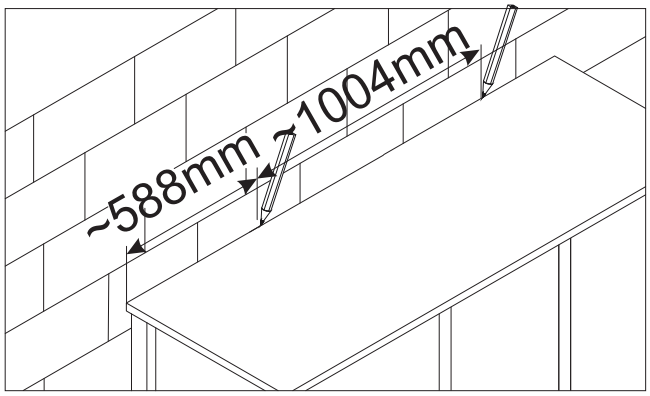

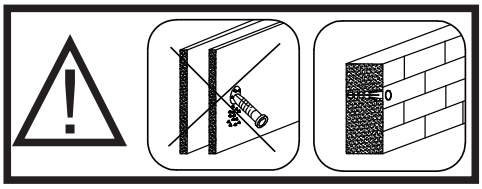

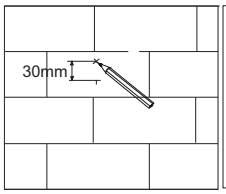

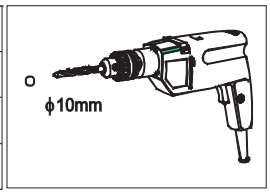

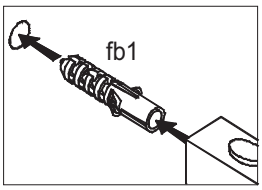

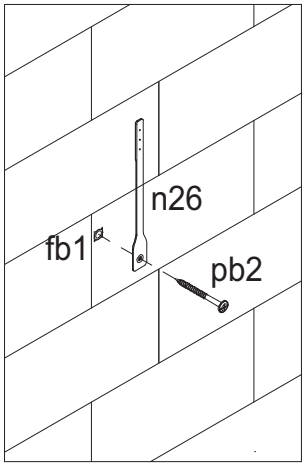

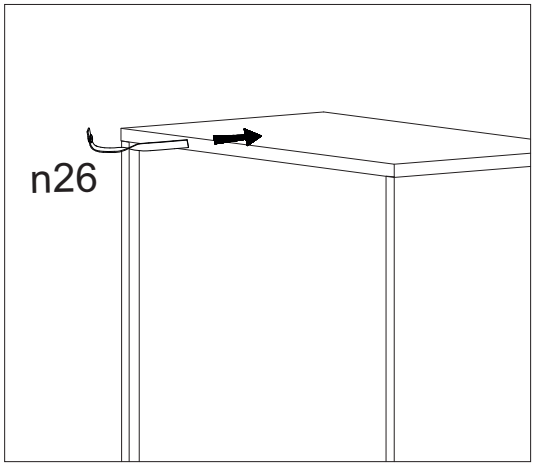

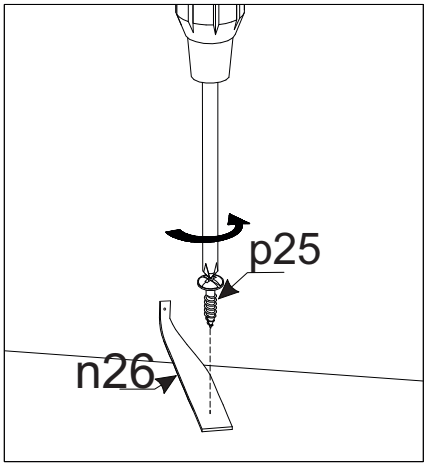

15

1x **qb18**

2x Ø6x13м **e3**

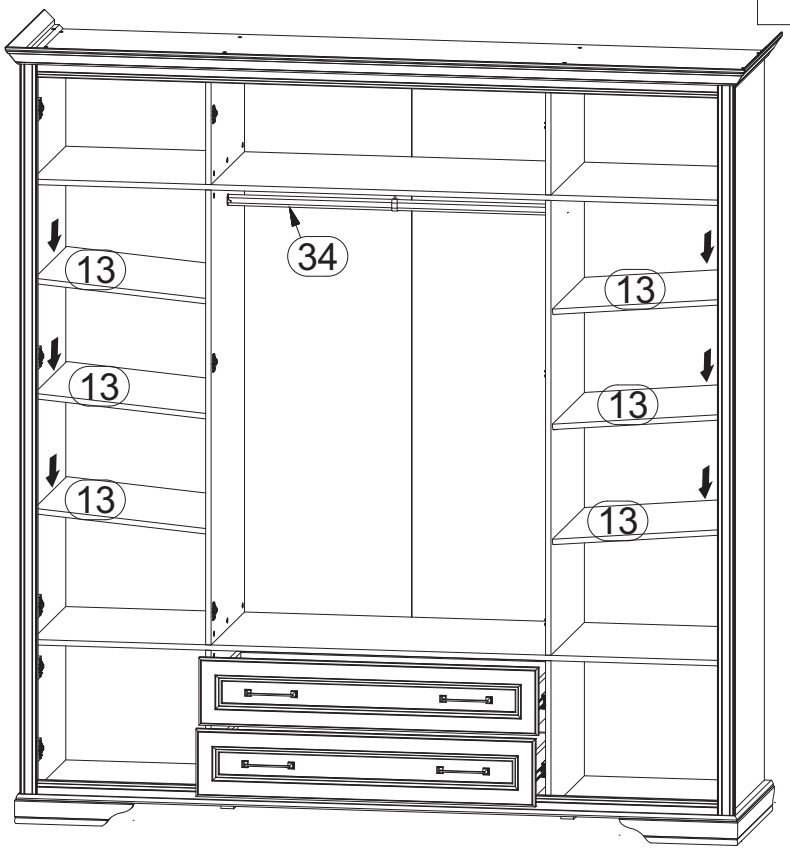

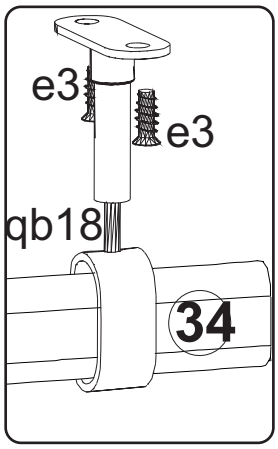

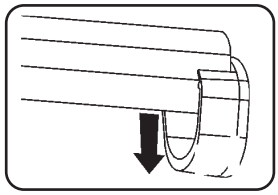

16

4x cm1

10x at3/1

8x M4x25 mm j8

20x ø3,5x15 mm p51

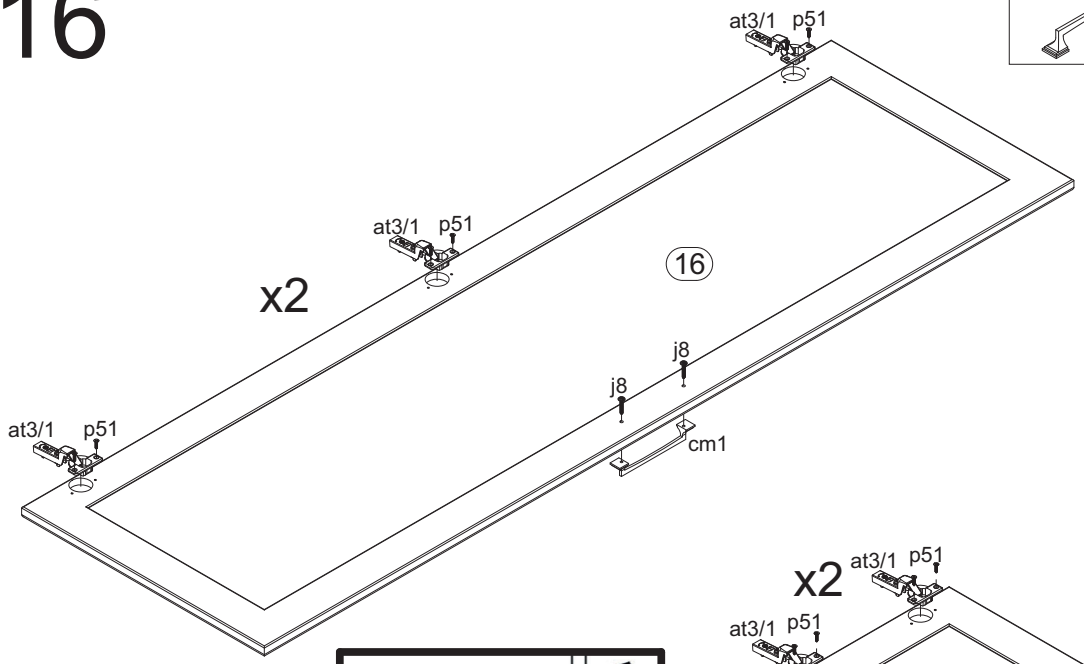

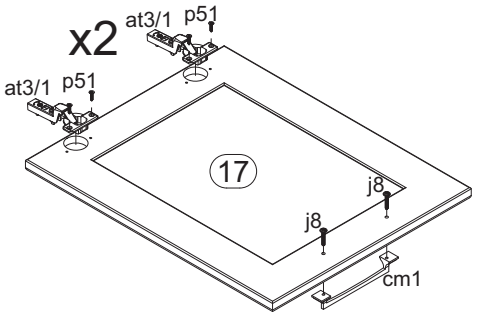

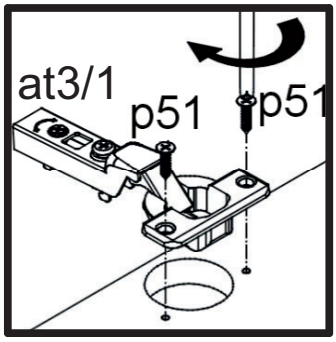

17

4x M4x25 mm j8

2x cm1

6x K9; ϕ35 at2/1

12x ø3,5x15 mm p51

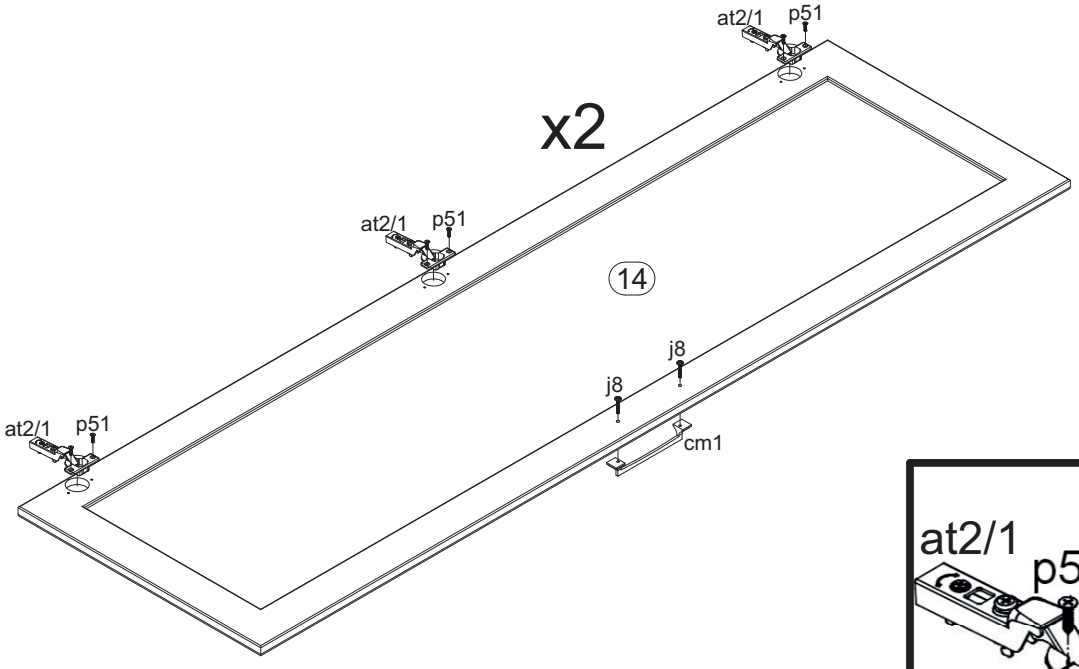

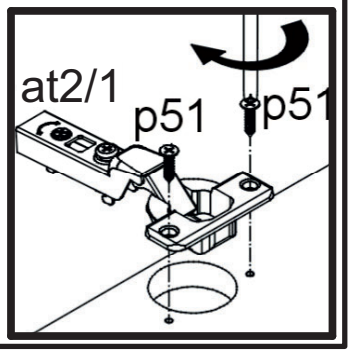

18

