н.м. STYLIUS
СТИЛИУС

Шкаф B169-SZF3D4S

RUS

Инструкция по сборке

ВНИМАНИЕ! Перед началом сборки изделия просим ознакомиться с инструкцией по сборке, а также с рекомендациями по эксплуатации и обслуживанию. Сборка изделия должна производиться в порядке, изложенном в настоящей инструкции.

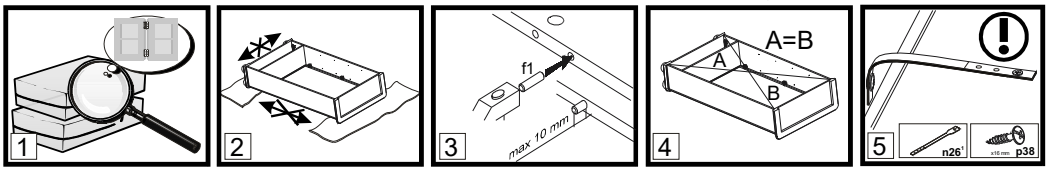

1. **ВНИМАНИЕ!** Не начинайте сборку изделия, если вы обнаружили дефекты или повреждения.
2. Во время сборки детали необходимо разложить на ровной, мягкой и чистой поверхности (например полотенце, одеяло). Не собирать мебель на ковре или войлоке.
3. В отверстия диаметром 8 мм, находящиеся на торцах деталей, вбить деревянные шканты **f1**. **ВНИМАНИЕ!** В случае, если шкант выступает из отверстия более, чем на 10 мм, его необходимо укоротить или заменить, так как возможно повреждение деталей.
4. Положить корпус изделия фасадными кромками вниз на ровную поверхность и выровнять его, измеряя рулеткой расстояния между противолежащими углами по диагонали. Расстояния должны быть равными.
5. Закрепить фиксирующую ленту, согласно инструкции. Неправильное прикрепление мебели может привести к ее опрокидыванию.

Пояснения / описание возможных указаний, используемых в инструкции по сборке

§1

Номер детали	Код детали	Размеры, мм	Количество,шт	Номер пачки
A	B	C	D	E

§2 Первый этап сборки состоит в оснащение деталей соответствующей фурнитурой, согласно нижеследующих рисунков. Символы "!" обозначают те места, на которые следует обратить особое внимание при сборке. **Фурнитура находится в пачке с маркировкой «ФУРНИТУРА».**

§3 Регулировочный винт регулирует открывание откидной двери (вкручивание винта облегчает опускание двери)

§4 Прикрепить изделие к стене. Ненадлежащее крепление изделия грозит его падением (отрывом) во время эксплуатации. **ВНИМАНИЕ!** Крепление изделия может проводить только специалист. Перед началом крепления изделия необходимо убедиться, можно ли к данной стене крепить мебель, подобрать соответствующий крепежный дюбель, проверить качество и прочность крепления.

§5 Установить шкаф верхний на верхний щит соответствующего изделия и закрепить при помощи металлической пластины **n52** и шурупов **p2.** Ненадлежащее крепление изделия грозит его падением (отрывом) во время эксплуатации.

§6 Собрать изделие в соответствии с приведенными ниже рисунками при помощи указанной фурнитуры и/или соединительных элементов.

§7 **ВНИМАНИЕ!** Выполнять операцию следует очень осторожно, чтобы не повредить детали изделия.

§8 Соответствующие отверстия детали необходимо промазать клеем **y1**, а затем установить сборочный элемент и оставить до полного высыхания клея **y1.**

§9 Место приклеивания элемента необходимо тщательно очистить.

§10 Регулировка деталей.

§11 При проведении операции будьте внимательны и осторожны, так как чрезмерное усилие при креплении стекла или зеркала может привести к его поломке.

§12 Просверлить отверстия согласно рисунка. Во время выполнения этой операции необходимо соблюдать правила техники безопасности, так как можно получить телесные повреждения или повредить изделие.

§13 Еврошуруп вкрутить так, чтобы он не выступал выше поверхности детали.

§14 Дополнительный элемент (опция).

§15 Средний щит стола необходимо поместить между раздвинутых щитов (крышек) рабочей поверхностью вверх.

§16 Рекомендованный размер матраца.

§17 Для соединения между собой изделий, необходимо использовать винтовую стяжку VHS или соответствующий шуруп из комплекта фурнитуры.

§18 **ВНИМАНИЕ!** Необходимо закрепить изделие с помощью фиксирующей ленты, которая является обязательным элементом для безопасной эксплуатации изделия.

§19 Возможность установки дверей с правой или левой стороны изделия.

§20 **ВНИМАНИЕ!** Во время закрывания откидной двери в последней фазе движения придерживайте дверь, так как из-за неконтролируемого опускания есть вероятность повреждения детали.

§21 Видимые эксцентриковые стяжки необходимо закрыть заглушками.

§22 **ВНИМАНИЕ!** Неосторожное использование изделия может привести к опрокидыванию.

§23 **ВНИМАНИЕ!** Детали, оклеенные глянцевыми пленками, имеют защитную пленку, которую необходимо снять после монтажа детали. Поверхность этих деталей можно чистить не раньше, чем через 4 недели после монтажа.

Элементы фурнитуры, предназначенные для самостоятельного приобретения в специализированных магазинах.

Рекомендации по эксплуатации и обслуживанию

Качество и комплектность изделия рекомендуется проверять в магазине при покупке в распакованном виде.

В процессе эксплуатации изделия необходимо периодически затягивать ослабленные винтовые соединения, а также эксцентриковые стяжки.

Изделие предназначено для оборудования интерьера жилых комнат в помещениях с относительной влажностью воздуха от 45 до 70%.

Во избежание коробления деталей и изменения цвета изделия следует избегать установки мебели на прямых солнечных лучах. В случае установки изделия мебели в непосредственной близости от нагревательных и отопительных приборов ее поверхности во время эксплуатации должны быть защищены от нагрева. Температура нагрева элементов мебели не должна превышать +40 °С.

При эксплуатации мебельной продукции необходимо исключить попадание воды и иных жидкостей на элементы изделий мебели. При монтаже моек, раковин в изделиях мебели для кухонь должна быть предусмотрена их гидроизоляция в местах контакта с поверхностью корпуса изделия мебели.

В случае необходимости перемещения изделия по квартире перед его перестановкой, необходимо полностью освободить его от груза. Рекомендуется перед перестановкой вынуть выдвижные ящики и переставные полки. Во избежание поломки имеющихся опор, передвижение производить приподнимая изделие над уровнем пола.

Удаление пыли с изделий следует производить слегка влажной мягкой салфеткой.

При эксплуатации изделий набора **ЗАПРЕЩАЕТСЯ**:

- в процессе сборки и эксплуатации изделий набора становиться ногами на горизонтальные щиты (полки), основание кровати;
- перемещать изделия держась за верхние щиты;
- применять химические чистящие средства для уборки мебели.

Гарантии изготовителя

1. Гарантийный срок эксплуатации изделия - 24 месяца (для изделий для лежания и сидения - 18 месяцев) со дня продажи магазином. В период гарантийного срока изготовитель гарантирует ремонт изделий или их замену, если потребителем не нарушены правила эксплуатации.
2. Претензии предъявляются потребителем непосредственно в торгующую организацию, в которой была приобретена мебель, предъявив настоящую "Инструкцию по сборке" и копию товарного чека.
3. Срок службы мебели - 5 лет.
4. Предприятие-изготовитель оставляет за собой право вносить изменения в конструкцию изделия, не ухудшая его конструктивные и эксплуатационные характеристики.
5. Изделие соответствует требованиям ТР ТС 025/2012. Необходимый уровень электробезопасности и изоляционной защиты комплектующих соответствует требованиям ТР ТС 004/2011. Электромагнитная совместимость комплектующих соответствует требованиям ТР ТС 020/2011.
6. Декларация о соответствии: ЕАЭС № BY/112 11.01. ТР025 018.01 04391 от 06.06.2025 г., действительна до 05.06.2030г. включительно.

Дата_____ **Штамп ОТК**_____

EAC

EN

Furniture Assembly

Note: Before starting to assemble furniture, please read all the Furniture Assembly Instructions including the rules for maintenance and use.
Follow the sequence of individual assembly stages according to the paragraphs § provided in the General Rules for Furniture Assembly.

KEEP THESE INSTRUCTIONS FOR THE DURATION OF FURNITURE USE.

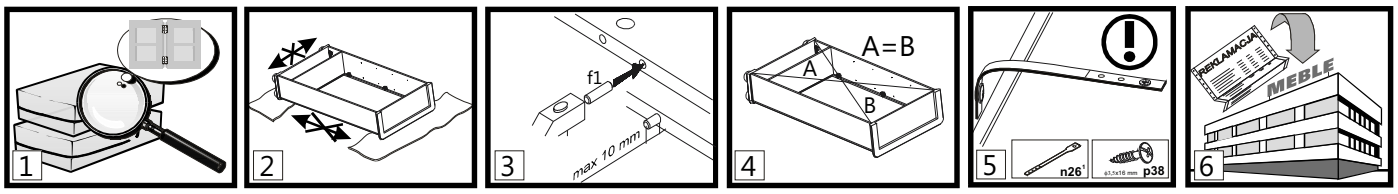

1. **NOTE!** Do not proceed with assembly if any components are defective or damaged.
2. Place the components on a soft, clean surface, e.g. a towel or blanket, during assembly. Do not assemble furniture on rags, carpets, etc.
3. Drive the dowel pins f1 into the 8mm diameter holes, located on components' edges. Leave the cam bolt holes free. Any pin that sticks out by more than 10mm needs to be taken out, replaced and shortened as it may damage the side wall during assembly.
4. Make sure that the diagonals are of equal length before attaching the back wall.
5. **NOTE!** Safety strap. Install according to instructions. Improperly secured furniture may break free and fall during use.
6. Dear Customer, in case of complaints please quote the code number provided on the first page of the Assembly Instructions. Report all comments and complaints where you purchased the furniture. If possible, provide a label of defective product indicating the packing date and the packer.

§ Explanations / Possible notes used in the Assembly Instructions:

§1

Component symbol	Code	Dimensions [mm]	Quantity[pcs]	Pack
A	B	C	D	E

§2 The first stage of the assembly involves fitting the components with the proper accessories as specified on the drawings below.
The symbol ① denotes places where special caution is required during assembly.

§3 Set screw adjusts cabinet flap door opening (tighten the screw for the cabinet flap door to fall more freely).
NOTE!! Lack o for improper adjustment poses risk of flap door falling freely.

§4 **NOTE!!**
Attach unit to wall when completely assembled. Improperly attached furniture may break free and fall while being mounted or used.The unit may only be attached to the wall by a qualified person. Check that the wall is suitable fo rhaving furniture attached to it before hand. Choose a suitable anchor bolt and check the strength and quality of the attachment.

§5 **NOTE!!**
Place the top unit on the base unit then join them using connector plate n52 and screws p25. The unit may break free and fall during use if this instruction is not followed.

§6 Assemble the unit according to the drawings below using the specified connectors and/or joints.

§7 **ATTENTION!** The operation must be carried out very carefully in order to damage the parts of the product.

§8 Apply glue y1 into the holes of the depicted component, attach it and wait for the glue to dry.

§9 Clean the glued area thoroughly.

§10 Adjustment

§11 **NOTE!!** Handle glass components with extra caution so as not to cut yourself or damage or break the components.

§12 Drill holes according to drawings. During this operation take special care not to cut yourself or damage the component!

§13 Tighten the screws e8 so they do not project over the rim.

§14 Option

§15 Place the insert upside down onto the frame in place designed for that component using the unfolded top unit.

§17 Connect the adjoining units using VHS connecting screws.

§18 **NOTE!!**
Use security tape as this is essential to ensure the safety of those who use your furniture.

§19 The door may be installed either on the left or the right side of the unit.

§20 **NOTE!! Bed unit and flap have a tendency to slam when closing. There is a risk of injury.**

§21 Apply masking strip/unit in visible places.

§22 **NOTE!!** Furniture may break free and fall if not used with caution.

§23 **NOTE!!** High gloss fronts are covered with a protective film which is to be removed once the component has been hung up.
The surface of these fronts cannot be cleaned until least 4 weeks after removing the protective film.

Elements of accessories, designed for self-purchase in specialized stores.

Furniture Use and Maintenance



1. Furniture units must be placed on a level surface and levelled.
2. Check the condition of the cam pins while the furniture is in use. Tighten if necessary.
3. **NOTE!! Do not climb on furniture.**
4. Furniture must be placed in dry rooms, with working ventilation, and at least 1 m from active heat sources. The rooms must be protected against detrimental weather conditions (sunlight, rain, etc.).
5. **NOTE!! Placing excessive loads on furniture is dangerous to users and may cause permanent damage.**
6. Furniture must be moved by being lifted it with no load on it. Note: shifting or dragging furniture may cause permanent damage. When moving, hold the vertical elements of the unit, i.e. the sides and legs. Do not grab the horizontal elements, e.g. structural shelves or drawers, as these are prone to damage.
7. Clean furniture using a damp cloth or paper towel.

STYLIUS B169-SZF3D4S

A	B	C			D	E
1	B169-218	1626	613	16	1	3\7
2	B169-219	1606	580	16	1	3\7
3	B169-1332	2140	580	16	1	1\7
4	B169-133	2140	580	16	1	1\7
5	B169-134	437	560	16	1	3\7
6	B169-311	1542	560	16	1	2\7
7	B169-1315	1344	560	16	1	2\7
8	B169-127	327	560	16	1	2\7
9	B169-3112	1542	560	16	1	2\7
10	B169-1525	1508	40	19	1	5\7
11	B169-1526	1508	40	19	1	5\7
12	B169-5827	1681	79	19	1	5\7
13	B169-307	511	540	16	3	2\7
14	B169-009	1667	499	22	1	4\7
15	B169-512	688	106	16	4	3\7
16	B169-008	1667	499	22	2	4\7
17	B169-024	750	199	22	2	4\7
18	B169-1507	2156	50	22	2	5\7
19	B169-1505	70	38	38	1	5\7
20	B169-025	750	199	22	2	4\7
22	B169-5810	639	79	19	1	5\7
24	B169-922	505	703	2,5	4	1\7
25	B169-5811	639	79	19	1	5\7
26	B169-570	500	120	16	4	3\7
27	B169-571	500	120	16	4	3\7
28	B169-923	1700	524	2,5	1	1\7
29	B169-553	350	617	70	1	6\7
30	B169-554	350	617	70	1	6\7
31	B169-924	1700	1027	2,5	1	1\7
32	B169-925	449	1552	2,5	1	1\7
33	dr-1008	1008	30	15	1	3\7
	Фурнитура/Accesories				1	7\7

§1

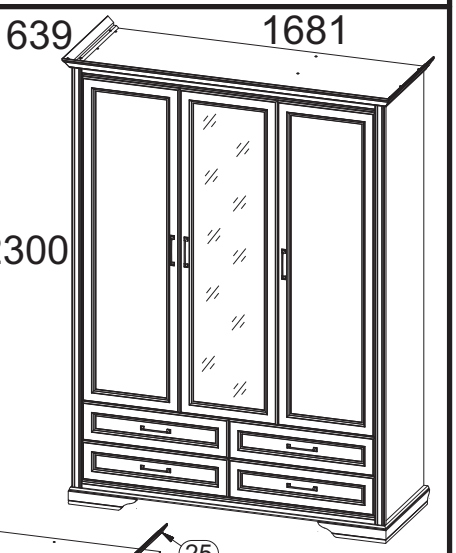

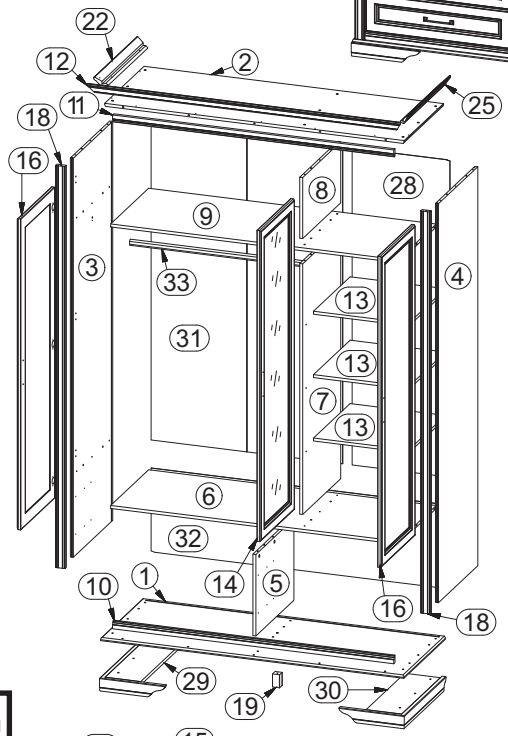

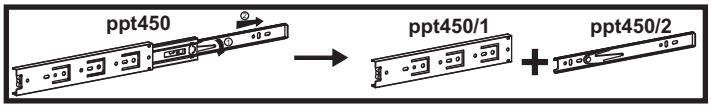

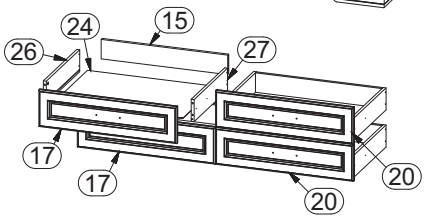

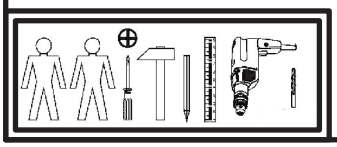

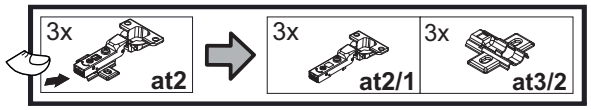



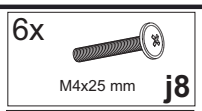

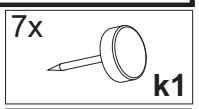

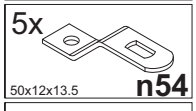

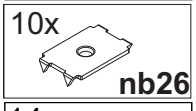

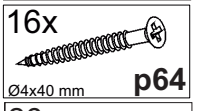

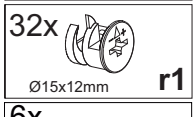



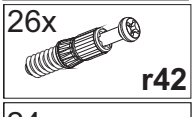

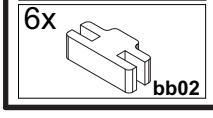

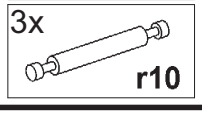

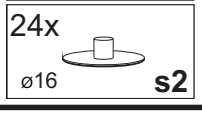

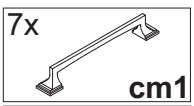

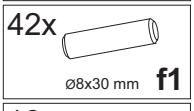

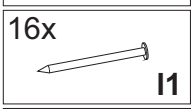

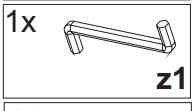

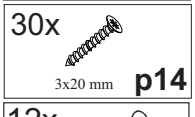

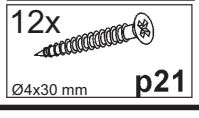

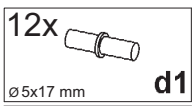

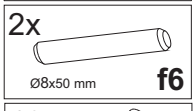

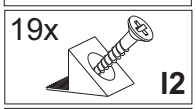



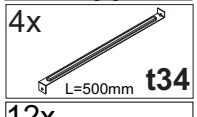

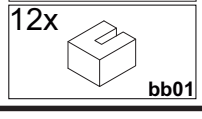



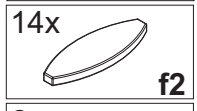



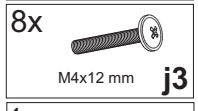

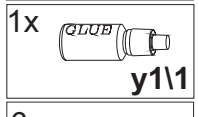

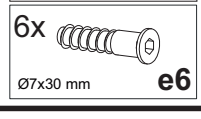



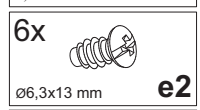





1

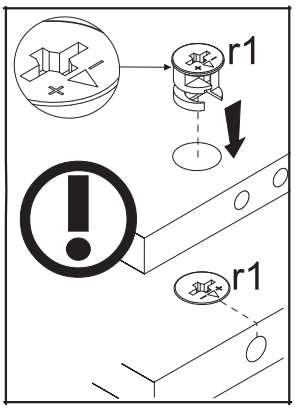
r1
r1

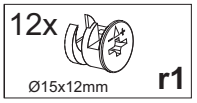
12x
Ø15x12mm
r1

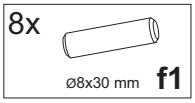
8x
Ø8x30 mm
f1

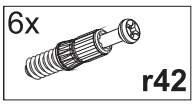
6x
r42

r1
f1
r1
f1
r1
f1
r1
f1
r1
9

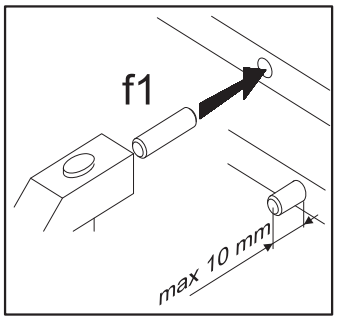
f1
max 10 mm

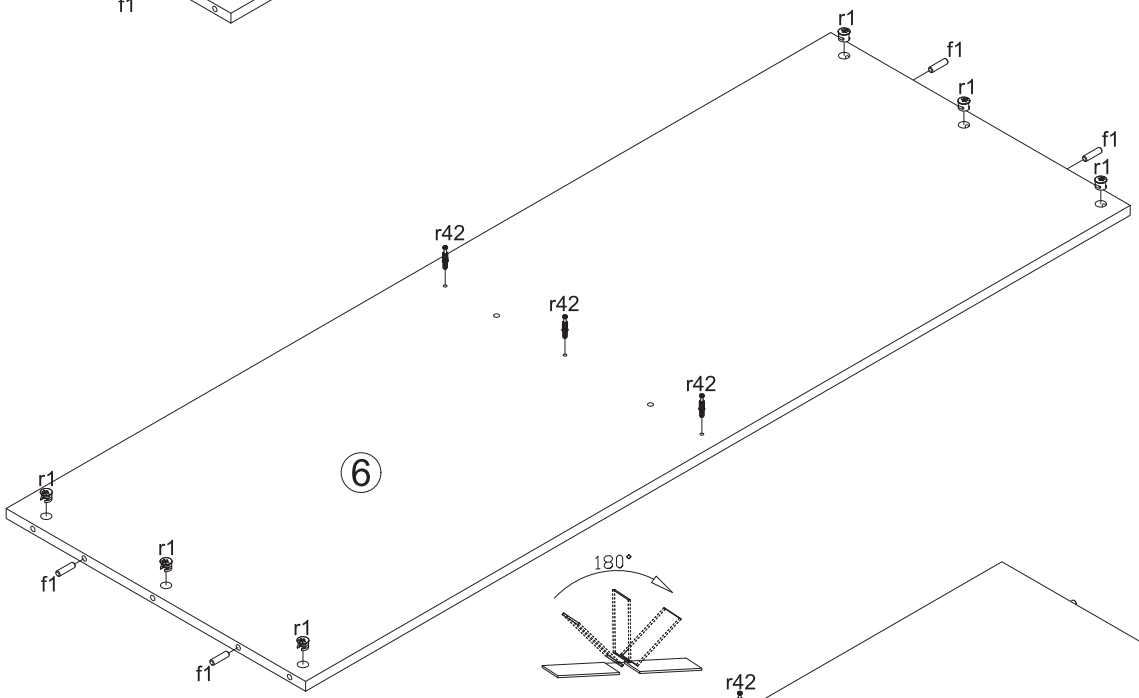
r1
f1
r1
f1
r1
f1
r42
r42
r42
6
r1
f1
r1
f1
r1
f1

180°

r42
r42
r42
6

I
II
r42

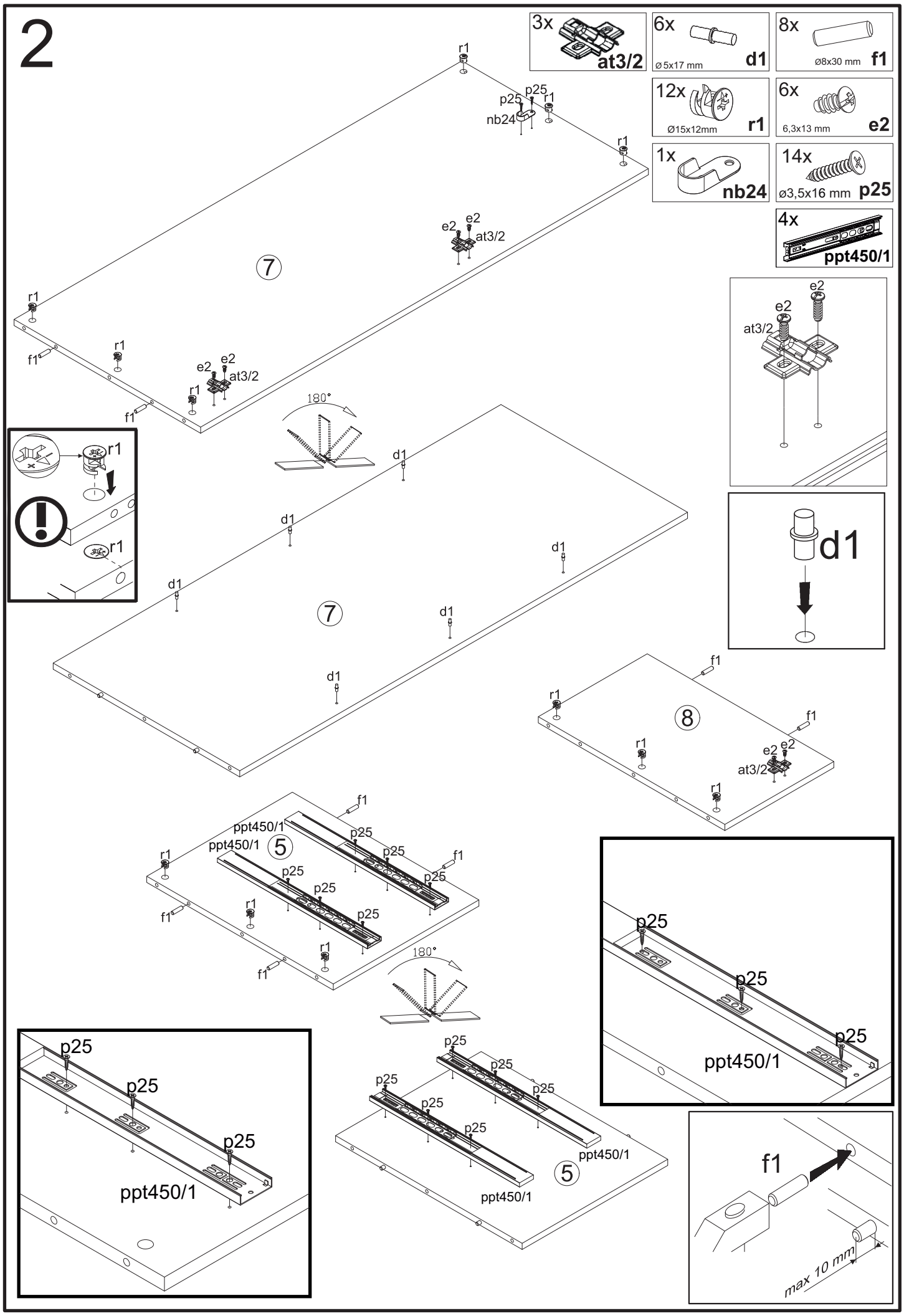
2
3x
at3/2
6x
Ø5x17 mm
d1
8x
Ø8x30 mm
f1
12x
Ø15x12mm
r1
6x
6,3x13 mm
e2
1x
nb24
14x
Ø3,5x16 mm
p25
4x
ppt450/1
r1
p25
nb24
e2
at3/2
7
f1
180°
d1
8
5
ppt450/1
max 10 mm

3

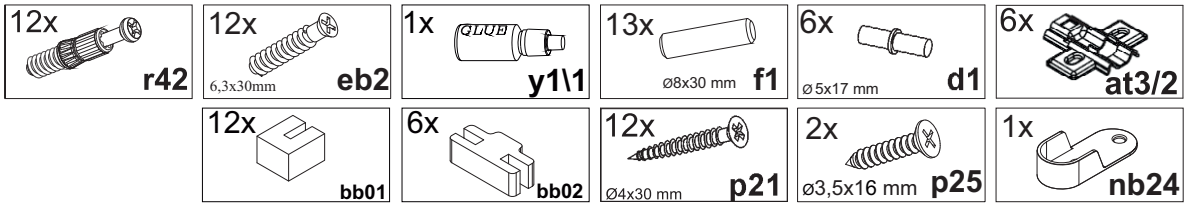
12x r42
12x 6,3x30mm eb2
1x GLUE y1\1
13x Ø8x30 mm f1
6x Ø 5x17 mm d1
6x at3/2
12x bb01
6x bb02
12x Ø4x30 mm p21
2x ø3,5x16 mm p25
1x nb24
4x ppt450/1

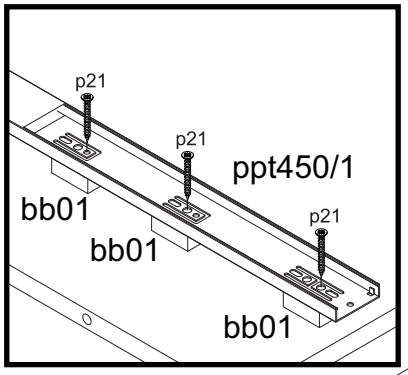
p21
p21
ppt450/1
bb01
p21
bb01
bb01

ppt450/1
f1
p21
p21
p21
bb01
p21
f1
r42
ppt450/1
bb01
p21
p21
bb01
bb01
r42
eb2
eb2
at3/2
r42
bb01
bb01
bb02
3
eb2
eb2
at3/2
bb02
r42
p25
p25
r42
nb24
r42
eb2
eb2
at3/2
bb02
f1
f1

d1

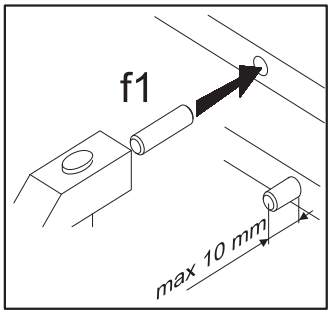
f1
max 10 mm

f1
r42
eb2
eb2
f1
at3/2
bb02
r42
r42
d1
d1
4
eb2
eb2
d1
at3/2
bb02
d1
d1
r42
ppt450/1
p21
r42
eb2
eb2
d1
at3/2
bb02
r42
ppt450/1
p21
bb01
p21
p21
bb01
p21
bb01
bb01
bb01
bb01
f1
f1
f1
y1\1
f1
y1\1
10
f1
y1\1
f1
y1\1

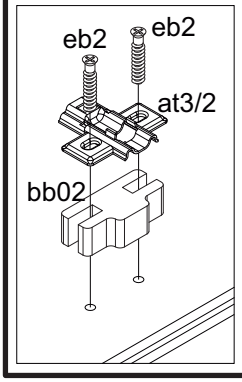
eb2
eb2
at3/2
bb02

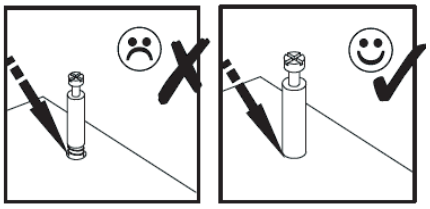

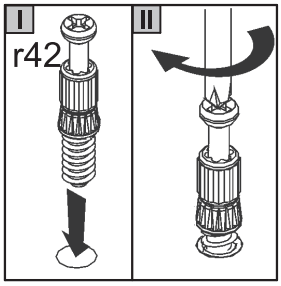
I
II
r42

4

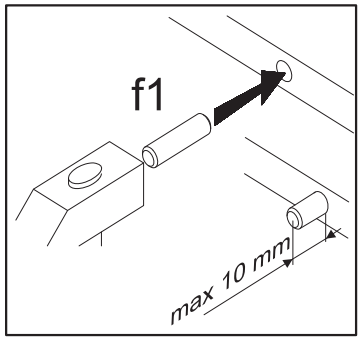
f1
max 10 mm

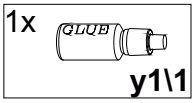
1x
GLUE
y1\1

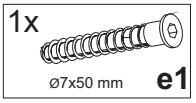
1x
Ø7x50 mm
e1

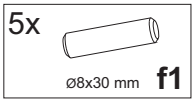
5x
Ø8x30 mm
f1

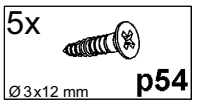
5x
Ø3x12 mm
p54

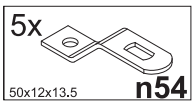
5x
50x12x13.5
n54

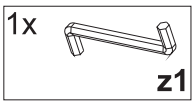
1x
z1

11
f1
y1\1
2

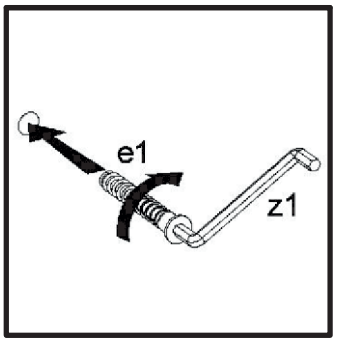
e1
z1

e1
10
y1\1
1
19

12
3
6
9
30 min.

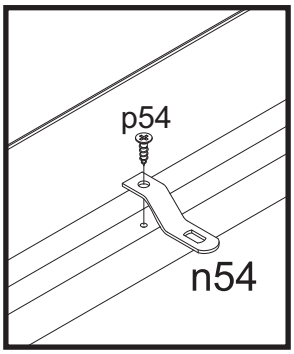
p54
n54

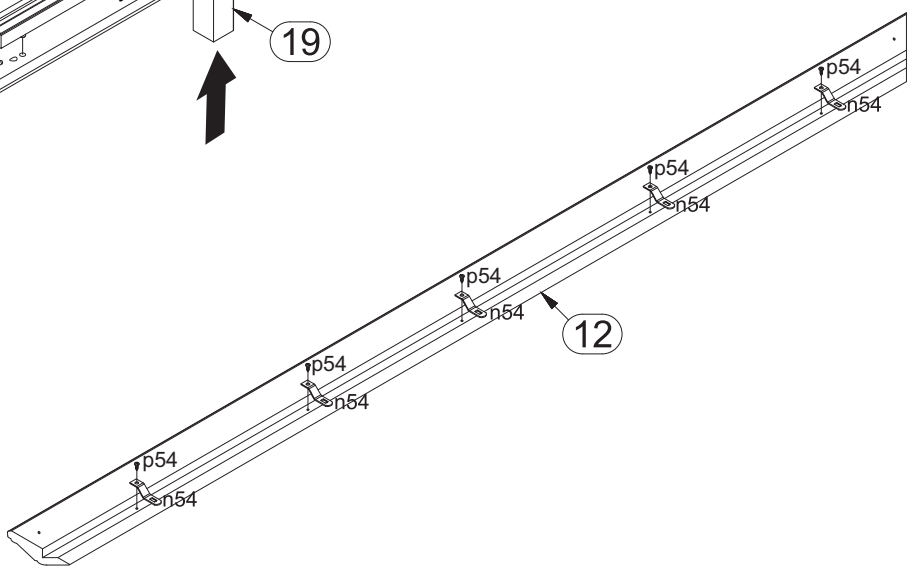
p54
n54
12

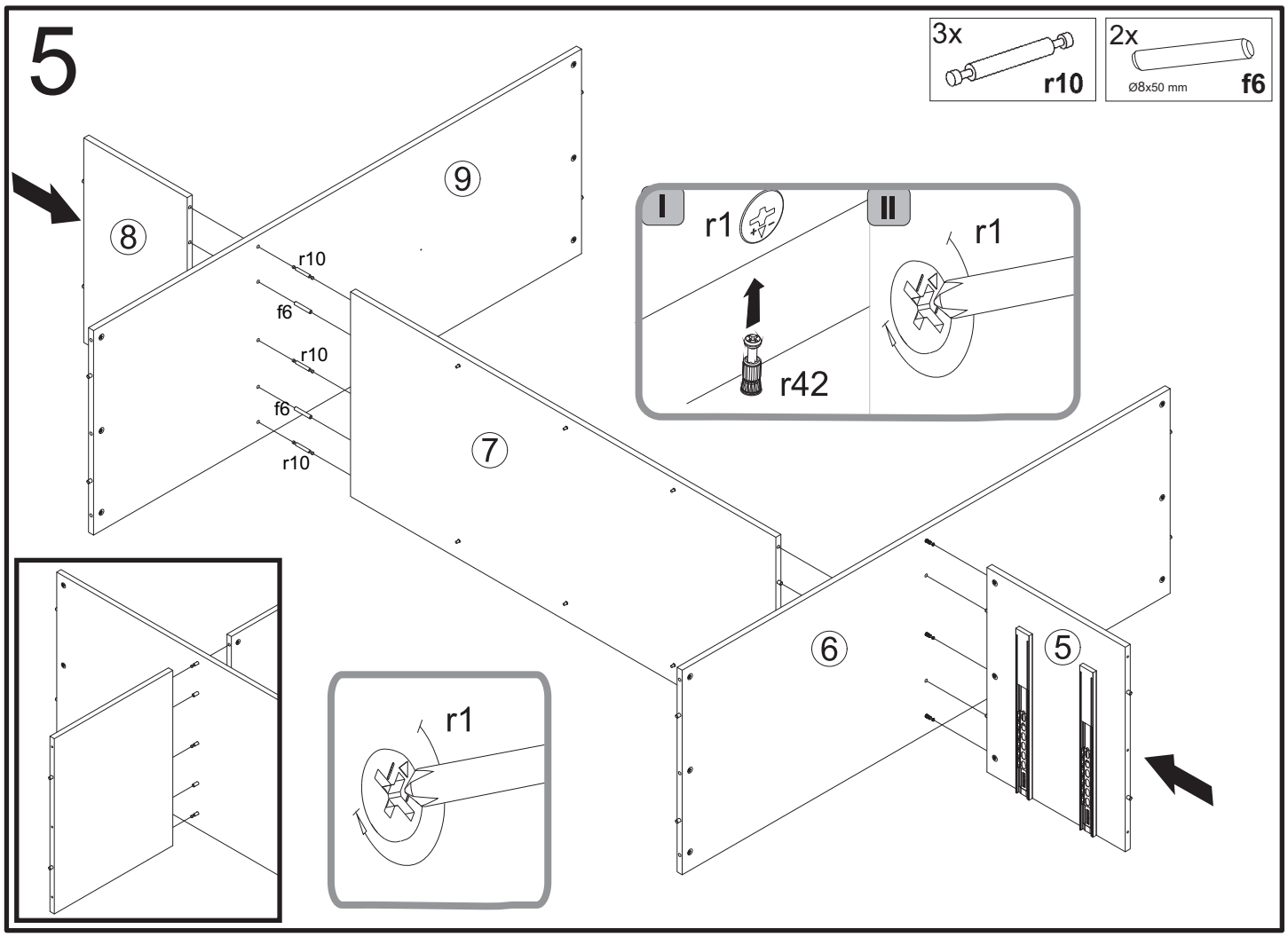
5
3x
r10
2x
Ø8x50 mm
f6
9
8
r10
f6
r10
f6
r10
7
I
r1
r42
II
r1
6
5
r1

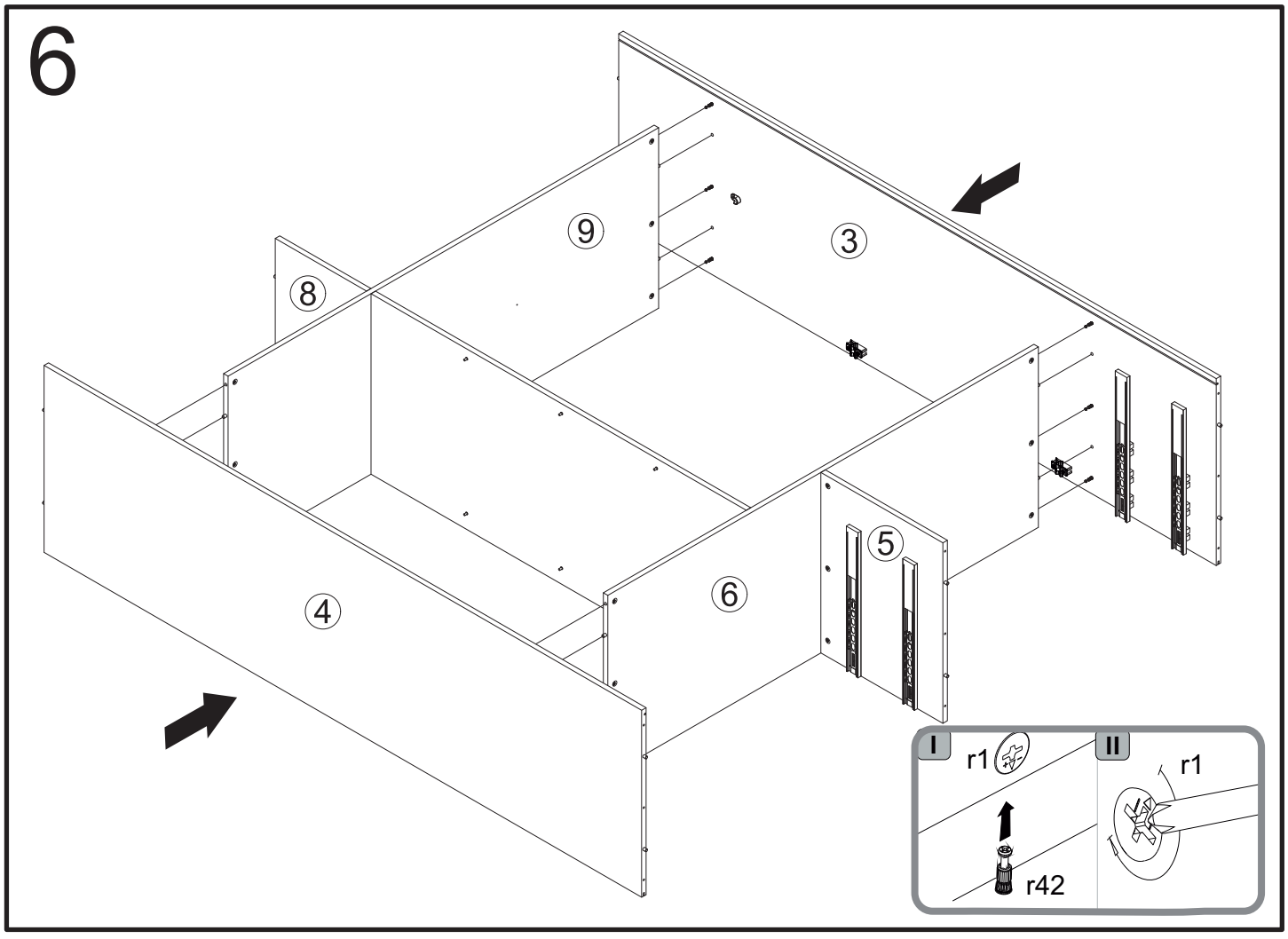
6
9
8
3
5
4
6
I
r1
r42
II
r1

7

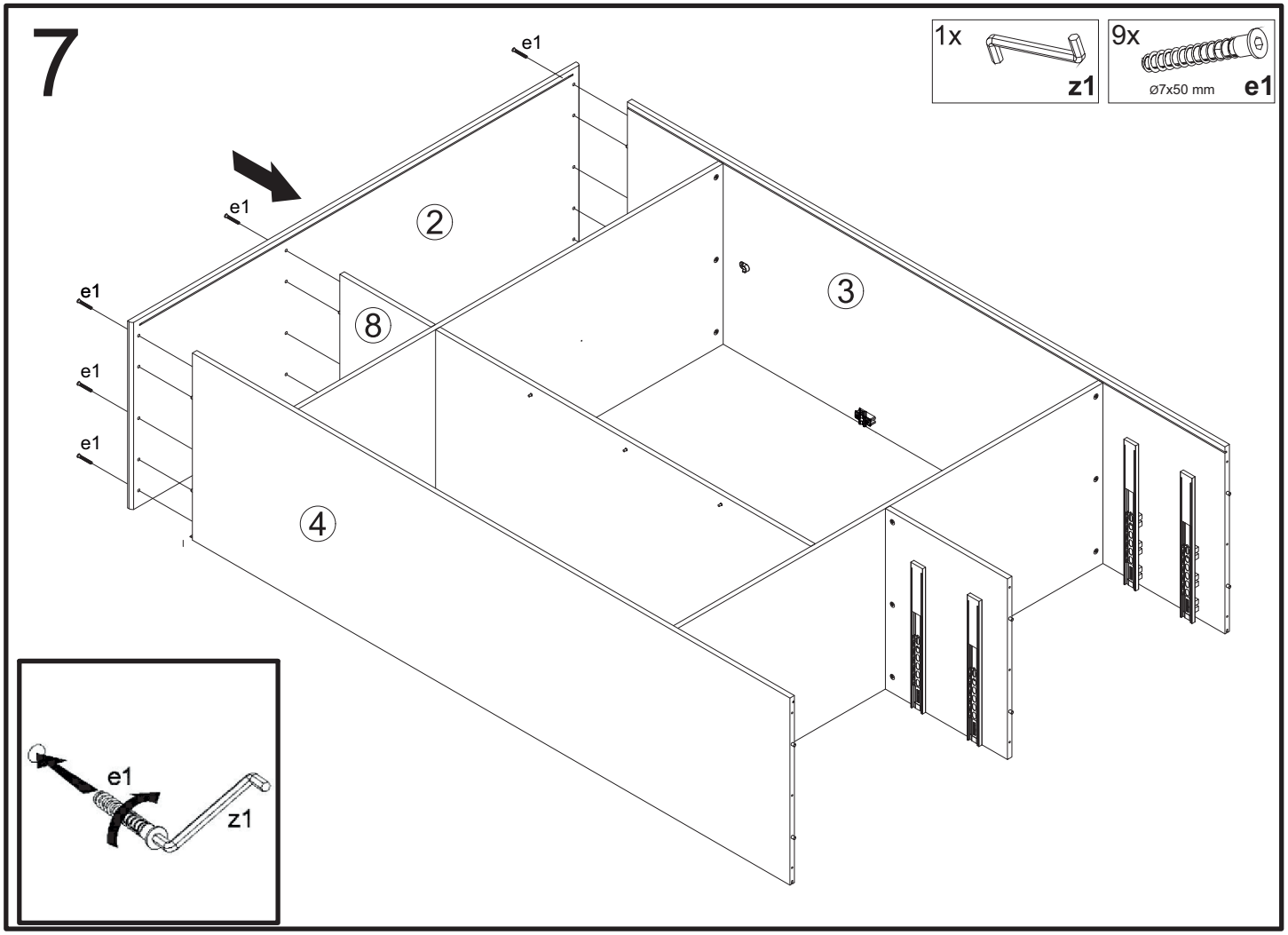
1x
z1
9x
ø7x50 mm
e1
e1
e1
e1
e1
e1
2
3
8
4
e1
z1

8

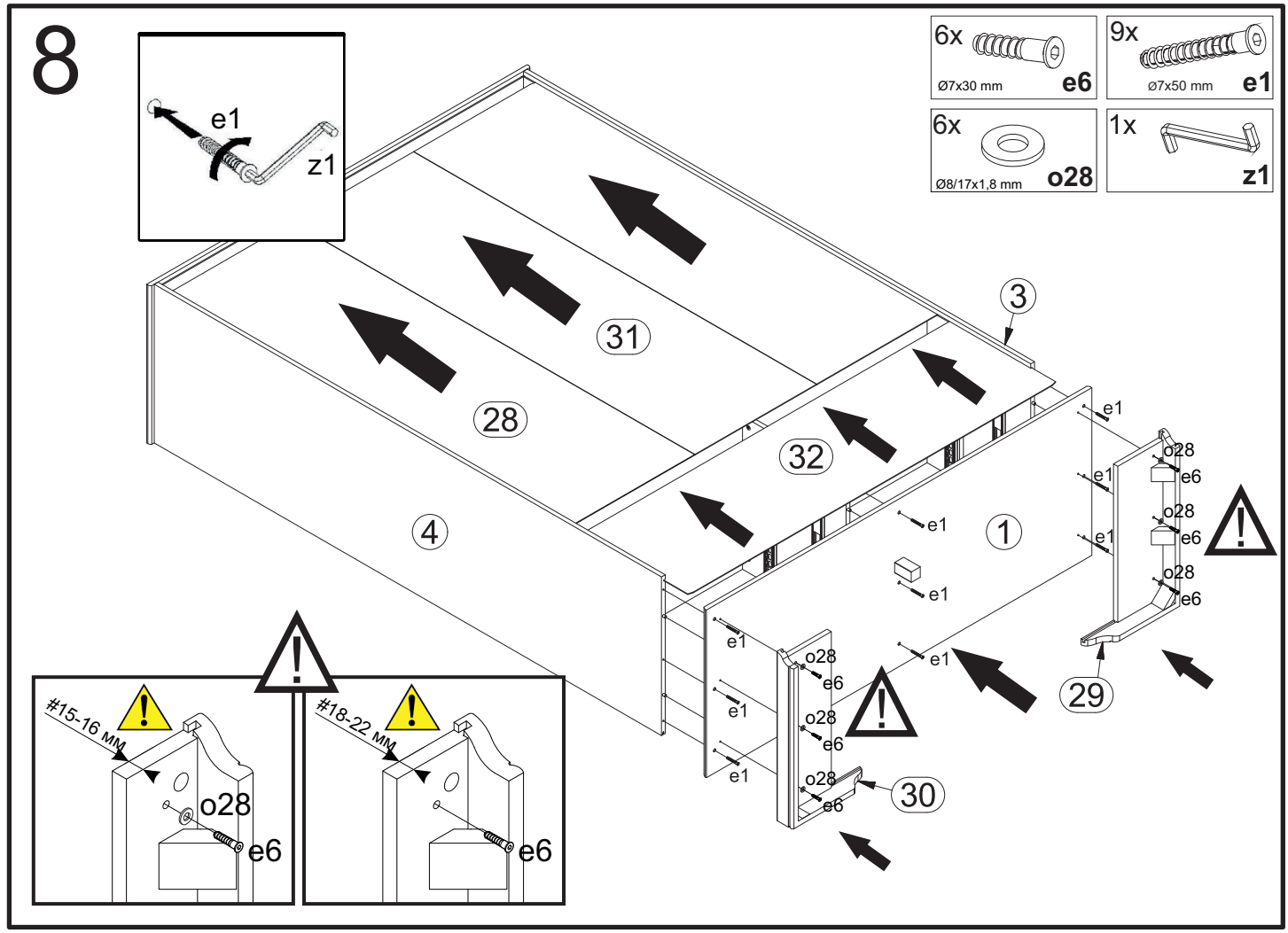
6x
Ø7x30 mm
e6
9x
ø7x50 mm
e1
6x
Ø8/17x1,8 mm
o28
1x
z1
e1
z1
3
31
28
32
4
1
29
30
e1
o28
e6
#15-16 MM
#18-22 MM

9

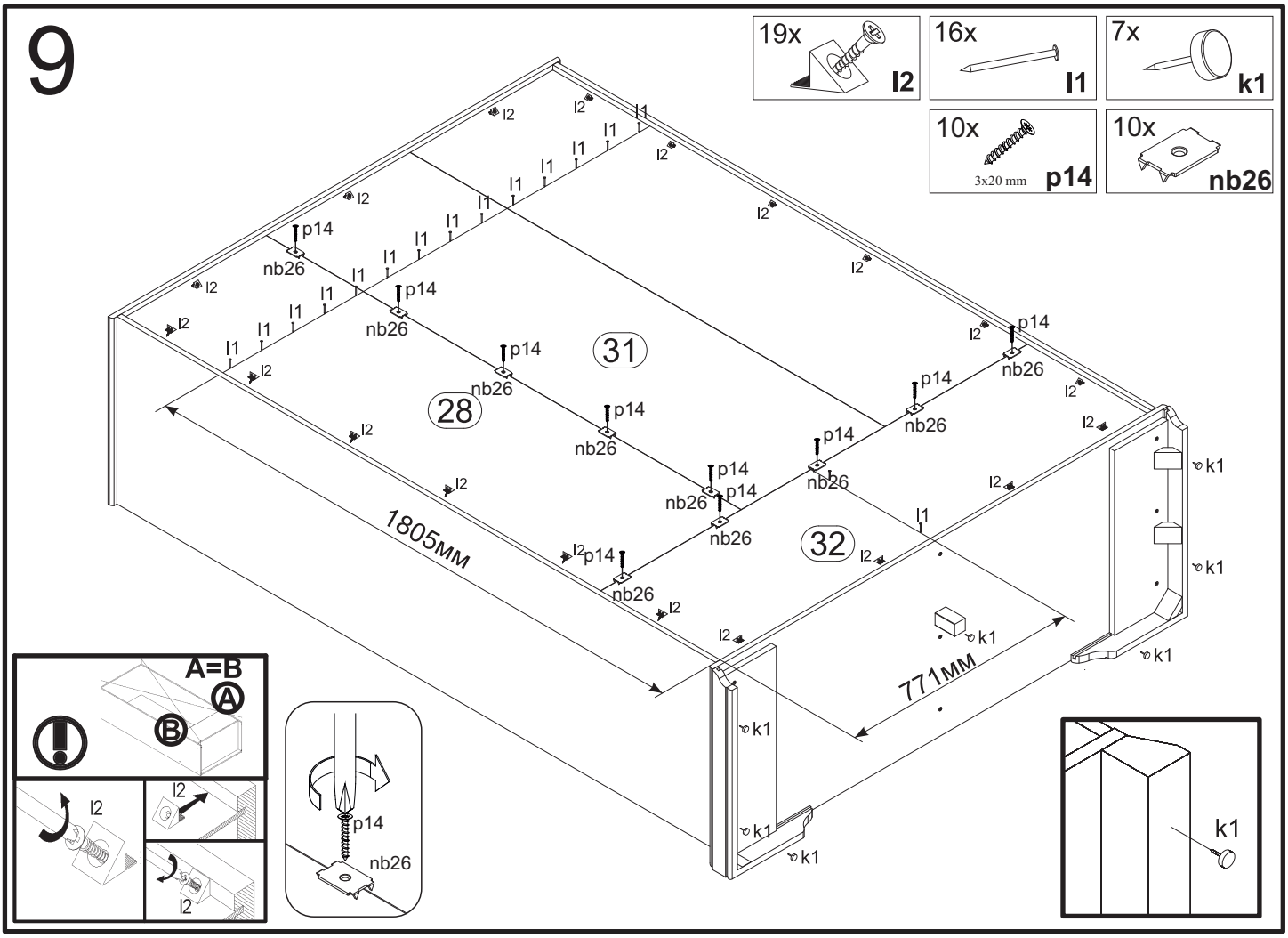
19x
l2
16x
l1
7x
k1
10x
3x20 mm
p14
10x
nb26
p14
nb26
l2
l1
31
28
32
1805мм
771мм
k1
A=B
A
B
l2
p14
nb26

10

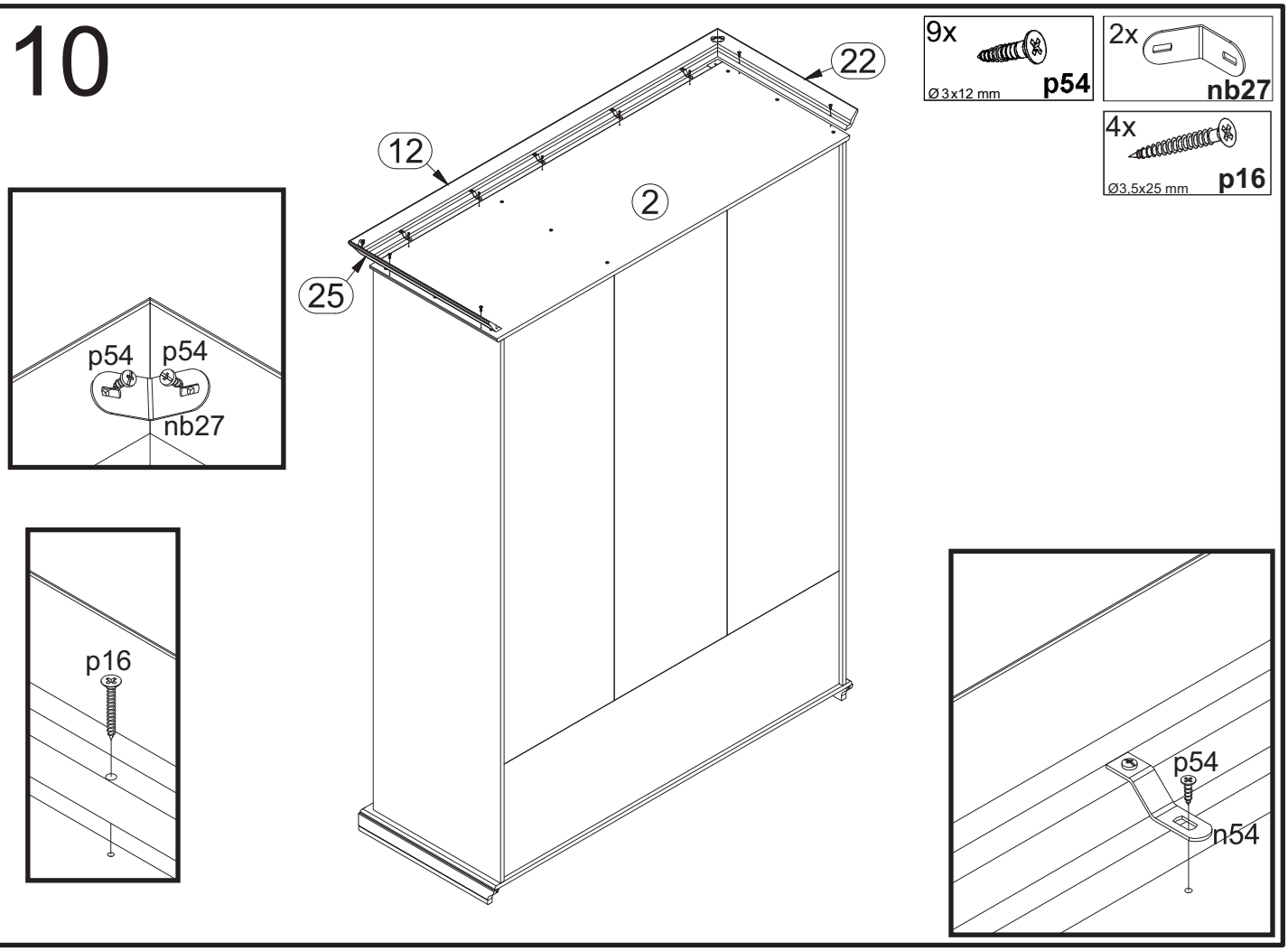
9x
Ø3x12 mm
p54
2x
nb27
4x
Ø3,5x25 mm
p16
22
12
2
25
p54
p54
nb27
p16
p54
n54

11

1x GLUE y1\1

14x f2

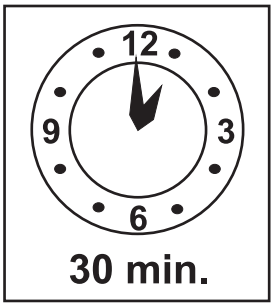

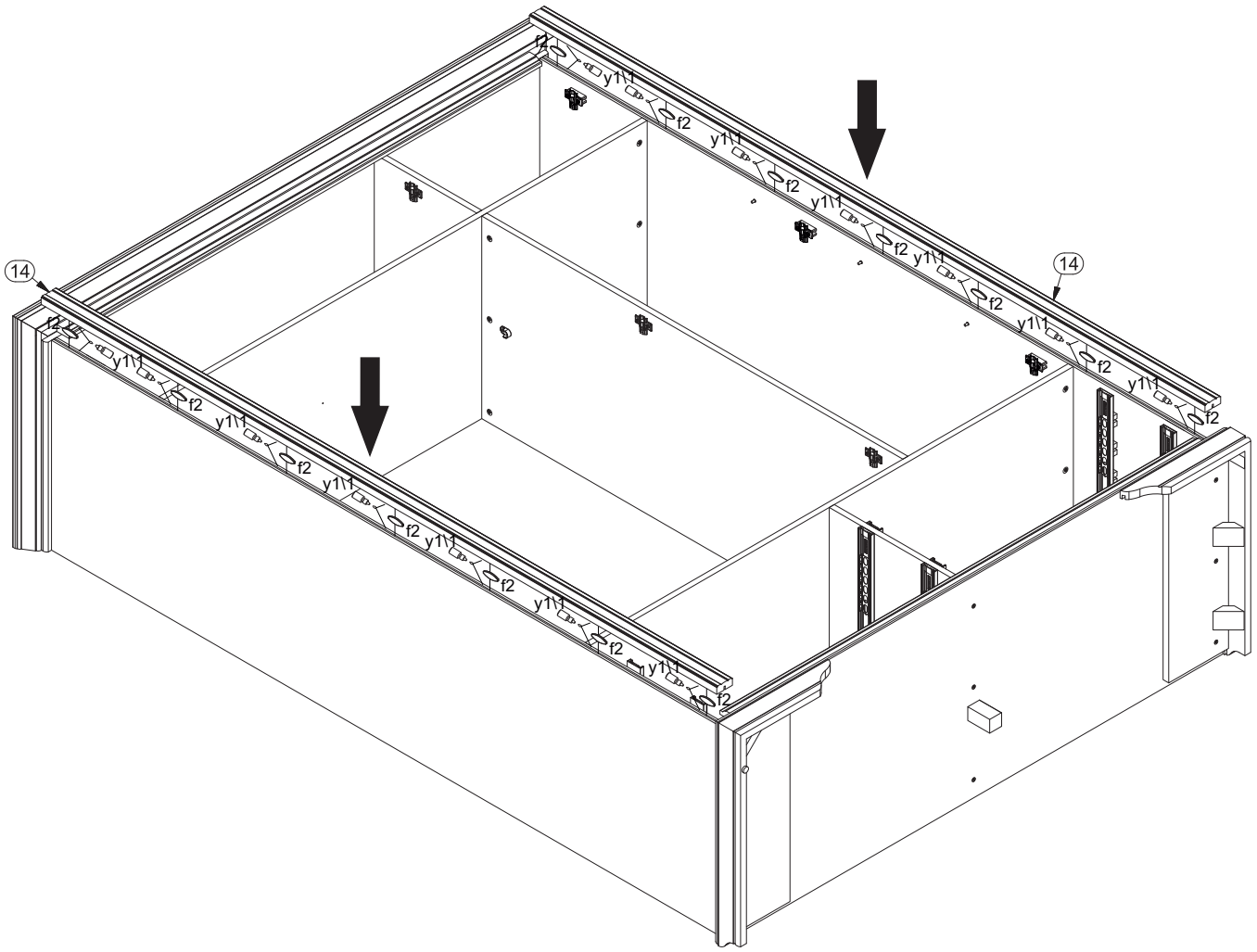

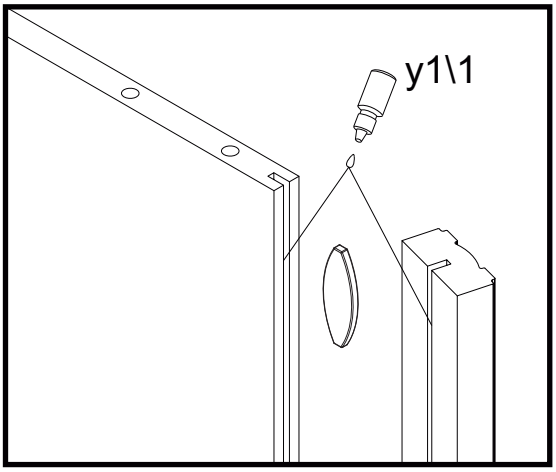

12

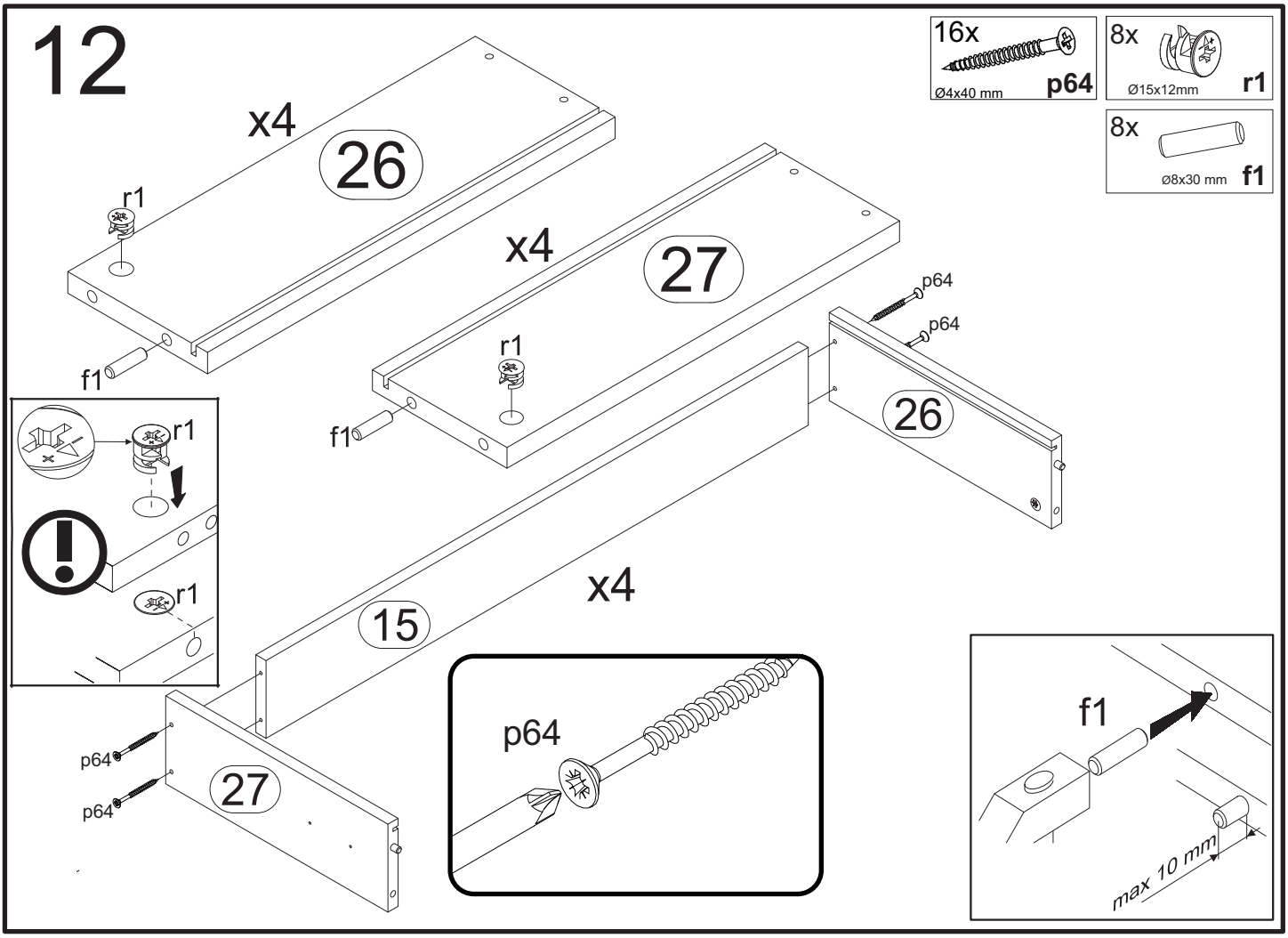
16x
Ø4x40 mm
p64
8x
Ø15x12mm
r1
8x
ø8x30 mm
f1
x4
26
r1
f1
x4
27
r1
f1
p64
p64
26
r1
r1
x4
15
27
p64
p64
p64
f1
max 10 mm

13

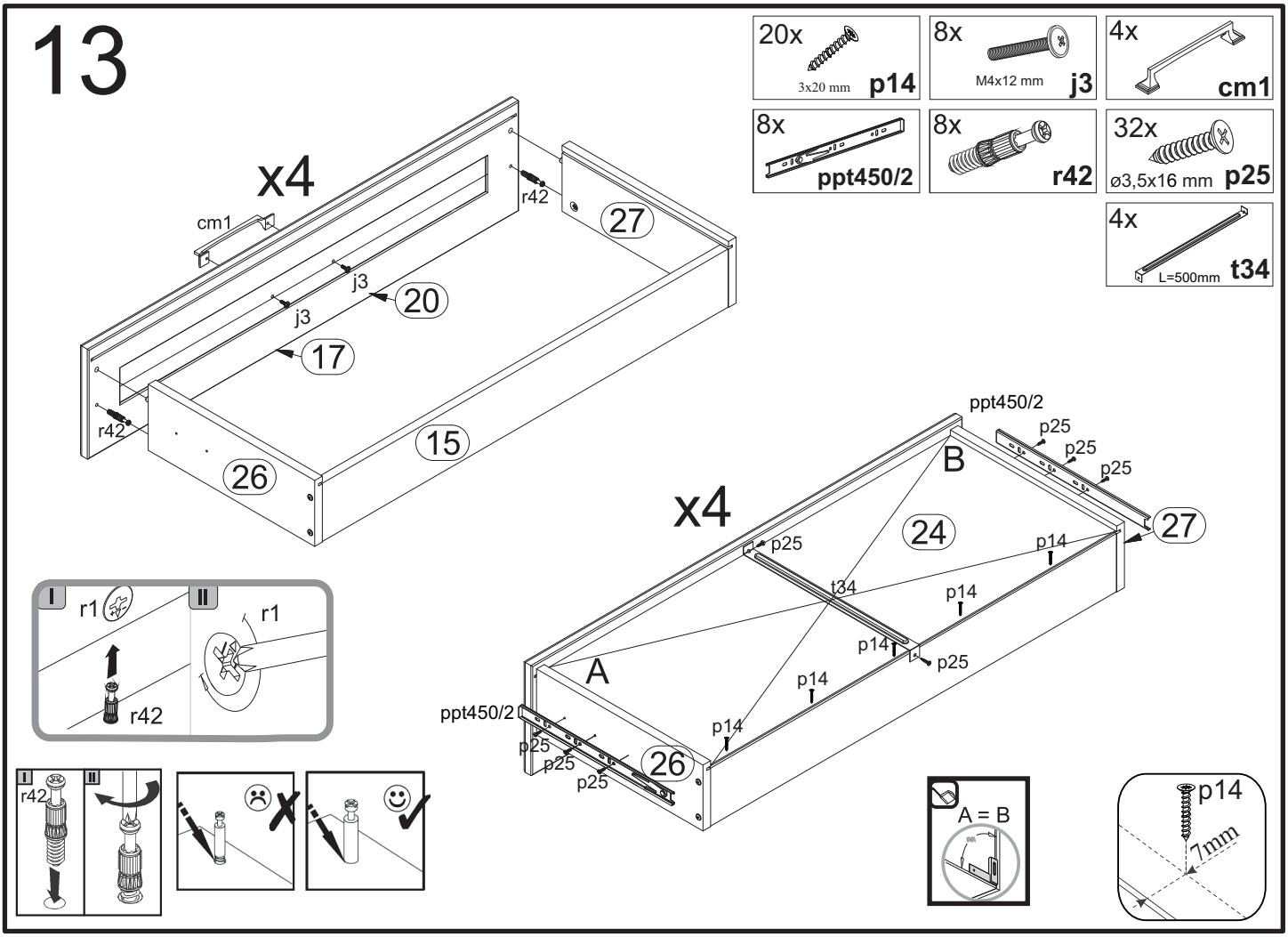
20x
3x20 mm
p14
8x
M4x12 mm
j3
4x
cm1
8x
ppt450/2
8x
r42
32x
ø3,5x16 mm
p25
4x
L=500mm
t34
x4
cm1
r42
27
j3
20
j3
17
r42
15
26
x4
ppt450/2
p25
p25
p25
B
27
24
p14
p25
t34
p14
p14
p25
A
p14
ppt450/2
p14
p25
p25
p25
26
I
r1
II
r1
r42
I
r42
II
A = B
p14
7mm

14

§18

2x ø3,5x16 mm **p25**

2x **n26**

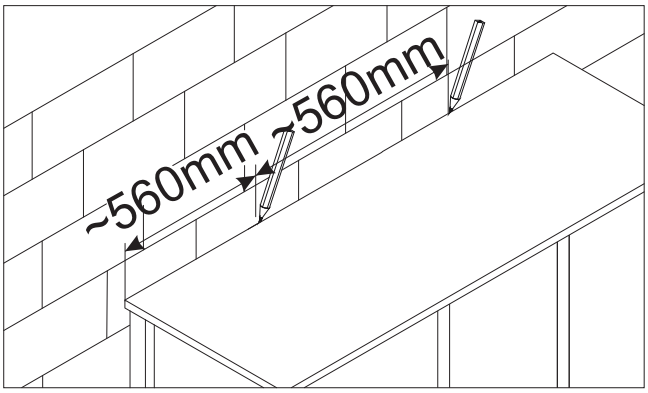

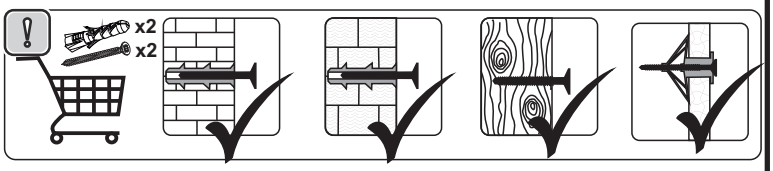

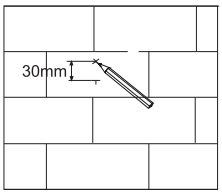

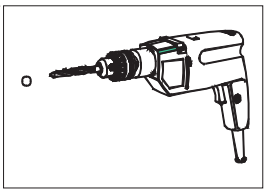

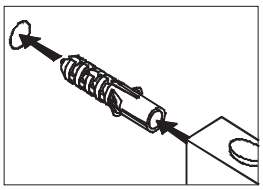

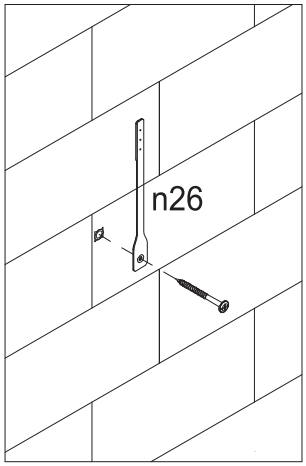

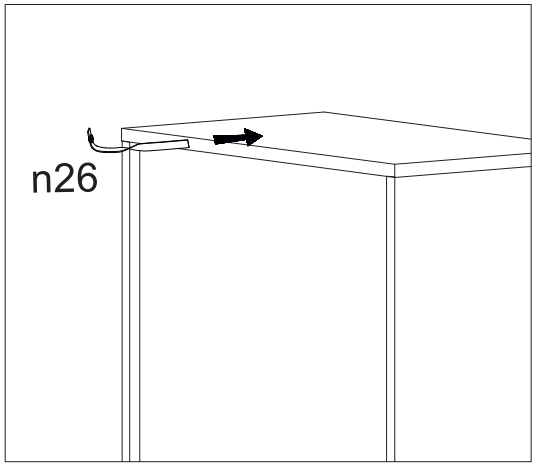

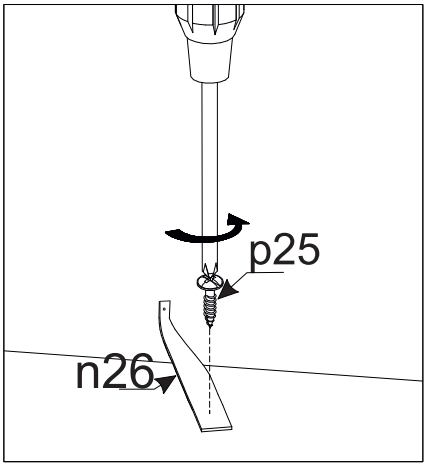

15

6x **at3/1**

3x K9: ϕ35 **at2/1**

6x M4x25 mm **j8**

3x **cm1**

18x ø3,5x16 mm **p25**

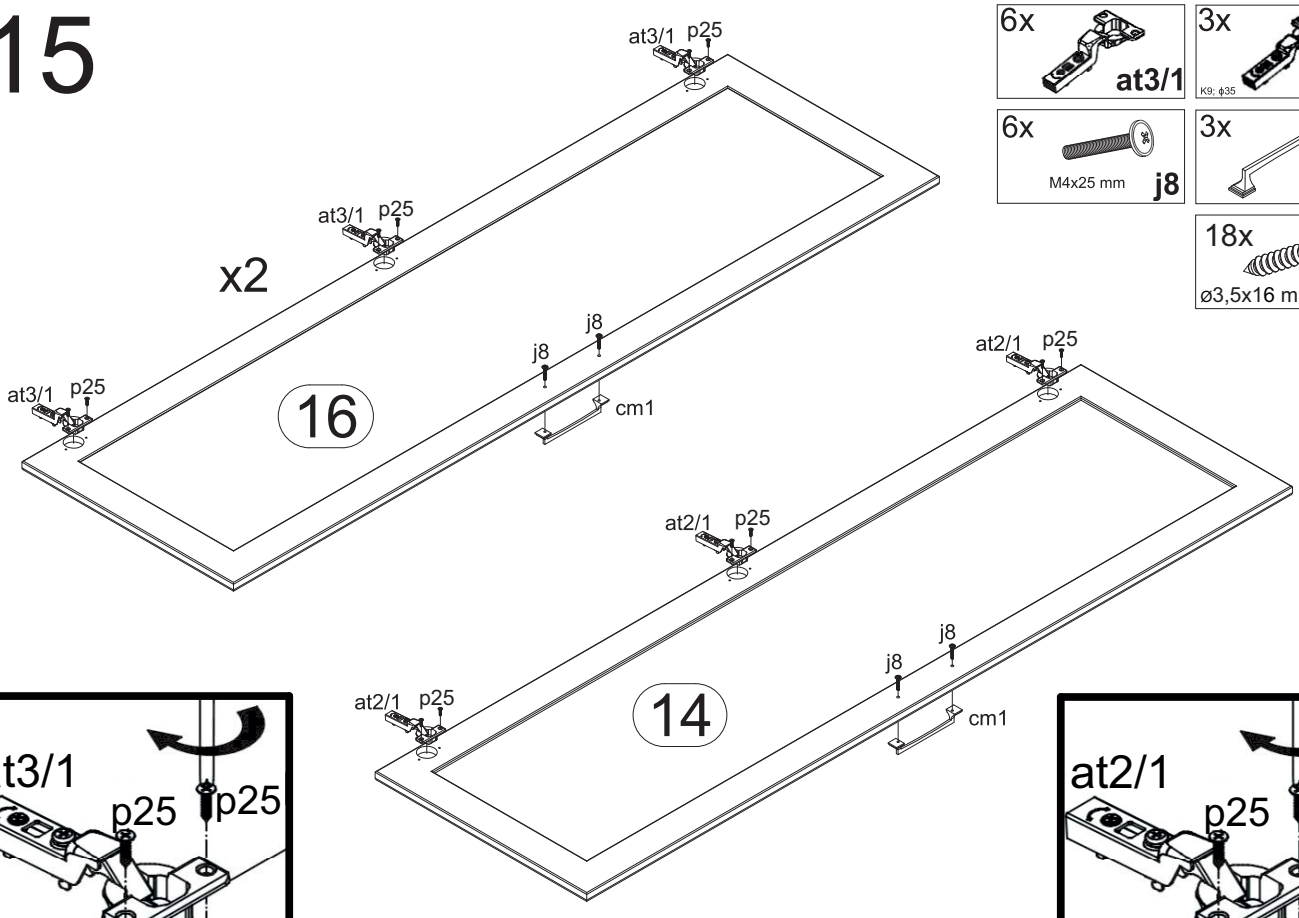

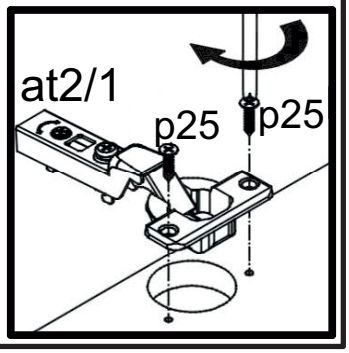

16

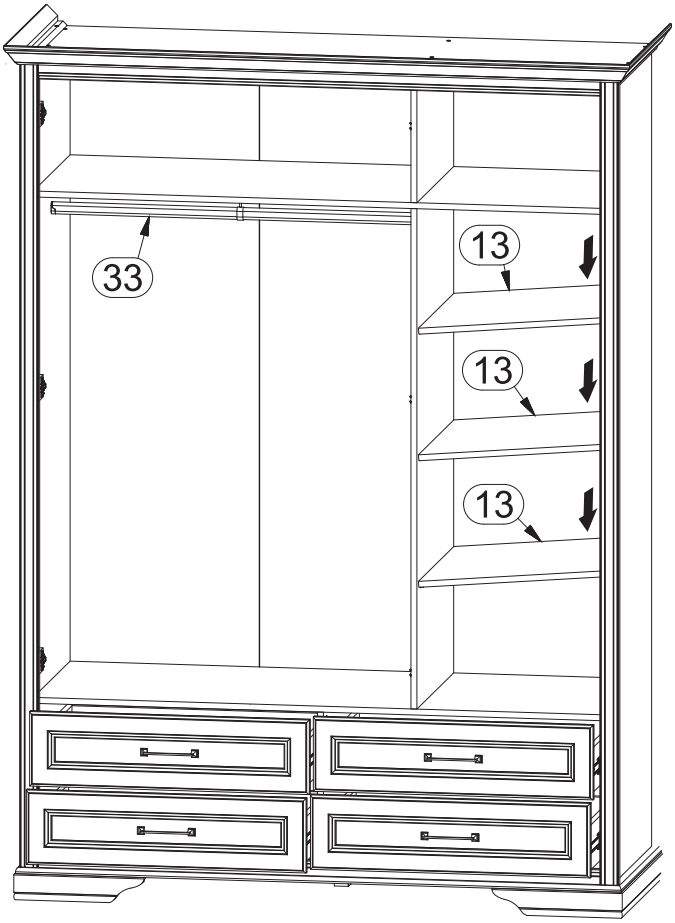

2x ø3,5x16 mm **p25**

1x **nb25**

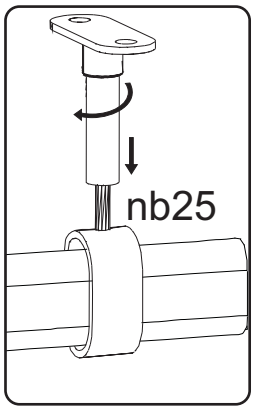

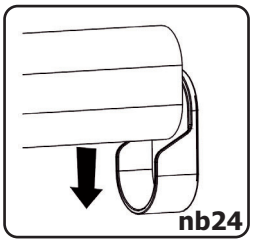

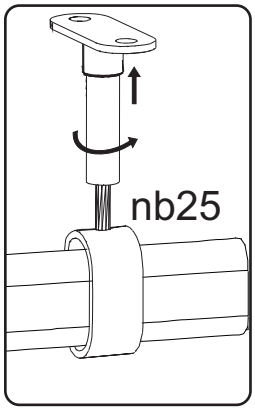

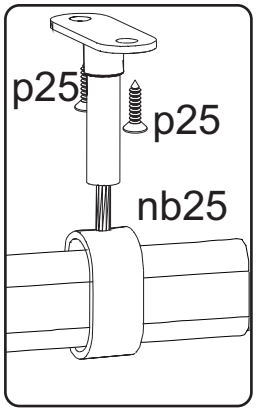

17

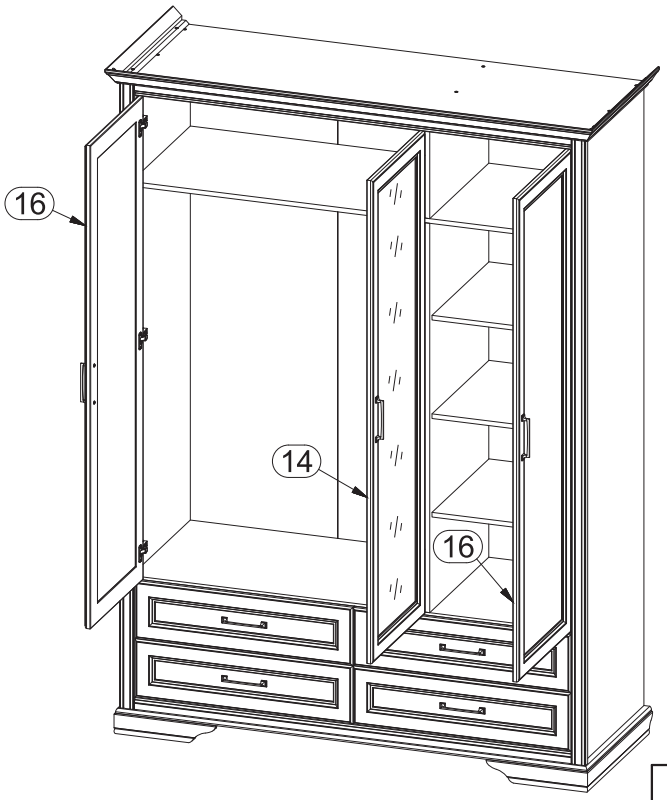

24x ø16 **s2**

