н.м. STYLIUS
СТИЛИУС

тумба B169-KOM1W1B3S
тумба B169-KOM1W1B3S с подсветкой

Обозначение изделия на маркеровке проставляется во время продажи изделия мебели или во время его сборки у пользователя.

RUS

Инструкция по сборке

ВНИМАНИЕ! Перед началом сборки изделия просим ознакомиться с инструкцией по сборке, а также с рекомендациями по эксплуатации и обслуживанию. Сборка изделия должна производиться в порядке, изложенном в настоящей инструкции.

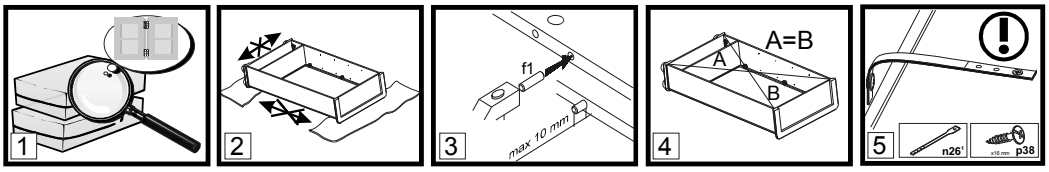

1. **ВНИМАНИЕ!** Не начинайте сборку изделия, если вы обнаружили дефекты или повреждения.
2. Во время сборки детали необходимо разложить на ровной, мягкой и чистой поверхности (например полотенце, одеяло). Не собирать мебель на ковре или войлоке.
3. В отверстия диаметром 8 мм, находящиеся на торцах деталей, вбить деревянные шканты **f1**. **ВНИМАНИЕ!** В случае, если шкант выступает из отверстия более, чем на 10 мм, его необходимо укоротить или заменить, так как возможно повреждение деталей.
4. Положить корпус изделия фасадными кромками вниз на ровную поверхность и выровнять его, измеряя рулеткой расстояния между противолежащими углами по диагонали. Расстояния должны быть равными.
5. Закрепить фиксирующую ленту, согласно инструкции. Неправильное прикрепление мебели может привести к ее опрокидыванию.

Пояснения / описание возможных указаний, используемых в инструкции по сборке

§1

Номер детали	Код детали	Размеры, мм	Количество,шт	Номер пачки
A	B	C	D	E

§2 Первый этап сборки состоит в оснащение деталей соответствующей фурнитурой, согласно нижеследующих рисунков. Символы "!" обозначают те места, на которые следует обратить особое внимание при сборке. **Фурнитура находится в пачке с маркировкой «ФУРНИТУРА».**

§3 Регулировочный винт регулирует открывание откидной двери (вкручивание винта облегчает опускание двери)

§4 Прикрепить изделие к стене. Ненадлежащее крепление изделия грозит его падением (отрывом) во время эксплуатации. **ВНИМАНИЕ!** Крепление изделия может проводить только специалист. Перед началом крепления изделия необходимо убедиться, можно ли к данной стене крепить мебель, подобрать соответствующий крепежный дюбель, проверить качество и прочность крепления.

§5 Установить шкаф верхний на верхний щит соответствующего изделия и закрепить при помощи металлической пластины **n52** и шурупов **p2.** Ненадлежащее крепление изделия грозит его падением (отрывом) во время эксплуатации.

§6 Собрать изделие в соответствии с приведенными ниже рисунками при помощи указанной фурнитуры и/или соединительных элементов.

§7 **ВНИМАНИЕ!** Выполнять операцию следует очень осторожно, чтобы не повредить детали изделия.

§8 Соответствующие отверстия детали необходимо промазать клеем **y1**, а затем установить сборочный элемент и оставить до полного высыхания клея **y1.**

§9 Место приклеивания элемента необходимо тщательно очистить.

§10 Регулировка деталей.

§11 При проведении операции будьте внимательны и осторожны, так как чрезмерное усилие при креплении стекла или зеркала может привести к его поломке.

§12 Просверлить отверстия согласно рисунка. Во время выполнения этой операции необходимо соблюдать правила техники безопасности, так как можно получить телесные повреждения или повредить изделие.

§13 Еврошуруп вкрутить так, чтобы он не выступал выше поверхности детали.

§14 Дополнительный элемент (опция).

§15 Средний щит стола необходимо поместить между раздвинутых щитов (крышек) рабочей поверхностью вверх.

§16 Рекомендованный размер матраца.

§17 Для соединения между собой изделий, необходимо использовать винтовую стяжку VHS или соответствующий шуруп из комплекта фурнитуры.

§18 **ВНИМАНИЕ!** Необходимо закрепить изделие с помощью фиксирующей ленты, которая является обязательным элементом для безопасной эксплуатации изделия.

§19 Возможность установки дверей с правой или левой стороны изделия.

§20 **ВНИМАНИЕ!** Во время закрывания откидной двери в последней фазе движения придерживайте дверь, так как из-за неконтролируемого опускания есть вероятность повреждения детали.

§21 Видимые эксцентриковые стяжки необходимо закрыть заглушками.

§22 **ВНИМАНИЕ!** Неосторожное использование изделия может привести к опрокидыванию.

§23 **ВНИМАНИЕ!** Детали, оклеенные глянцевыми пленками, имеют защитную пленку, которую необходимо снять после монтажа детали. Поверхность этих деталей можно чистить не раньше, чем через 4 недели после монтажа.

Рекомендации по эксплуатации и обслуживанию

Качество и комплектность изделия рекомендуется проверять в магазине при покупке в распакованном виде.

В процессе эксплуатации изделия необходимо периодически затягивать ослабленные винтовые соединения, а также эксцентриковые стяжки.

Изделие предназначено для оборудования интерьера жилых комнат в помещениях с относительной влажностью воздуха от 45 до 70%.

Во избежание коробления деталей и изменения цвета изделия следует избегать установки мебели на прямых солнечных лучах. В случае установки изделия мебели в непосредственной близости от нагревательных и отопительных приборов ее поверхности во время эксплуатации должны быть защищены от нагрева. Температура нагрева элементов мебели не должна превышать +40 °С.

При эксплуатации мебельной продукции необходимо исключить попадание воды и иных жидкостей на элементы изделий мебели. При монтаже моек, раковин в изделиях мебели для кухонь должна быть предусмотрена их гидроизоляция в местах контакта с поверхностью корпуса изделия мебели.

В случае необходимости перемещения изделия по квартире перед его перестановкой, необходимо полностью освободить его от груза. Рекомендуется перед перестановкой вынуть выдвижные ящики и переставные полки. Во избежание поломки имеющихся опор, передвижение производить приподнимая изделие над уровнем пола.

Удаление пыли с изделий следует производить слегка влажной мягкой салфеткой.

При эксплуатации изделий набора **ЗАПРЕЩАЕТСЯ**:

- в процессе сборки и эксплуатации изделий набора становиться ногами на горизонтальные щиты (полки), основание кровати;
- перемещать изделия держась за верхние щиты;
- применять химические чистящие средства для уборки мебели.

Гарантии изготовителя

1. Гарантийный срок эксплуатации изделия - 24 месяца (для изделий для лежания и сидения - 18 месяцев) со дня продажи магазином. В период гарантийного срока изготовитель гарантирует ремонт изделий или их замену, если потребителем не нарушены правила эксплуатации.
2. Претензии предъявляются потребителем непосредственно в торгующую организацию, в которой была приобретена мебель, предъявив настоящую "Инструкцию по сборке" и копию товарного чека.
3. Срок службы мебели - 5 лет.
4. Предприятие-изготовитель оставляет за собой право вносить изменения в конструкцию изделия, не ухудшая его конструктивные и эксплуатационные характеристики.
5. Изделие соответствует требованиям ТР ТС 025/2012. Необходимый уровень электробезопасности и изоляционной защиты комплектующих соответствует требованиям ТР ТС 004/2011. Электромагнитная совместимость комплектующих соответствует требованиям ТР ТС 020/2011.
6. Декларация о соответствии: ЕАЭС № BY/112 11.01. TP025 018.01 04514 от 14.07.2025 г. по 13.07.2030 г. включительно.

Дата_____ **Штамп ОТК_____**

EAC

EN

Furniture Assembly

Note: Before starting to assemble furniture, please read all the Furniture Assembly Instructions including the rules for maintenance and use.
Follow the sequence of individual assembly stages according to the paragraphs § provided in the General Rules for Furniture Assembly.

KEEP THESE INSTRUCTIONS FOR THE DURATION OF FURNITURE USE.

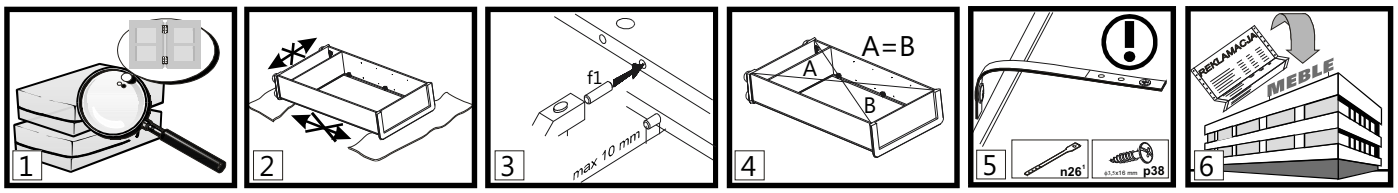

1. **NOTE!** Do not proceed with assembly if any components are defective or damaged.
2. Place the components on a soft, clean surface, e.g. a towel or blanket, during assembly. Do not assemble furniture on rags, carpets, etc.
3. Drive the dowel pins f1 into the 8mm diameter holes, located on components' edges. Leave the cam bolt holes free. Any pin that sticks out by more than 10mm needs to be taken out, replaced and shortened as it may damage the side wall during assembly.
4. Make sure that the diagonals are of equal length before attaching the back wall.
5. **NOTE!** Safety strap. Install according to instructions. Improperly secured furniture may break free and fall during use.
6. Dear Customer, in case of complaints please quote the code number provided on the first page of the Assembly Instructions. Report all comments and complaints where you purchased the furniture. If possible, provide a label of defective product indicating the packing date and the packer.

§ Explanations / Possible notes used in the Assembly Instructions:

§1

Component symbol	Code	Dimensions [mm]	Quantity[pcs]	Pack
A	B	C	D	E

§2 The first stage of the assembly involves fitting the components with the proper accessories as specified on the drawings below.
The symbol ① denotes places where special caution is required during assembly.

§3 Set screw adjusts cabinet flap door opening (tighten the screw for the cabinet flap door to fall more freely).
NOTE!! Lack o for improper adjustment poses risk of flap door falling freely.

§4 **NOTE!!**
Attach unit to wall when completely assembled. Improperly attached furniture may break free and fall while being mounted or used.The unit may only be attached to the wall by a qualified person. Check that the wall is suitable fo rhaving furniture attached to it before hand. Choose a suitable anchor bolt and check the strength and quality of the attachment.

§5 **NOTE!!**
Place the top unit on the base unit then join them using connector plate n52 and screws p25. The unit may break free and fall during use if this instruction is not followed.

§6 Assemble the unit according to the drawings below using the specified connectors and/or joints.

§7 **ATTENTION!** The operation must be carried out very carefully in order to damage the parts of the product.

§8 Apply glue y1 into the holes of the depicted component, attach it and wait for the glue to dry.

§9 Clean the glued area thoroughly.

§10 Adjustment

§11 **NOTE!!** Handle glass components with extra caution so as not to cut yourself or damage or break the components.

§12 Drill holes according to drawings. During this operation take special care not to cut yourself or damage the component!

§13 Tighten the screws e8 so they do not project over the rim.

§14 Option

§15 Place the insert upside down onto the frame in place designed for that component using the unfolded top unit.

§17 Connect the adjoining units using VHS connecting screws.

§18 **NOTE!!**
Use security tape as this is essential to ensure the safety of those who use your furniture.

§19 The door may be installed either on the left or the right side of the unit.

§20 **NOTE!! Bed unit and flap have a tendency to slam when closing. There is a risk of injury.**

§21 Apply masking strip/unit in visible places.

§22 **NOTE!!** Furniture may break free and fall if not used with caution.

§23 **NOTE!!** High gloss fronts are covered with a protective film which is to be removed once the component has been hung up.
The surface of these fronts cannot be cleaned until least 4 weeks after removing the protective film.

Elements of accessories, designed for self-purchase in specialized stores.

Furniture Use and Maintenance



1. Furniture units must be placed on a level surface and levelled.
2. Check the condition of the cam pins while the furniture is in use. Tighten if necessary.
3. **NOTE!! Do not climb on furniture.**
4. Furniture must be placed in dry rooms, with working ventilation, and at least 1 m from active heat sources. The rooms must be protected against detrimental weather conditions (sunlight, rain, etc.).
5. **NOTE!! Placing excessive loads on furniture is dangerous to users and may cause permanent damage.**
6. Furniture must be moved by being lifted it with no load on it. Note: shifting or dragging furniture may cause permanent damage. When moving, hold the vertical elements of the unit, i.e. the sides and legs. Do not grab the horizontal elements, e.g. structural shelves or drawers, as these are prone to damage.
7. Clean furniture using a damp cloth or paper towel.

STYLIUS B169-KOM1W1B3S

A	B	C			D	E
1	B169-205	1028	407	16	1	2\5
2	B169-107	1092	374	16	1	2\5
3	B169-106	1092	374	16	1	2\5
4	B169-003	1008	452	22	1	1\5
5	B169-701	463	330	4	3	4\5
6	B169-1503	1092	50	22	2	1\5
24	B169-1504	910	40	19	2	2\5
8	B169-108	1092	354	16	1	2\5
54	B169-206	1036	407	25	1	1\5
10	B169-005	452	200	22	3	2\5
11	B169-501	350	120	16	3	2\5
12	B169-502	350	120	16	3	2\5
13	B169-504	389	106	16	3	2\5
14	B169-902	355	404	2,5	3	2\5
15	B169-302	464	354	16	1	2\5
16	B169-006	452	402	22	1	1\5
17	B169-9304	1102	476	2,5	1	1\5
18	B169-905	1102	476	2,5	1	1\5
19	B169-1505	70	38	38	1	2\5
20	B169-551	210	411	70	1	3\5
21	B169-552	210	411	70	1	3\5
	Фурнитура/Accesories				1	5\5

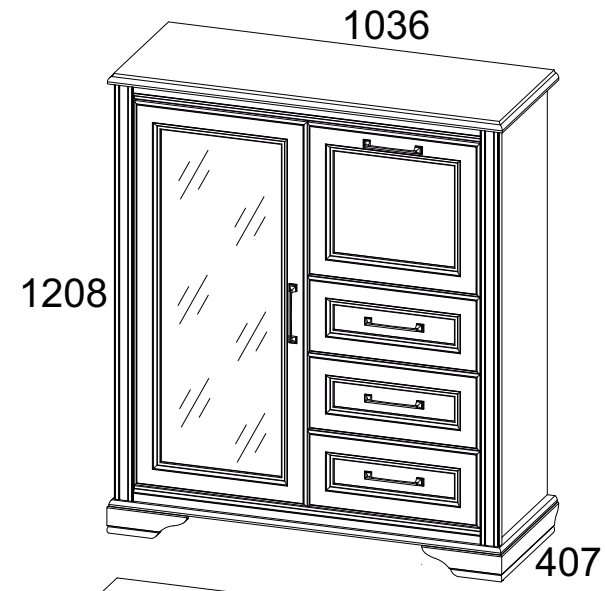

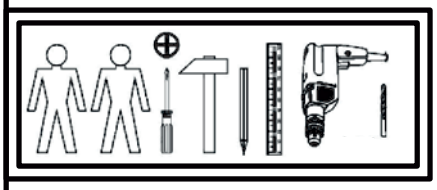

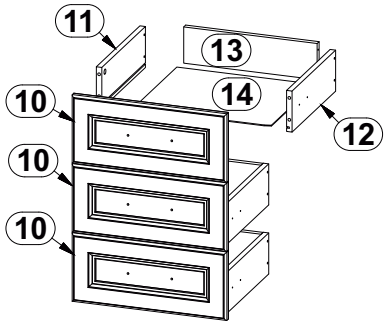

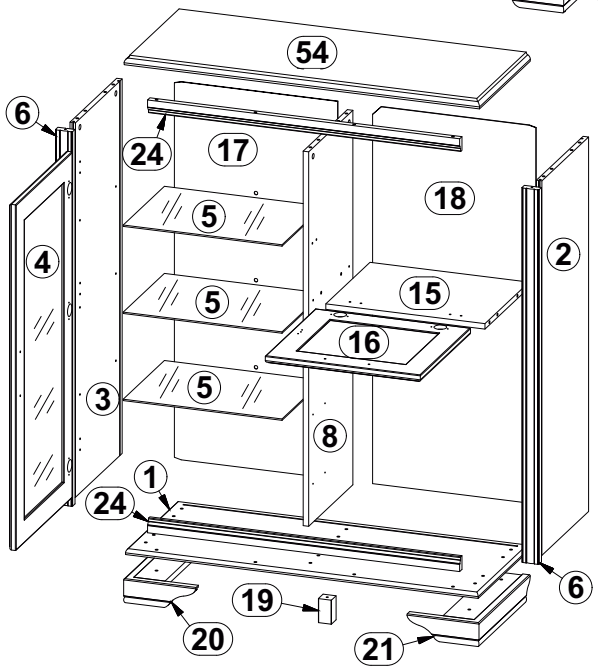

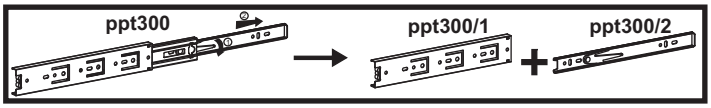

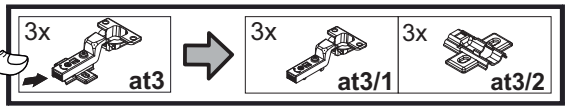

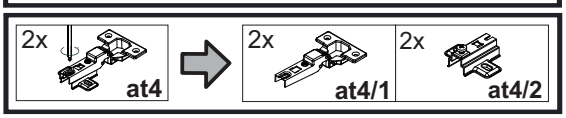

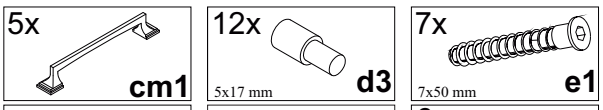

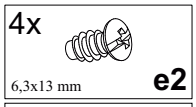

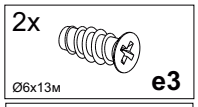

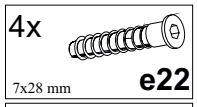

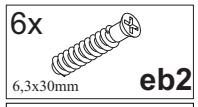

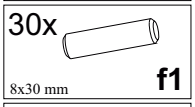

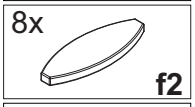

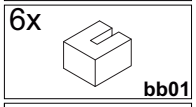

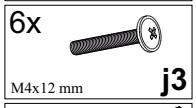

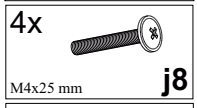

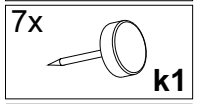

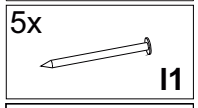

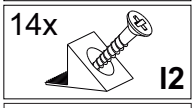

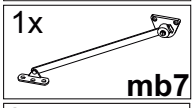





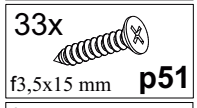

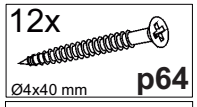

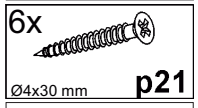

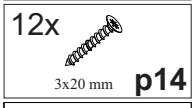

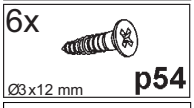

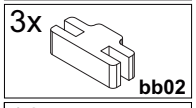

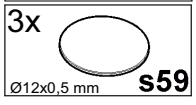

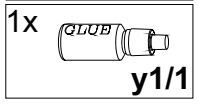

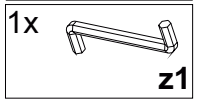



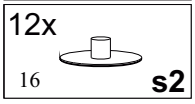

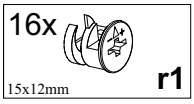

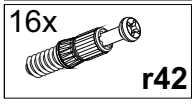

1

§2

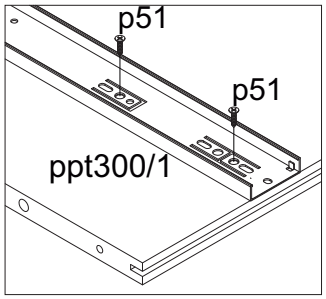
p51
p51
ppt300/1

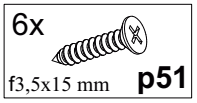
6x
f3,5x15 mm
p51

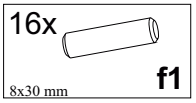
16x
8x30 mm
f1

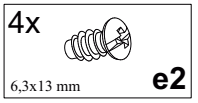
4x
6,3x13 mm
e2


2x
at4/2

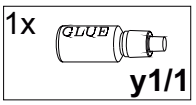
1x
GLUE
y1/1

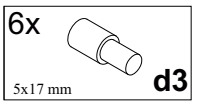
6x
5x17 mm
d3

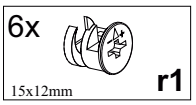
6x
15x12mm
r1

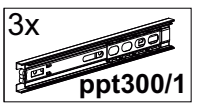
3x
ppt300/1

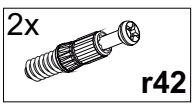
2x
r42

ppt300/1
f1
p51
p51
f1
ppt300/1
p51
p51
ppt300/1
p51
p51
r42
r42
r1
f1
r1
f1
8
180°

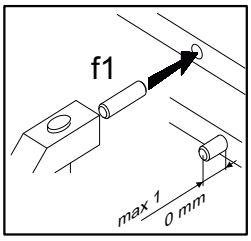
f1
max 1
0 mm

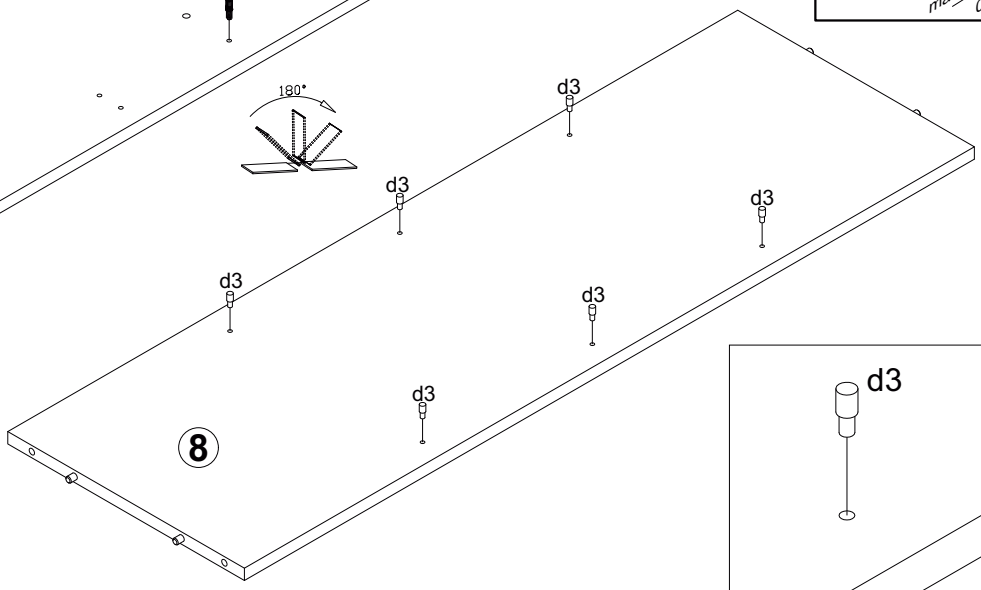
d3
d3
d3
d3
d3
d3
8

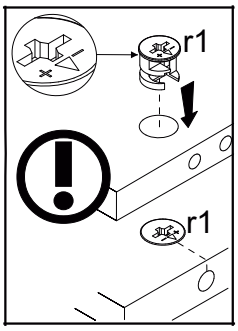
r1
r1

d3

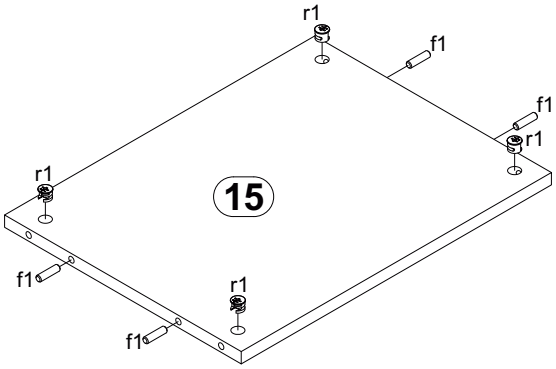
r1
f1
f1
r1
r1
f1
r1
f1
15

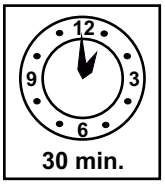
12
3
6
9
30 min.

24
x2
f1
y1/1
f1
y1/1
f1
y1/1
f1
y1/1

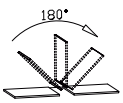
180°

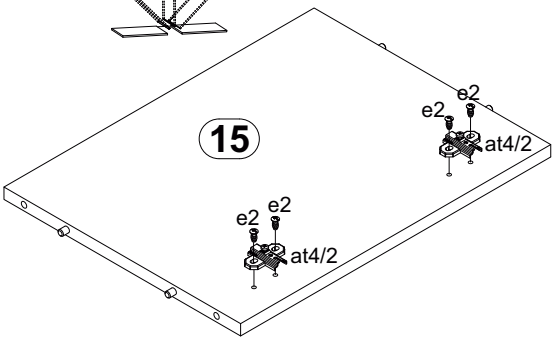
e2
e2
at4/2
e2
e2
at4/2
15

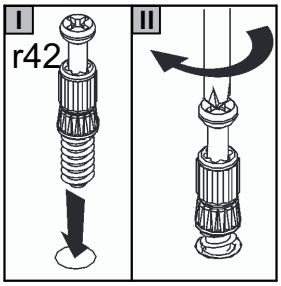
I
II
r42

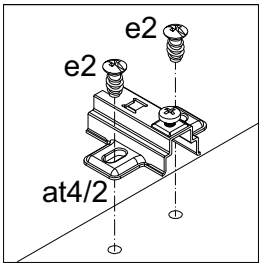
e2
e2
at4/2

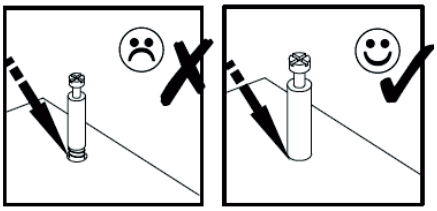

2

§6

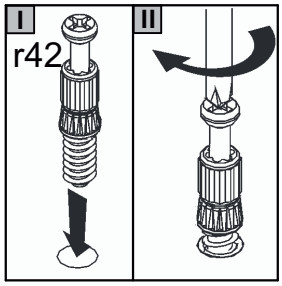
I
II
r42

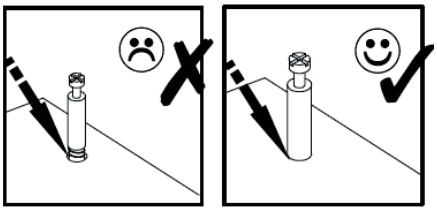

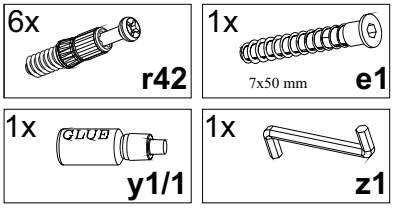
6x
r42
1x
7x50 mm
e1
1x
GLUE
y1/1
1x
z1

r42
r42
24
r42
y1/1
r42
y1/1
54
r42
y1/1
r42
y1/1


12
9
3
6
30 min.

e1
y1/1
y1/1
1
y1/1
24
y1/1
19

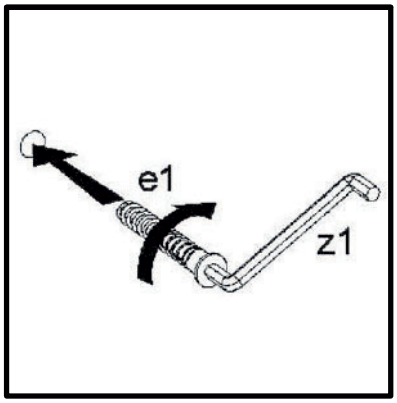
e1
z1

3

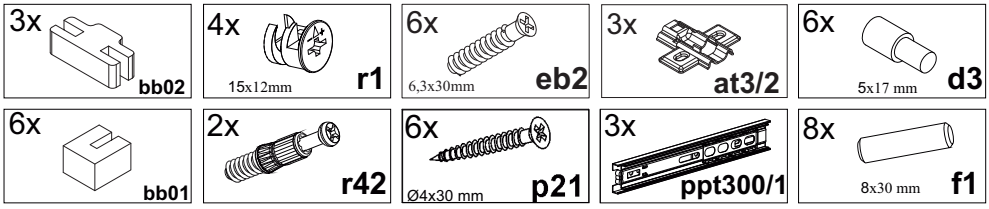
3x bb02
4x 15x12mm r1
6x 6,3x30mm eb2
3x at3/2
6x 5x17 mm d3
6x bb01
2x r42
6x Ø4x30 mm p21
3x ppt300/1
8x 8x30 mm f1

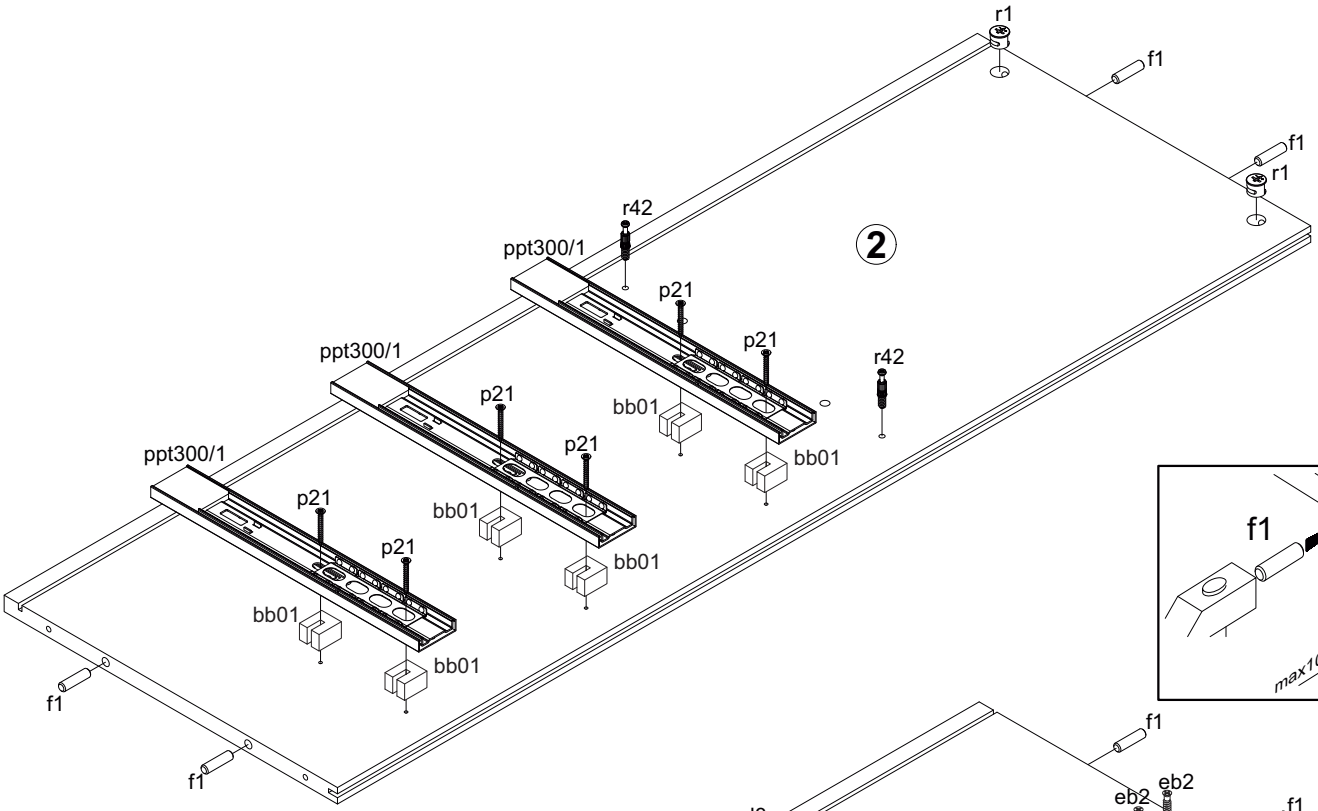
r1
f1
f1
r1
r42
ppt300/1
2
p21
p21
ppt300/1
r42
p21
bb01
bb01
ppt300/1
p21
p21
bb01
bb01
p21
bb01
bb01
f1
f1

f1
max10 mm

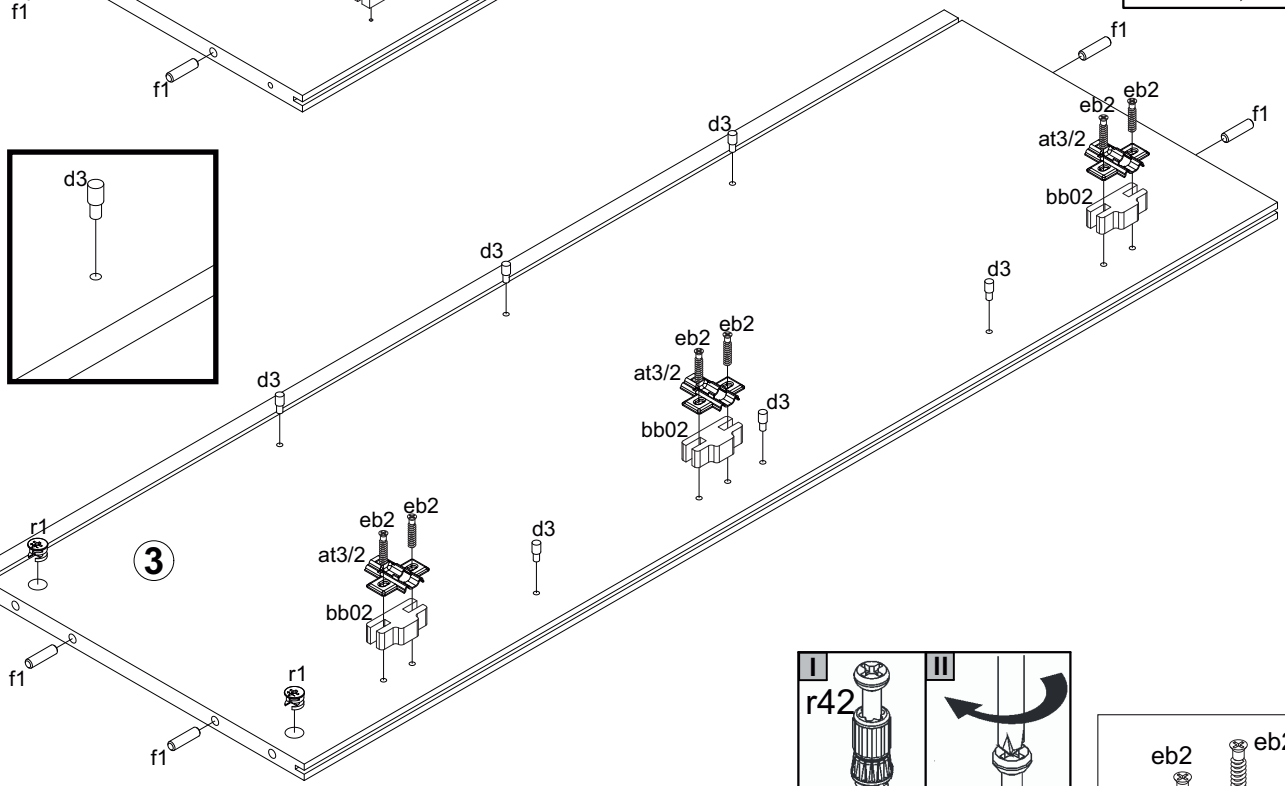
f1
eb2
eb2
f1
at3/2
d3
bb02
d3
d3
d3
eb2
eb2
at3/2
d3
bb02
r1
3
eb2
eb2
at3/2
d3
bb02
f1
r1
f1

d3

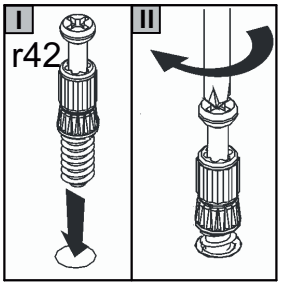
I
II
r42

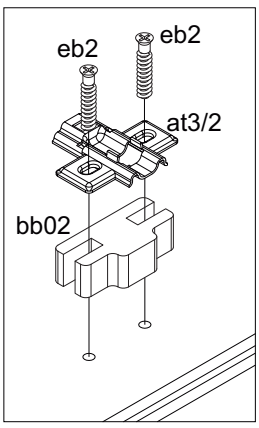
eb2
eb2
at3/2
bb02

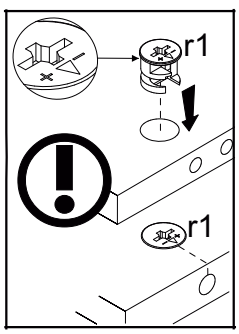
r1
r1

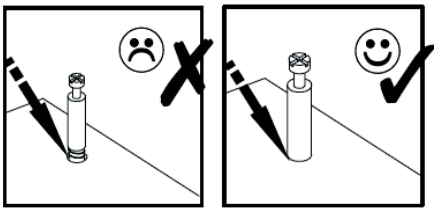

4

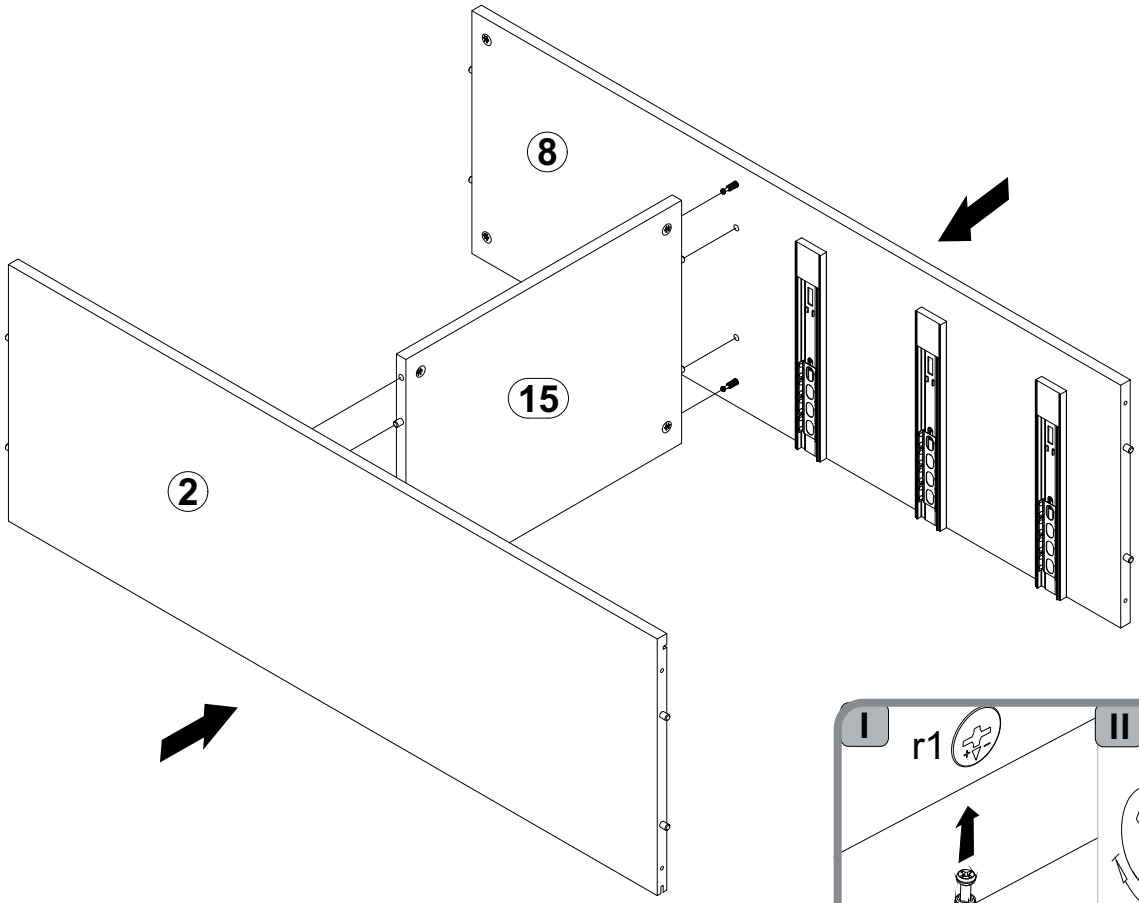

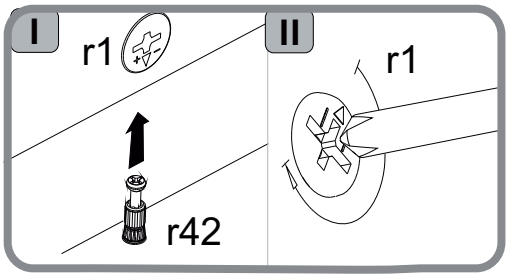

5

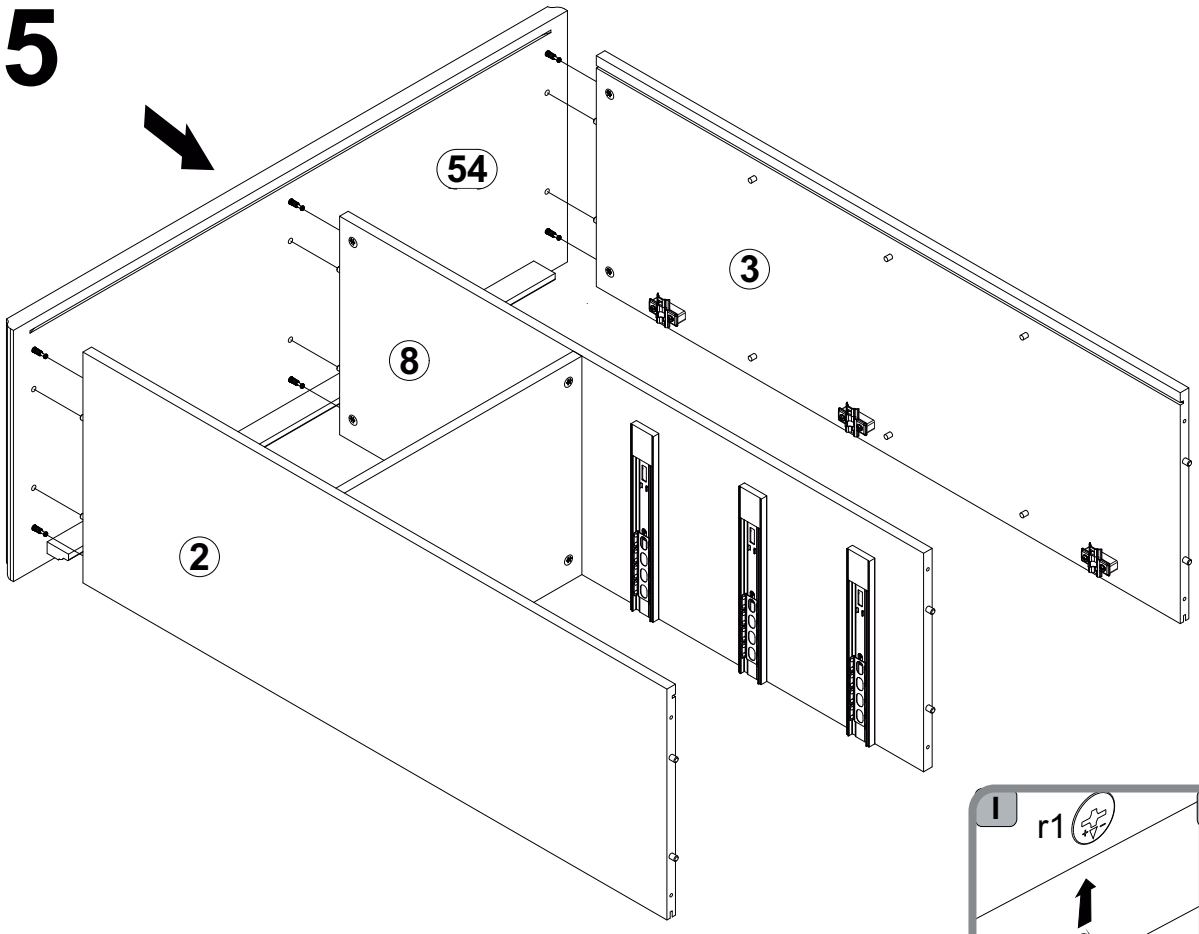

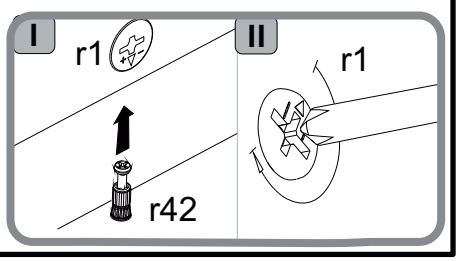

6

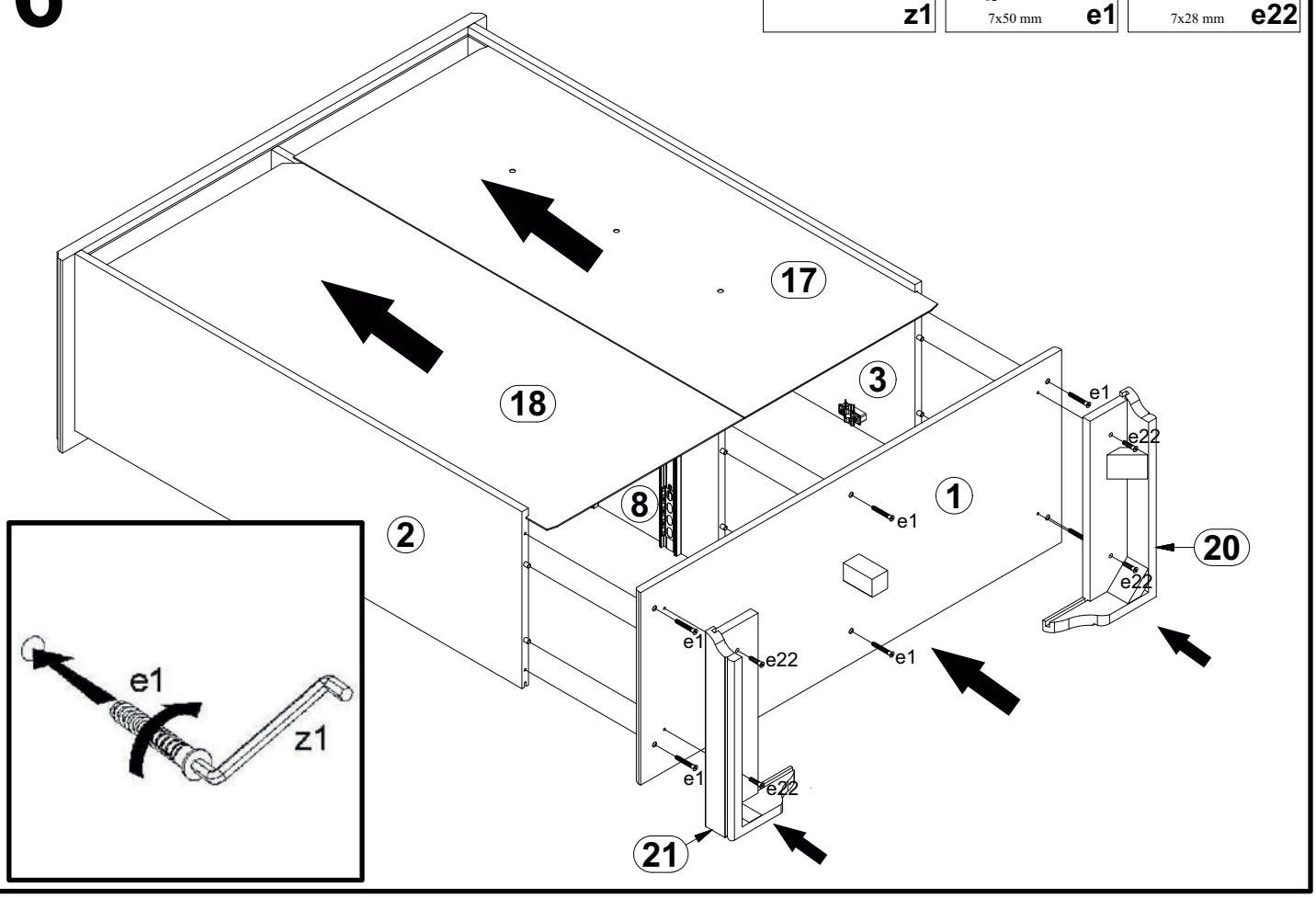
1x z1
6x 7x50 mm e1
4x 7x28 mm e22
17
18
3
8
1
2
20
21
e1
e22
z1

7

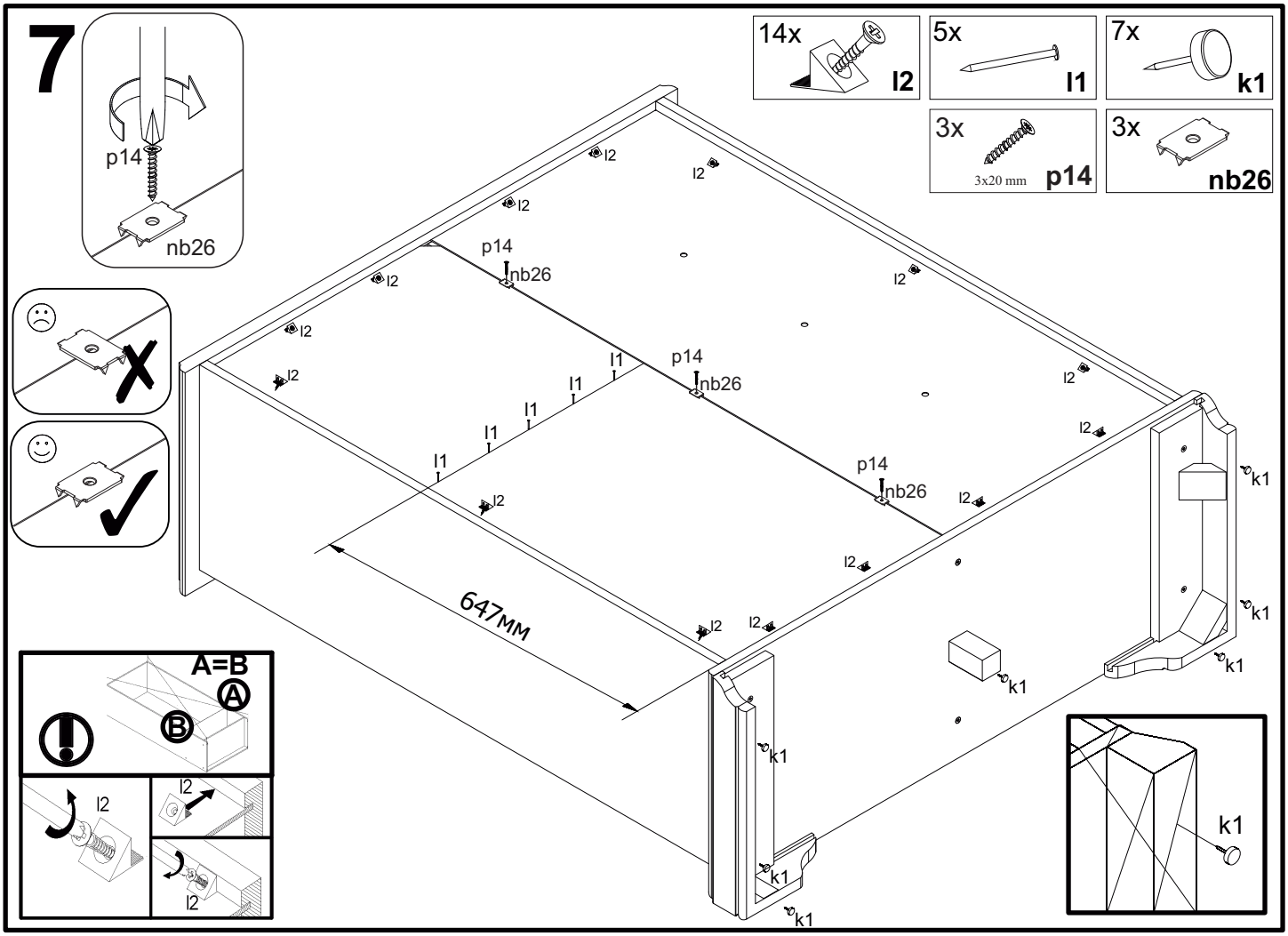
14x l2
5x l1
7x k1
3x p14 3x20 mm
3x nb26
p14
nb26
l2
l1
k1
647MM
A=B
A
B

8

1x GLUE y1/1

8x f2

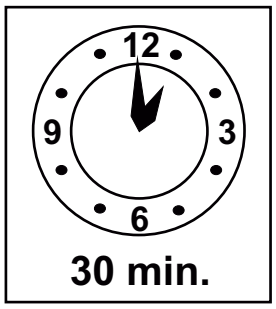

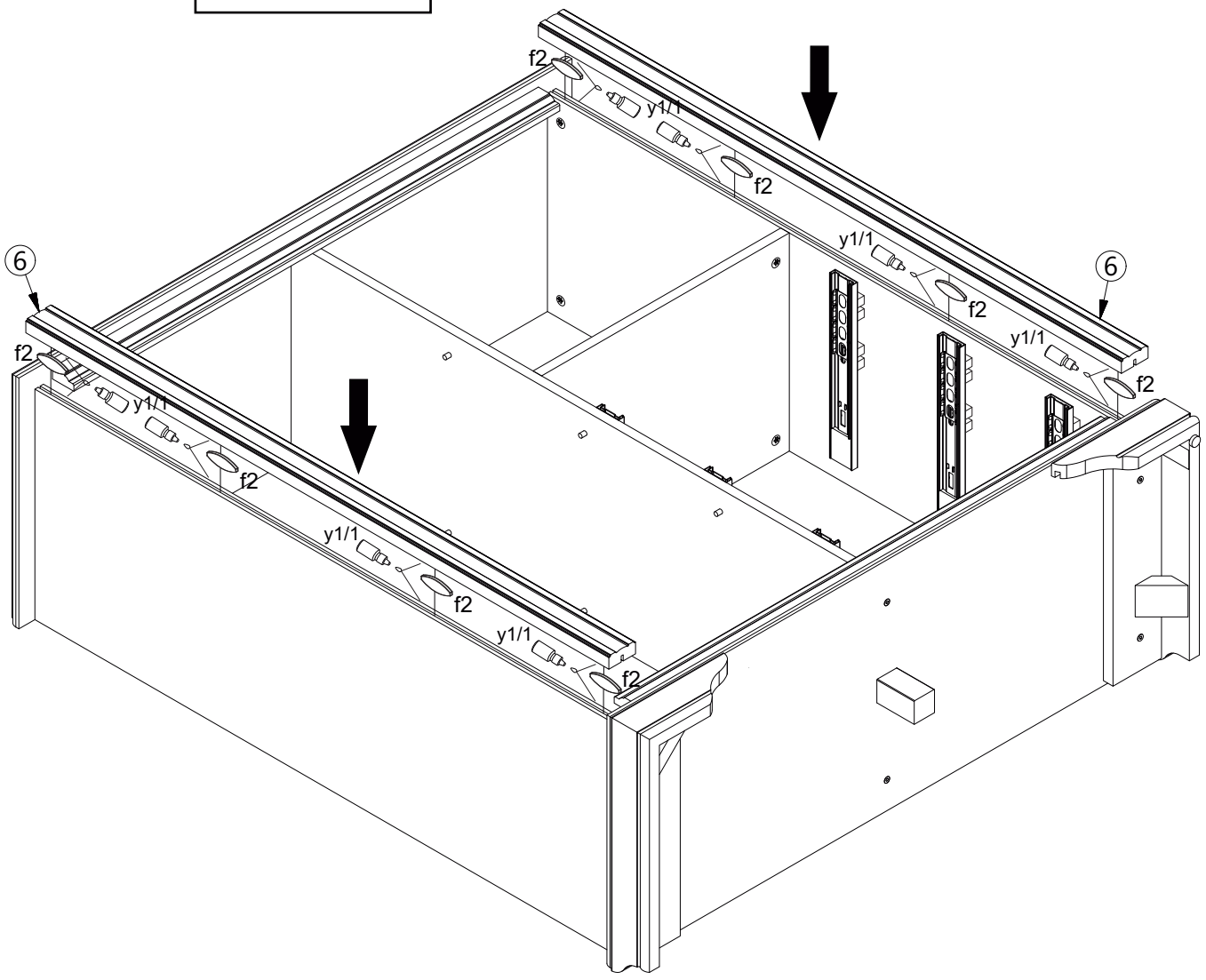

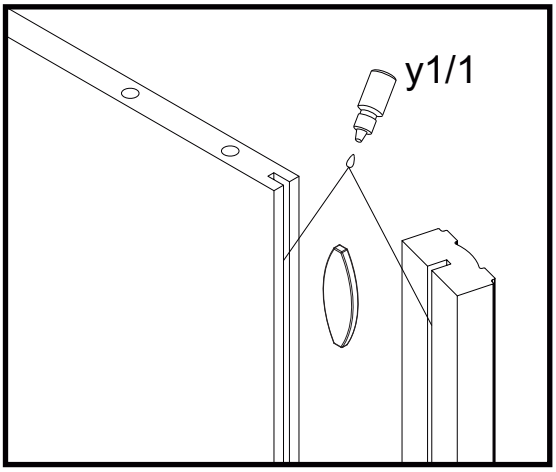

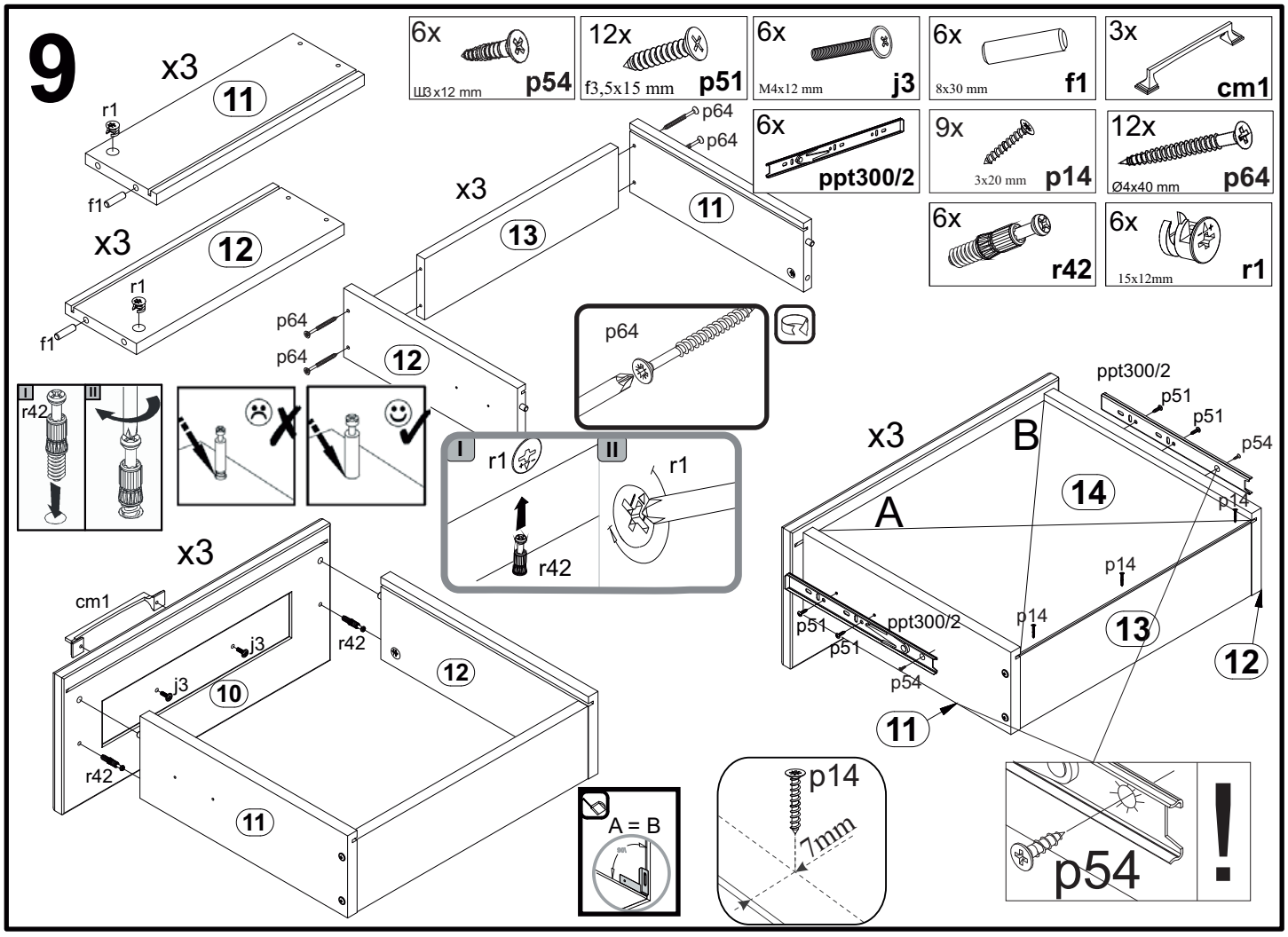
9
x3
11
r1
f1
x3
12
r1
f1
6x
Ш3x12 mm
p54
12x
f3,5x15 mm
p51
6x
M4x12 mm
j3
6x
8x30 mm
f1
3x
cm1
6x
ppt300/2
9x
3x20 mm
p14
12x
Ø4x40 mm
p64
6x
r42
6x
15x12mm
r1
p64
p64
x3
13
11
p64
p64
12
p64
I
II
r42
I
r1
II
r1
r42
x3
cm1
j3
j3
10
r42
12
r42
11
A = B
p14
7mm
ppt300/2
p51
p51
p54
x3
B
A
14
p14
p14
p14
13
12
p51
ppt300/2
p51
p54
11
p54
!

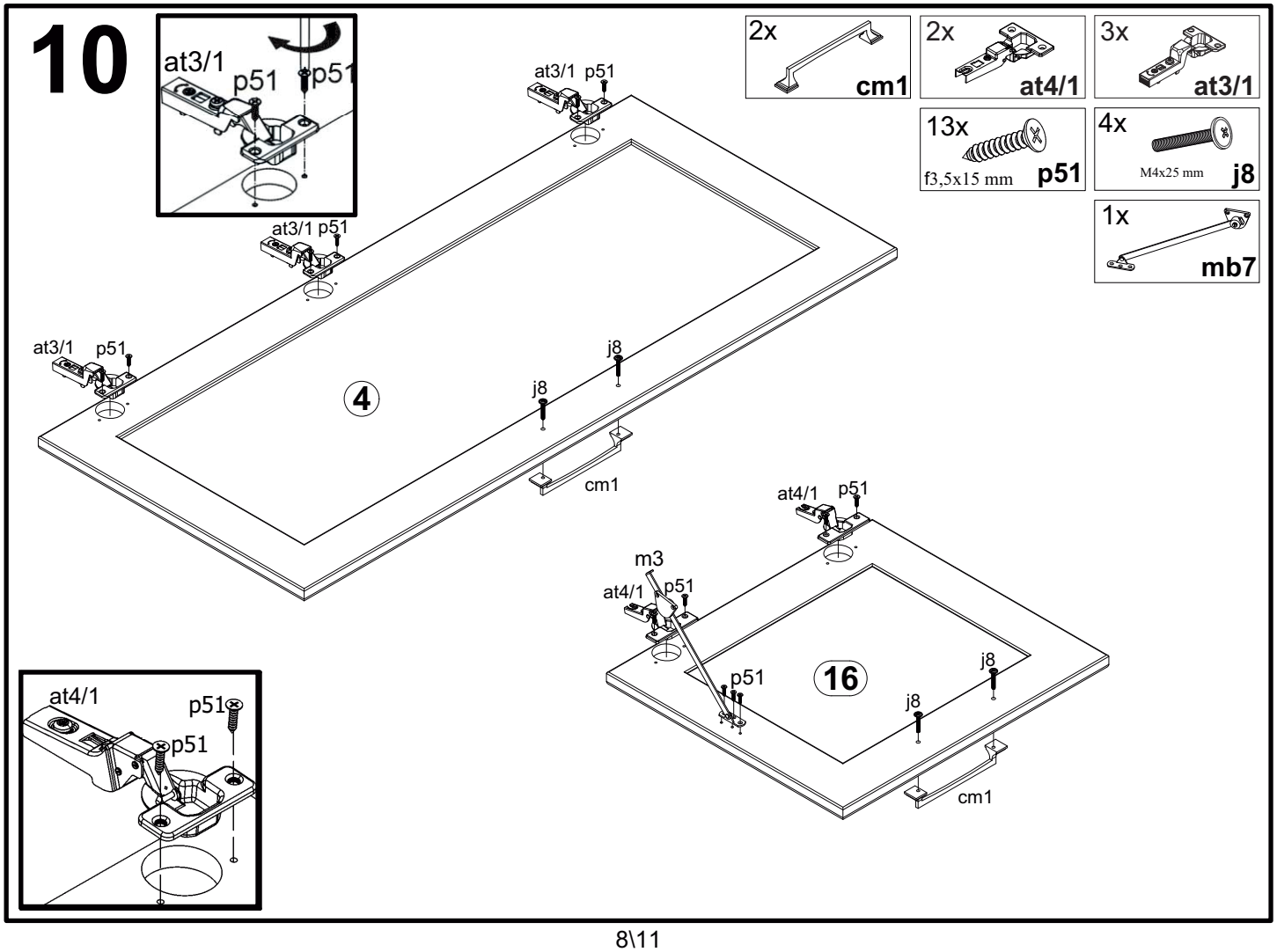
10
at3/1
p51
p51
2x
cm1
2x
at4/1
3x
at3/1
13x
f3,5x15 mm
p51
4x
M4x25 mm
j8
1x
mb7
at3/1 p51
at3/1 p51
at3/1 p51
j8
j8
4
cm1
at4/1
p51
m3
at4/1
p51
p51
16
j8
j8
cm1
at4/1
p51
p51

11

3x
Ø12x0,5 mm
s59

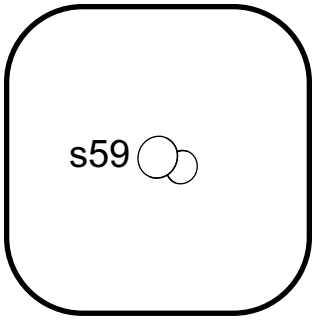

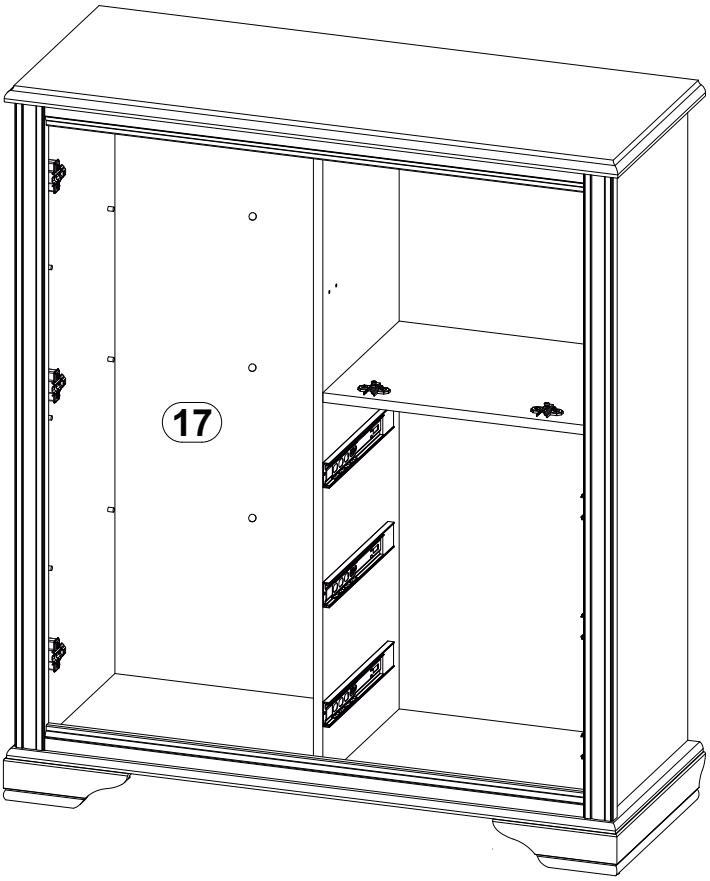

12

12x
16
s2

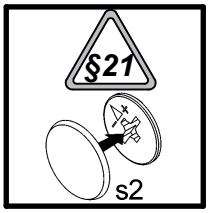

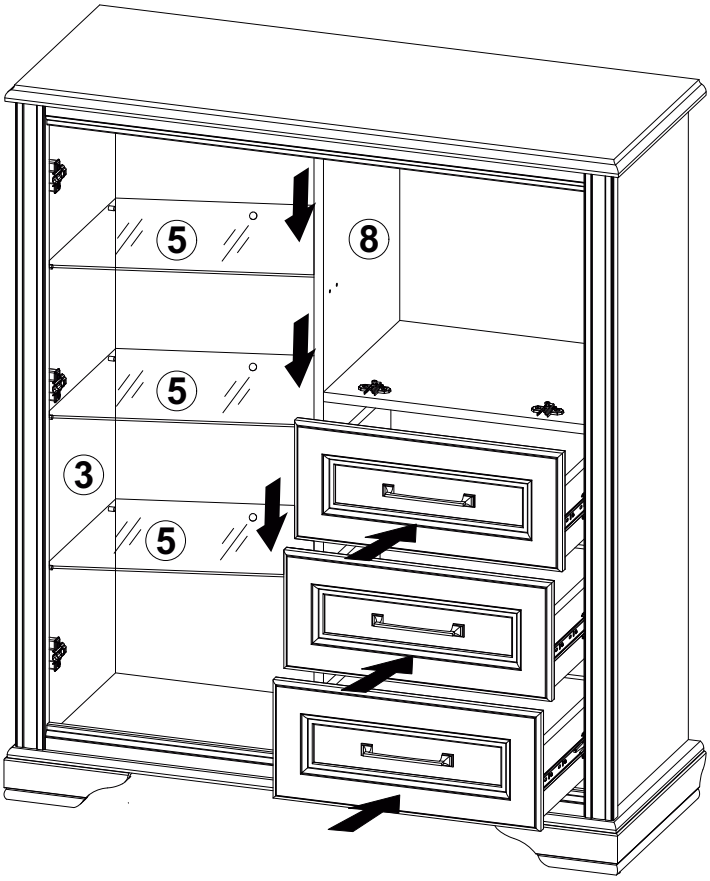

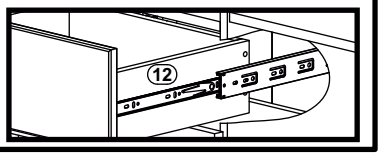

13

1x f3,5x15 mm **p51**

2x Ø6x13м **e3**

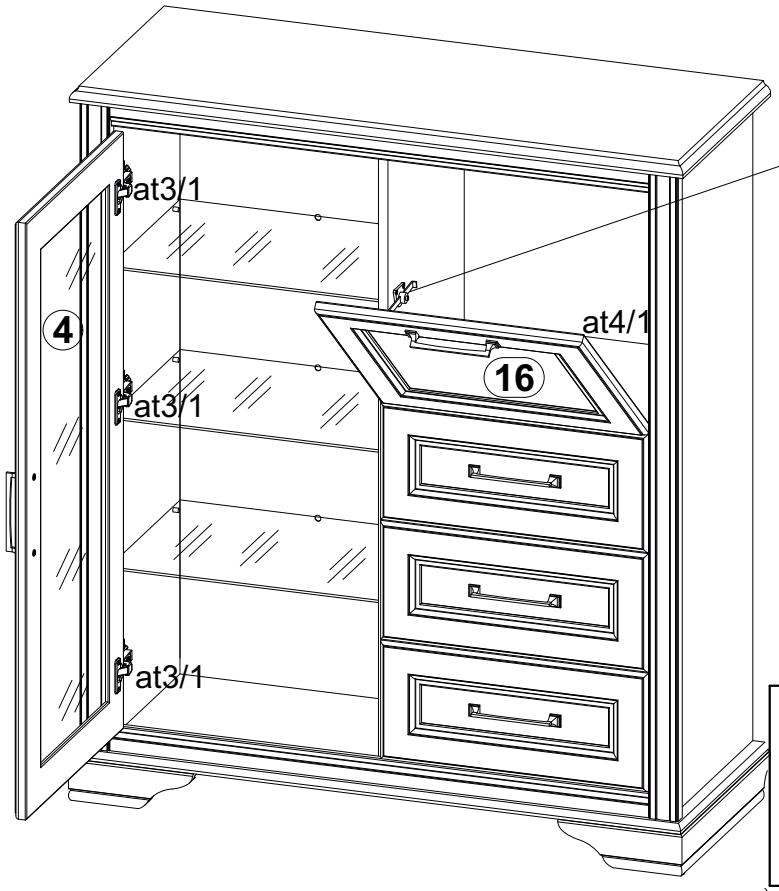

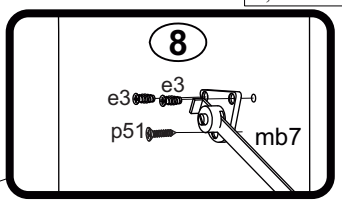

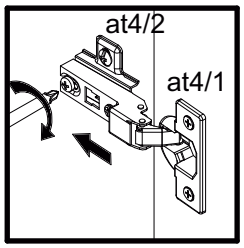

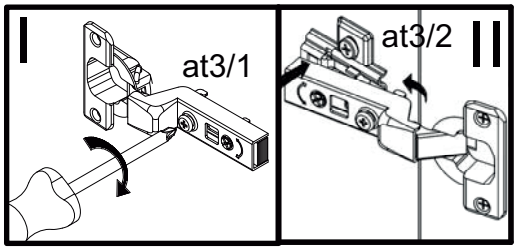

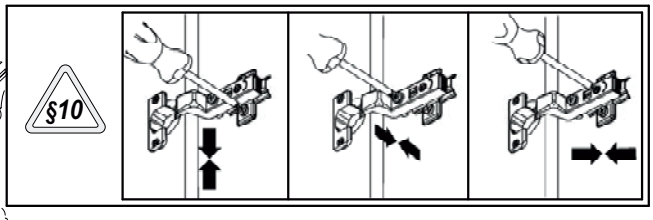

14 §18

1x f3,5x15 mm **p51**

1x **n26**

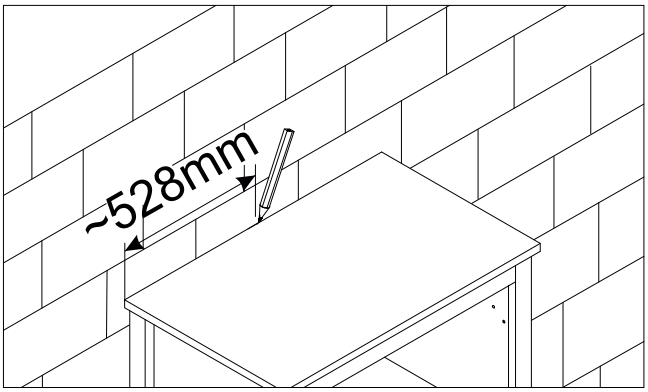

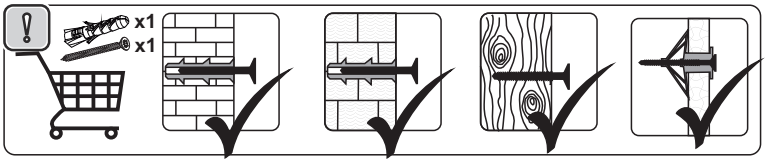

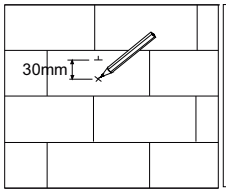

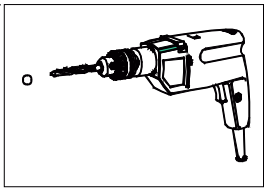

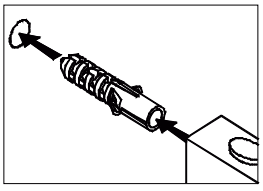

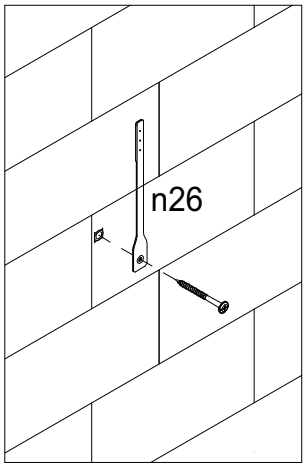

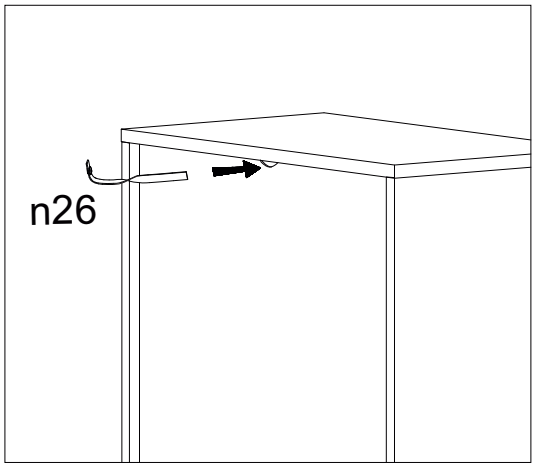

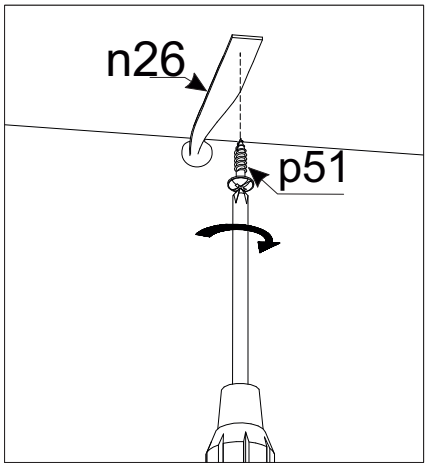

15 §14 B169-KOM1W1B3S с подсветкой

