н.м. STYLIUS
СТИЛИУС

Шкаф B169-REG1D2S

RUS

Инструкция по сборке

ВНИМАНИЕ! Перед началом сборки изделия просим ознакомиться с инструкцией по сборке, а также с рекомендациями по эксплуатации и обслуживанию. Сборка изделия должна производиться в порядке, изложенном в настоящей инструкции.

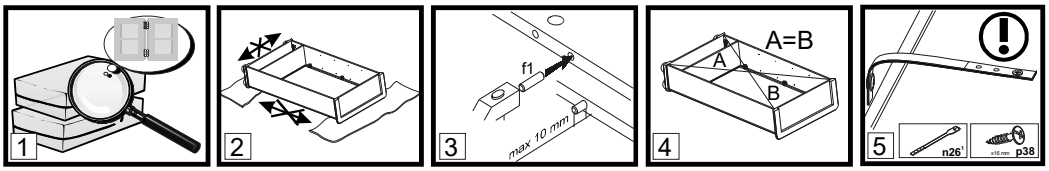

1. **ВНИМАНИЕ!** Не начинайте сборку изделия, если вы обнаружили дефекты или повреждения.
2. Во время сборки детали необходимо разложить на ровной, мягкой и чистой поверхности (например полотенце, одеяло). Не собирать мебель на ковре или войлоке.
3. В отверстия диаметром 8 мм, находящиеся на торцах деталей, вбить деревянные шканты **f1**. **ВНИМАНИЕ!** В случае, если шкант выступает из отверстия более, чем на 10 мм, его необходимо укоротить или заменить, так как возможно повреждение деталей.
4. Положить корпус изделия фасадными кромками вниз на ровную поверхность и выровнять его, измеряя рулеткой расстояния между противолежащими углами по диагонали. Расстояния должны быть равными.
5. Закрепить фиксирующую ленту, согласно инструкции. Неправильное прикрепление мебели может привести к ее опрокидыванию.

Пояснения / описание возможных указаний, используемых в инструкции по сборке

§1

Номер детали	Код детали	Размеры, мм	Количество,шт	Номер пачки
A	B	C	D	E

§2 Первый этап сборки состоит в оснащение деталей соответствующей фурнитурой, согласно нижеследующих рисунков. Символы "!" обозначают те места, на которые следует обратить особое внимание при сборке. **Фурнитура находится в пачке с маркировкой «ФУРНИТУРА».**

§3 Регулировочный винт регулирует открывание откидной двери (вкручивание винта облегчает опускание двери)

§4 Прикрепить изделие к стене. Ненадлежащее крепление изделия грозит его падением (отрывом) во время эксплуатации. **ВНИМАНИЕ!** Крепление изделия может проводить только специалист. Перед началом крепления изделия необходимо убедиться, можно ли к данной стене крепить мебель, подобрать соответствующий крепежный дюбель, проверить качество и прочность крепления.

§5 Установить шкаф верхний на верхний щит соответствующего изделия и закрепить при помощи металлической пластины **n52** и шурупов **p2.** Ненадлежащее крепление изделия грозит его падением (отрывом) во время эксплуатации.

§6 Собрать изделие в соответствии с приведенными ниже рисунками при помощи указанной фурнитуры и/или соединительных элементов.

§7 **ВНИМАНИЕ!** Выполнять операцию следует очень осторожно, чтобы не повредить детали изделия.

§8 Соответствующие отверстия детали необходимо промазать клеем **y1**, а затем установить сборочный элемент и оставить до полного высыхания клея **y1.**

§9 Место приклеивания элемента необходимо тщательно очистить.

§10 Регулировка деталей.

§11 При проведении операции будьте внимательны и осторожны, так как чрезмерное усилие при креплении стекла или зеркала может привести к его поломке.

§12 Просверлить отверстия согласно рисунка. Во время выполнения этой операции необходимо соблюдать правила техники безопасности, так как можно получить телесные повреждения или повредить изделие.

§13 Еврошуруп вкрутить так, чтобы он не выступал выше поверхности детали.

§14 Дополнительный элемент (опция).

§15 Средний щит стола необходимо поместить между раздвинутых щитов (крышек) рабочей поверхностью вверх.

§16 Рекомендованный размер матраца.

§17 Для соединения между собой изделий, необходимо использовать винтовую стяжку VHS или соответствующий шуруп из комплекта фурнитуры.

§18 **ВНИМАНИЕ!** Необходимо закрепить изделие с помощью фиксирующей ленты, которая является обязательным элементом для безопасной эксплуатации изделия.

§19 Возможность установки дверей с правой или левой стороны изделия.

§20 **ВНИМАНИЕ!** Во время закрывания откидной двери в последней фазе движения придерживайте дверь, так как из-за неконтролируемого опускания есть вероятность повреждения детали.

§21 Видимые эксцентриковые стяжки необходимо закрыть заглушками.

§22 **ВНИМАНИЕ!** Неосторожное использование изделия может привести к опрокидыванию.

§23 **ВНИМАНИЕ!** Детали, оклеенные глянцевыми пленками, имеют защитную пленку, которую необходимо снять после монтажа детали. Поверхность этих деталей можно чистить не раньше, чем через 4 недели после монтажа.

Элементы фурнитуры, предназначенные для самостоятельного приобретения в специализированных магазинах.

Рекомендации по эксплуатации и обслуживанию

Качество и комплектность изделия рекомендуется проверять в магазине при покупке в распакованном виде.

В процессе эксплуатации изделия необходимо периодически затягивать ослабленные винтовые соединения, а также эксцентриковые стяжки.

Изделие предназначено для оборудования интерьера жилых комнат в помещениях с относительной влажностью воздуха от 45 до 70%.

Во избежание коробления деталей и изменения цвета изделия следует избегать установки мебели на прямых солнечных лучах. В случае установки изделия мебели в непосредственной близости от нагревательных и отопительных приборов ее поверхности во время эксплуатации должны быть защищены от нагрева. Температура нагрева элементов мебели не должна превышать +40 °С.

При эксплуатации мебельной продукции необходимо исключить попадание воды и иных жидкостей на элементы изделий мебели. При монтаже моек, раковин в изделиях мебели для кухонь должна быть предусмотрена их гидроизоляция в местах контакта с поверхностью корпуса изделия мебели.

В случае необходимости перемещения изделия по квартире перед его перестановкой, необходимо полностью освободить его от груза. Рекомендуется перед перестановкой вынуть выдвижные ящики и переставные полки. Во избежание поломки имеющихся опор, передвижение производить приподнимая изделие над уровнем пола.

Удаление пыли с изделий следует производить слегка влажной мягкой салфеткой.

При эксплуатации изделий набора **ЗАПРЕЩАЕТСЯ**:

- в процессе сборки и эксплуатации изделий набора становиться ногами на горизонтальные щиты (полки), основание кровати;
- перемещать изделия держась за верхние щиты;
- применять химические чистящие средства для уборки мебели.

Гарантии изготовителя

1. Гарантийный срок эксплуатации изделия - 24 месяца (для изделий для лежания и сидения - 18 месяцев) со дня продажи магазином. В период гарантийного срока изготовитель гарантирует ремонт изделий или их замену, если потребителем не нарушены правила эксплуатации.
2. Претензии предъявляются потребителем непосредственно в торгующую организацию, в которой была приобретена мебель, предъявив настоящую "Инструкцию по сборке" и копию товарного чека.
3. Срок службы мебели - 5 лет.
4. Предприятие-изготовитель оставляет за собой право вносить изменения в конструкцию изделия, не ухудшая его конструктивные и эксплуатационные характеристики.
5. Изделие соответствует требованиям ТР ТС 025/2012. Необходимый уровень электробезопасности и изоляционной защиты комплектующих соответствует требованиям ТР ТС 004/2011. Электромагнитная совместимость комплектующих соответствует требованиям ТР ТС 020/2011.
6. Декларация о соответствии: ЕАЭС № BY/112 11.01. ТР025 018.01 04391 от 06.06.2025 г., действительна до 05.06.2030г. включительно.

Дата_____ **Штамп ОТК**_____

EAC

EN

Furniture Assembly

Note: Before starting to assemble furniture, please read all the Furniture Assembly Instructions including the rules for maintenance and use.
Follow the sequence of individual assembly stages according to the paragraphs § provided in the General Rules for Furniture Assembly.

KEEP THESE INSTRUCTIONS FOR THE DURATION OF FURNITURE USE.

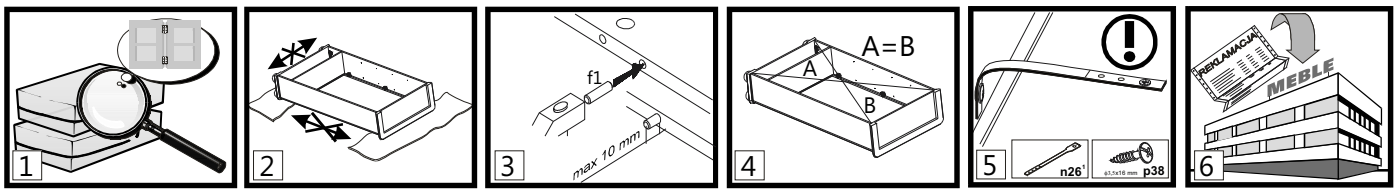

1. **NOTE!** Do not proceed with assembly if any components are defective or damaged.
2. Place the components on a soft, clean surface, e.g. a towel or blanket, during assembly. Do not assemble furniture on rags, carpets, etc.
3. Drive the dowel pins f1 into the 8mm diameter holes, located on components' edges. Leave the cam bolt holes free. Any pin that sticks out by more than 10mm needs to be taken out, replaced and shortened as it may damage the side wall during assembly.
4. Make sure that the diagonals are of equal length before attaching the back wall.
5. **NOTE!** Safety strap. Install according to instructions. Improperly secured furniture may break free and fall during use.
6. Dear Customer, in case of complaints please quote the code number provided on the first page of the Assembly Instructions. Report all comments and complaints where you purchased the furniture. If possible, provide a label of defective product indicating the packing date and the packer.

§ Explanations / Possible notes used in the Assembly Instructions:

§1

Component symbol	Code	Dimensions [mm]	Quantity[pcs]	Pack
A	B	C	D	E

§2 The first stage of the assembly involves fitting the components with the proper accessories as specified on the drawings below.
The symbol ① denotes places where special caution is required during assembly.

§3 Set screw adjusts cabinet flap door opening (tighten the screw for the cabinet flap door to fall more freely).
NOTE!! Lack o for improper adjustment poses risk of flap door falling freely.

§4 **NOTE!!**
Attach unit to wall when completely assembled. Improperly attached furniture may break free and fall while being mounted or used.The unit may only be attached to the wall by a qualified person. Check that the wall is suitable fo rhaving furniture attached to it before hand. Choose a suitable anchor bolt and check the strength and quality of the attachment.

§5 **NOTE!!**
Place the top unit on the base unit then join them using connector plate n52 and screws p25. The unit may break free and fall during use if this instruction is not followed.

§6 Assemble the unit according to the drawings below using the specified connectors and/or joints.

§7 **ATTENTION!** The operation must be carried out very carefully in order to damage the parts of the product.

§8 Apply glue y1 into the holes of the depicted component, attach it and wait for the glue to dry.

§9 Clean the glued area thoroughly.

§10 Adjustment

§11 **NOTE!!** Handle glass components with extra caution so as not to cut yourself or damage or break the components.

§12 Drill holes according to drawings. During this operation take special care not to cut yourself or damage the component!

§13 Tighten the screws e8 so they do not project over the rim.

§14 Option

§15 Place the insert upside down onto the frame in place designed for that component using the unfolded top unit.

§17 Connect the adjoining units using VHS connecting screws.

§18 **NOTE!!**
Use security tape as this is essential to ensure the safety of those who use your furniture.

§19 The door may be installed either on the left or the right side of the unit.

§20 **NOTE!! Bed unit and flap have a tendency to slam when closing. There is a risk of injury.**

§21 Apply masking strip/unit in visible places.

§22 **NOTE!!** Furniture may break free and fall if not used with caution.

§23 **NOTE!!** High gloss fronts are covered with a protective film which is to be removed once the component has been hung up.
The surface of these fronts cannot be cleaned until least 4 weeks after removing the protective film.

Elements of accessories, designed for self-purchase in specialized stores.

Furniture Use and Maintenance



1. Furniture units must be placed on a level surface and levelled.
2. Check the condition of the cam pins while the furniture is in use. Tighten if necessary.
3. **NOTE!! Do not climb on furniture.**
4. Furniture must be placed in dry rooms, with working ventilation, and at least 1 m from active heat sources. The rooms must be protected against detrimental weather conditions (sunlight, rain, etc.).
5. **NOTE!! Placing excessive loads on furniture is dangerous to users and may cause permanent damage.**
6. Furniture must be moved by being lifted it with no load on it. Note: shifting or dragging furniture may cause permanent damage. When moving, hold the vertical elements of the unit, i.e. the sides and legs. Do not grab the horizontal elements, e.g. structural shelves or drawers, as these are prone to damage.
7. Clean furniture using a damp cloth or paper towel.

STYLIUS B 169-REG1D2S

A	B	C			D	E
1	B169-213	602	374	16	1	2\5
2	B169-217	622	407	16	1	2\5
3	B169-1325	1970	374	16	1	1\5
4	B169-1326	1970	374	16	1	1\5
5	B169-309	538	354	16	1	2\5
6	B169-310	537	330	16	3	1\5
7	B169-1524	1986	50	22	2	3\5
8	B169-1515	504	40	19	1	3\5
25	B169-5816	433	79	19	1	3\5
10	B169-023	500	200	22	2	2\5
11	B169-501	350	120	16	2	2\5
12	B169-502	350	120	16	2	2\5
13	B169-511	447	106	16	2	2\5
14	B169-928	355	462	2,5	2	1\5
15	B169-5817	433	79	19	1	3\5
16	B169-5818	677	79	19	1	3\5
17	B169-1522	504	40	19	1	3\5
18	B169-018	1498	500	22	1	1\5
19	B169-921	1979	548	2,5	1	1\5
20	B169-551	210	411	70	1	4\5
21	B169-552	210	411	70	1	4\5
	Фурнитура/Accesories				1	5\5





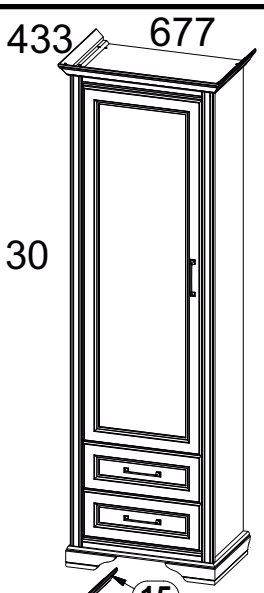

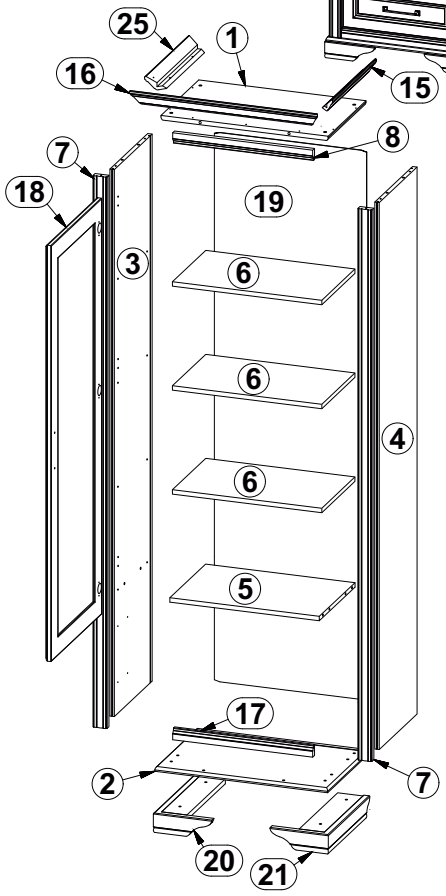

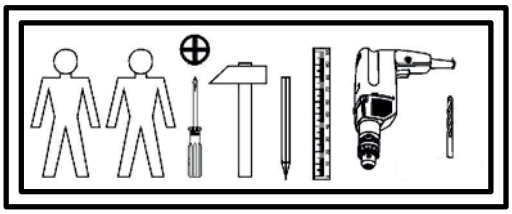

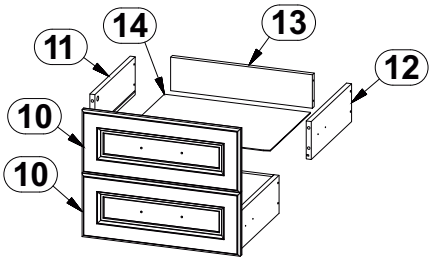

3x at3/1	3x at3/2	3x cm1	12x 5x17 mm d1	8x ø7x50 mm e1
4x Ø7x28mm e22	6x 6,3x30mm eb2	20x Ø8x30 mm f1	12x f2	3x bb02
4x M4x12 mm j3	2x M4x25 mm j8	6x k1	12x l2	1x n26
2x nb27	3x 50x12x13.5 n54	3x l1	8x Ø4x40 mm p64	8x bb01
4x Ø3,5x25 mm p16	15x Ø 3x12 mm p54	1x 29x13x5\1,5 mm n114	6x 3x20 mm p14	16x ø3,5x16 mm p25
1x silikon sb1	8x Ø4x30 mm p21	4x ppt30/1	4x ppt30/2	8x x12mm r1
8x 20/11 r42	4x 16 s2	6x s4	3x Ø12x0,5 mm s59	1x GLUE y1
1x z1				

1 §6

8x bb01

8x Ø4x30 mm **p21**

12x 5x17 mm **d1**

4x **ppt30/1**

10x x30 mm **f1**

1x GLUE **y1**

4x 20/11 **r42**

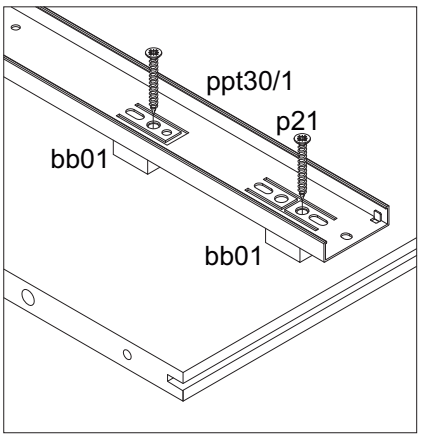

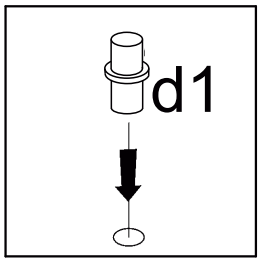

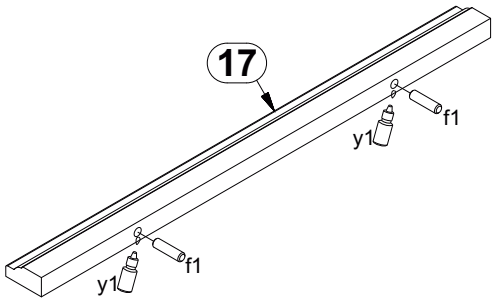

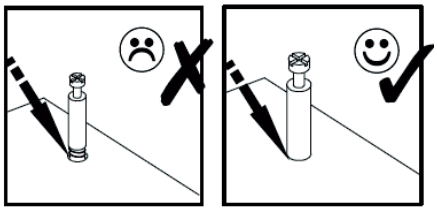

2

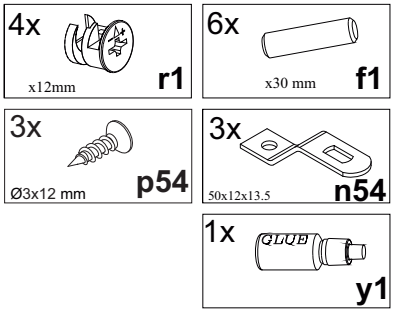
4x
x12mm
r1
6x
x30 mm
f1
3x
Ø3x12 mm
p54
3x
50x12x13.5
n54
1x
GLUE
y1

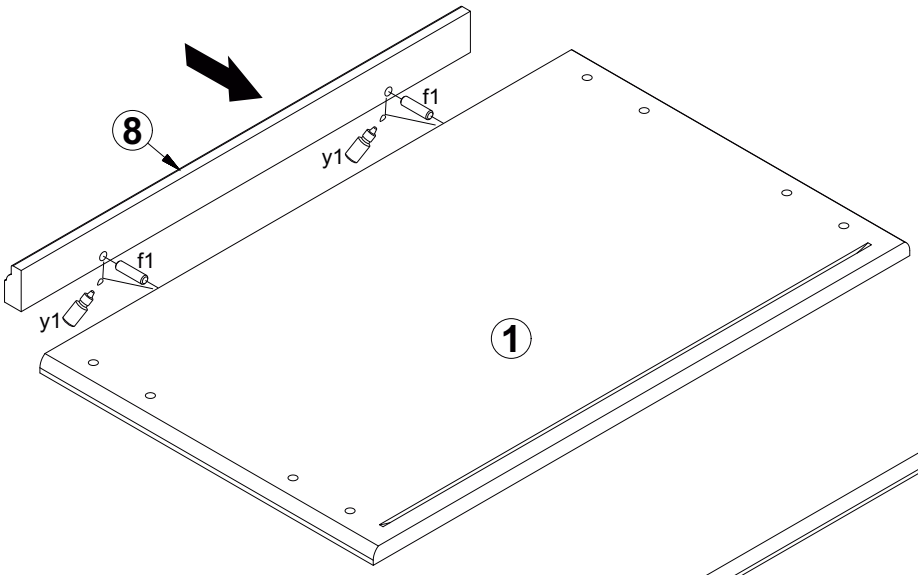
8
f1
y1
f1
y1
1

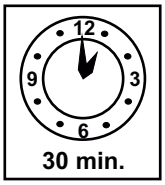
12
9
3
6
30 min.

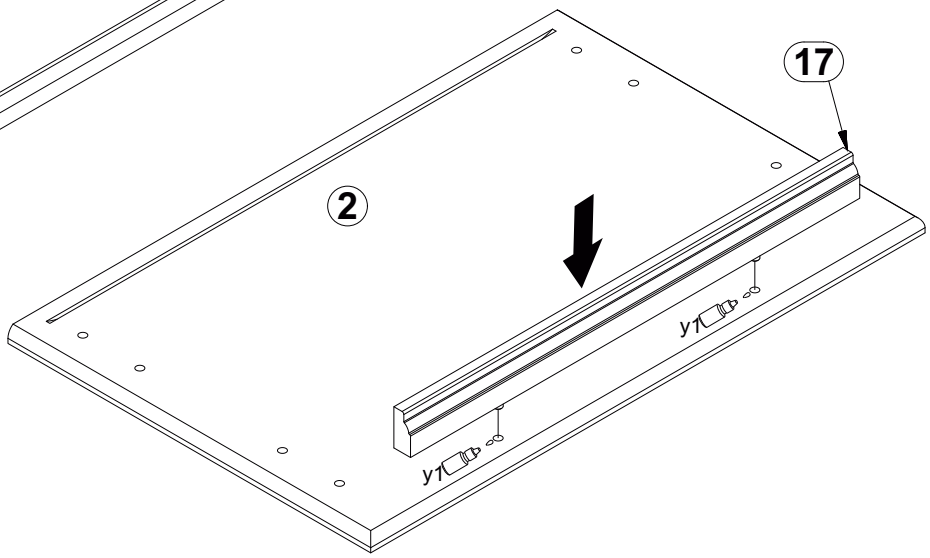
17
2
y1
y1

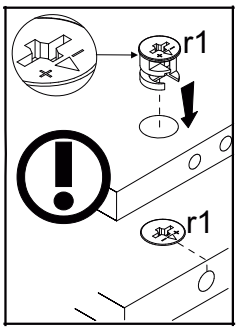
r1
r1

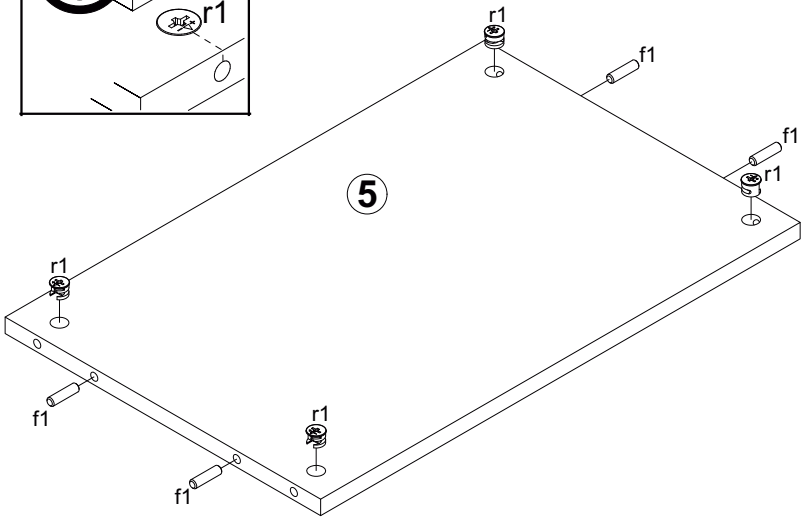
r1
f1
f1
r1
5
r1
f1
r1
f1

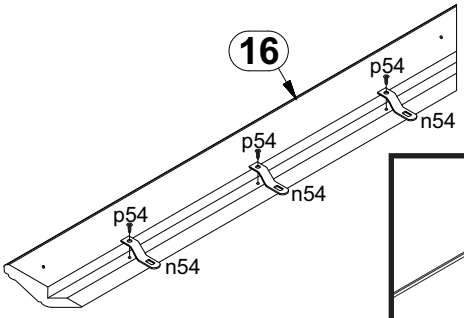
16
p54
n54
p54
n54
p54
n54

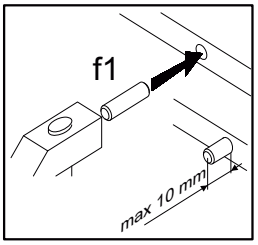
f1
max 10 mm

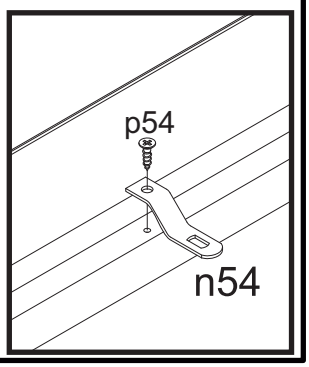
p54
n54

3

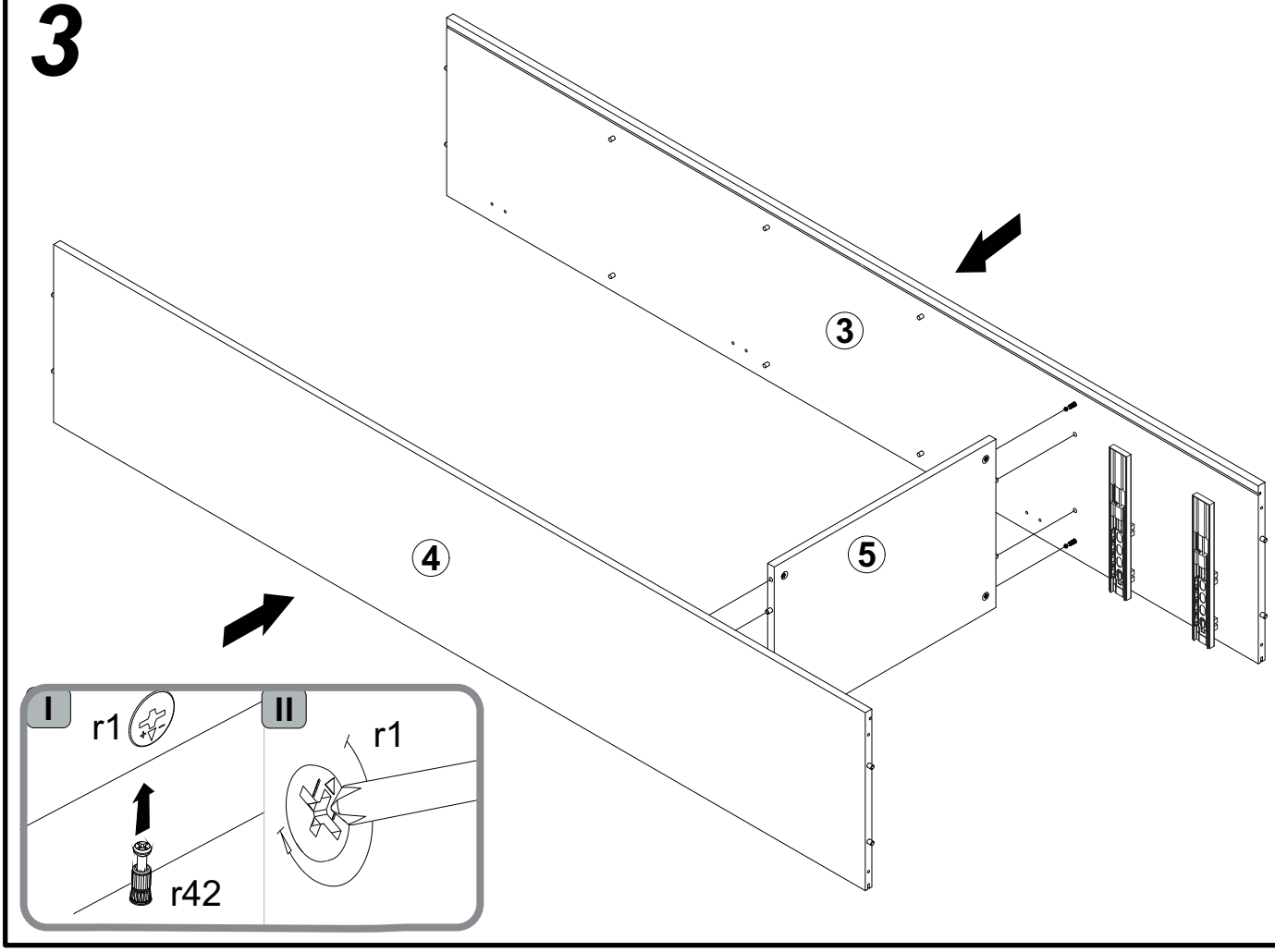

4

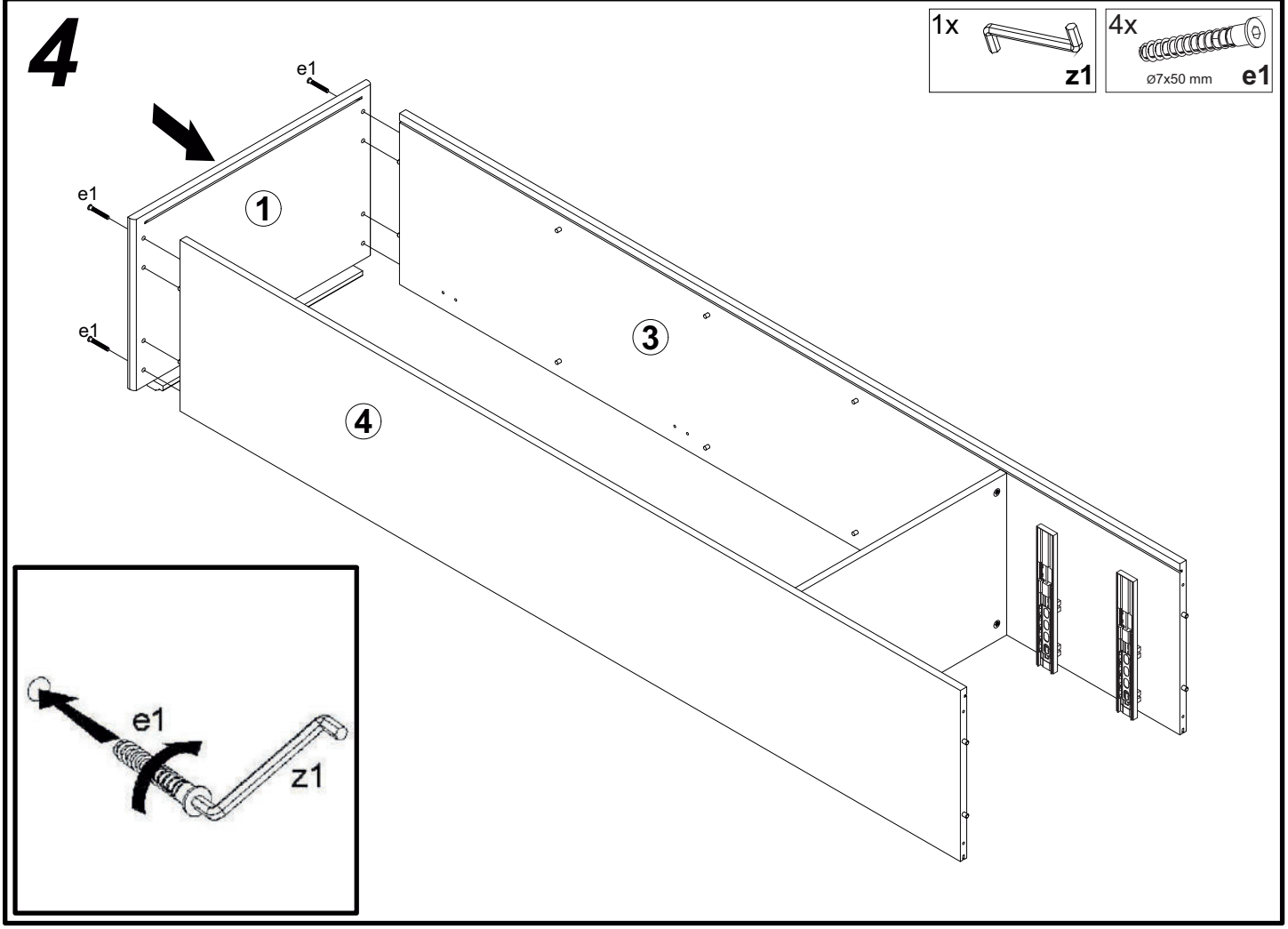

5

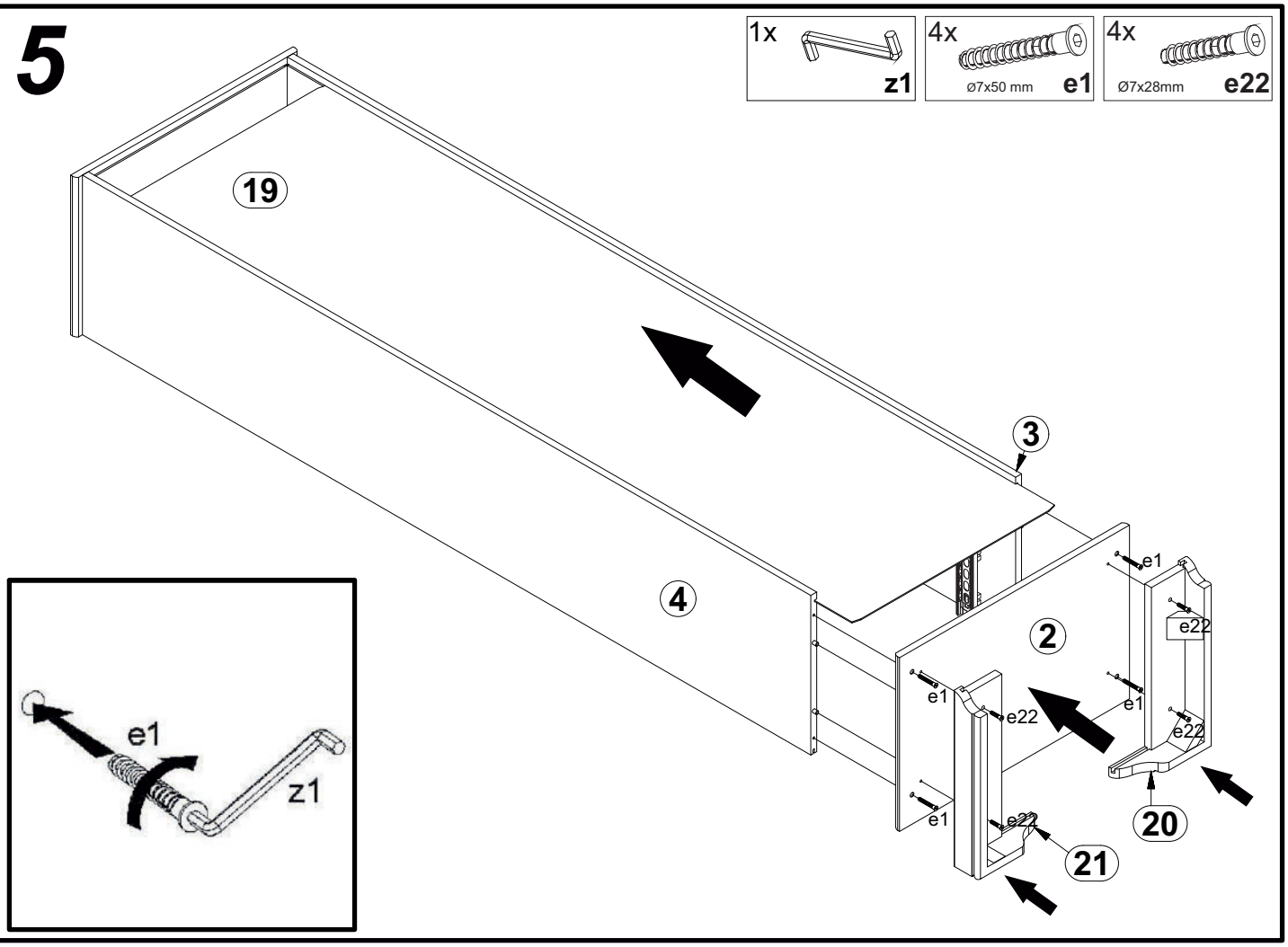
1x
z1
4x
Ø7x50 mm
e1
4x
Ø7x28mm
e22
19
3
4
2
e1
e22
20
21
e1
z1

6

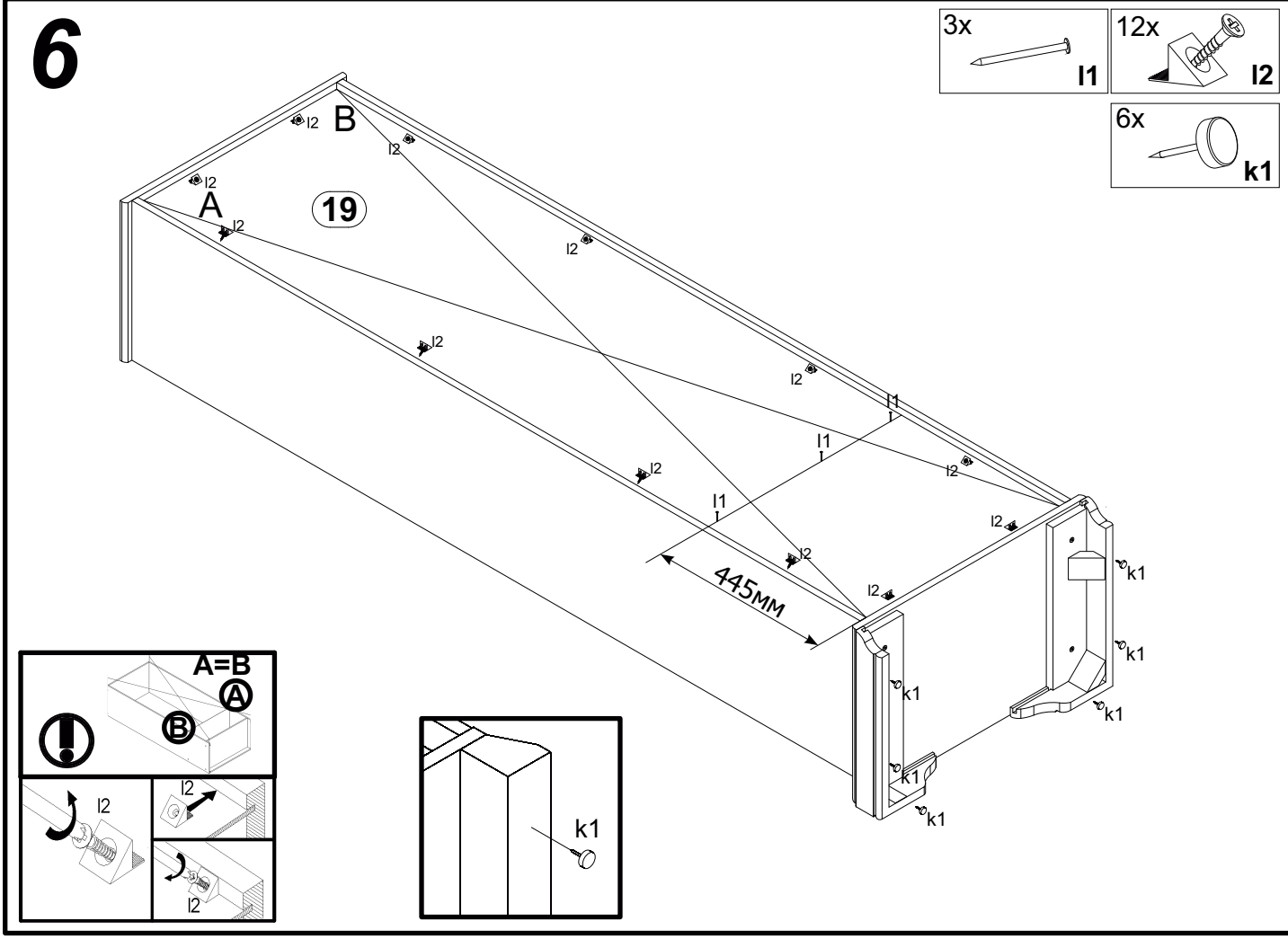
3x
l1
12x
l2
6x
k1
B
A
19
445MM
A=B
k1

7

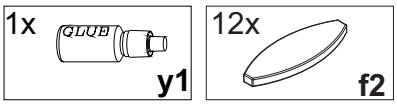

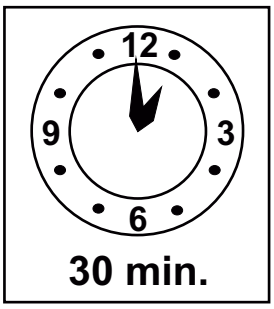

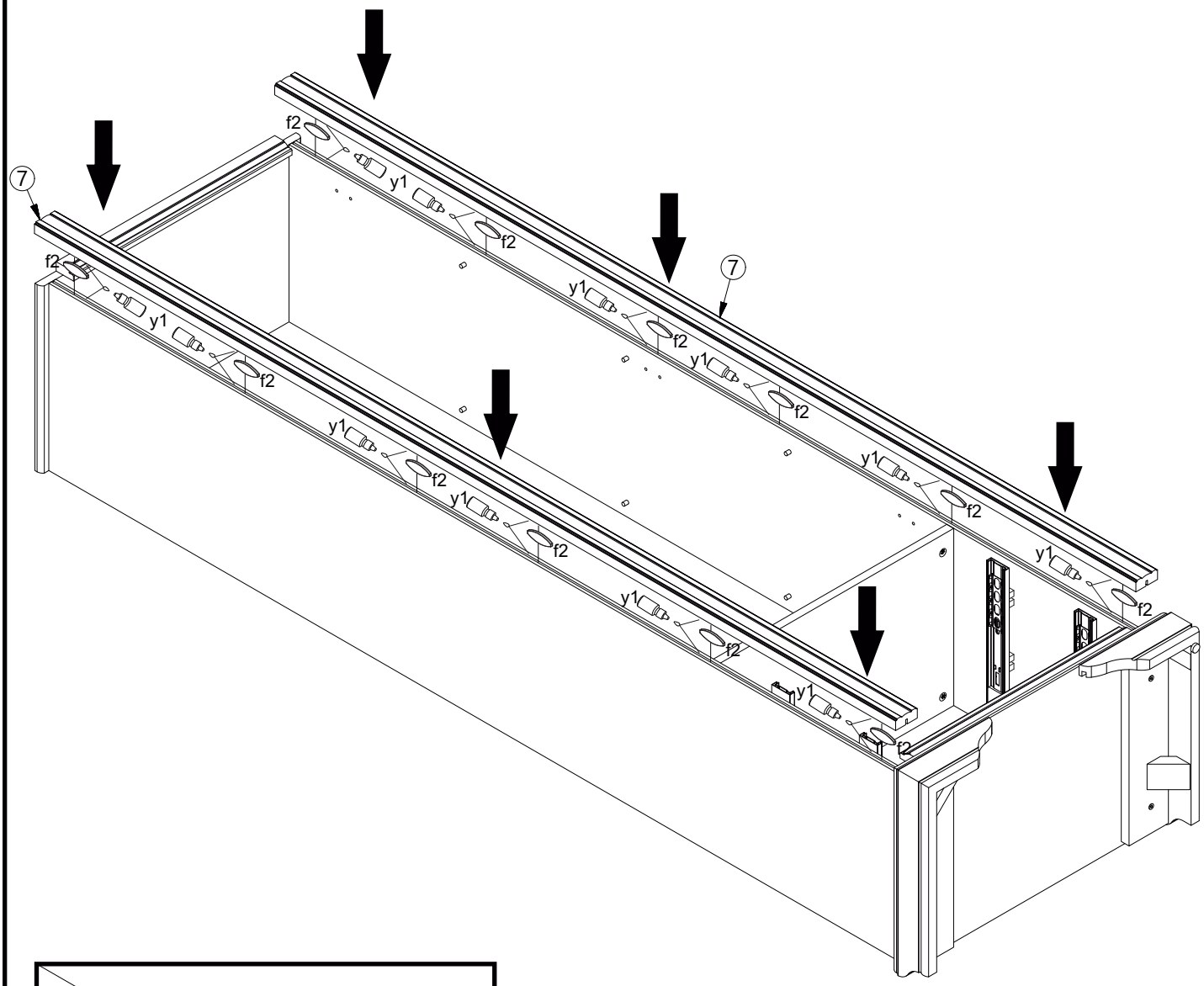

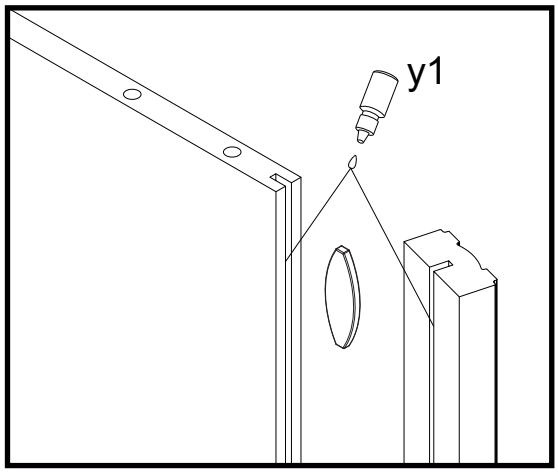

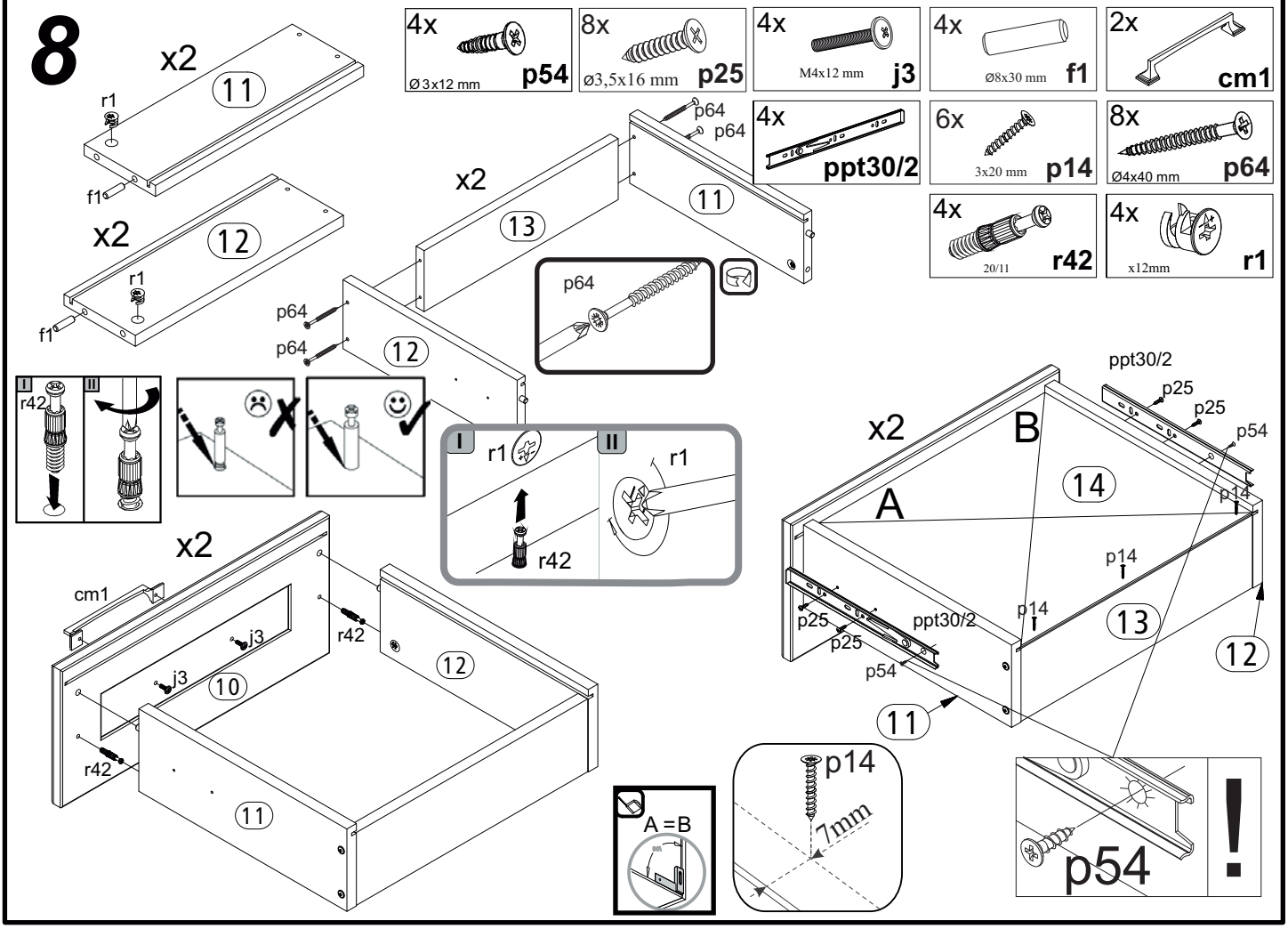
8
x2
11
r1
f1
x2
12
r1
f1
4x
Ø3x12 mm
p54
8x
ø3,5x16 mm
p25
4x
M4x12 mm
j3
4x
Ø8x30 mm
f1
2x
cm1
4x
ppt30/2
6x
3x20 mm
p14
8x
Ø4x40 mm
p64
4x
20/11
r42
4x
x12mm
r1
p64
p64
x2
13
11
p64
p64
12
p64
I
II
r42
I
r1
II
r1
r42
x2
cm1
j3
j3
10
r42
12
r42
11
A =B
x2
B
A
14
ppt30/2
p25
p25
p54
p14
p14
p14
13
12
p25
p25
ppt30/2
p54
11
p14
7mm
p54
!

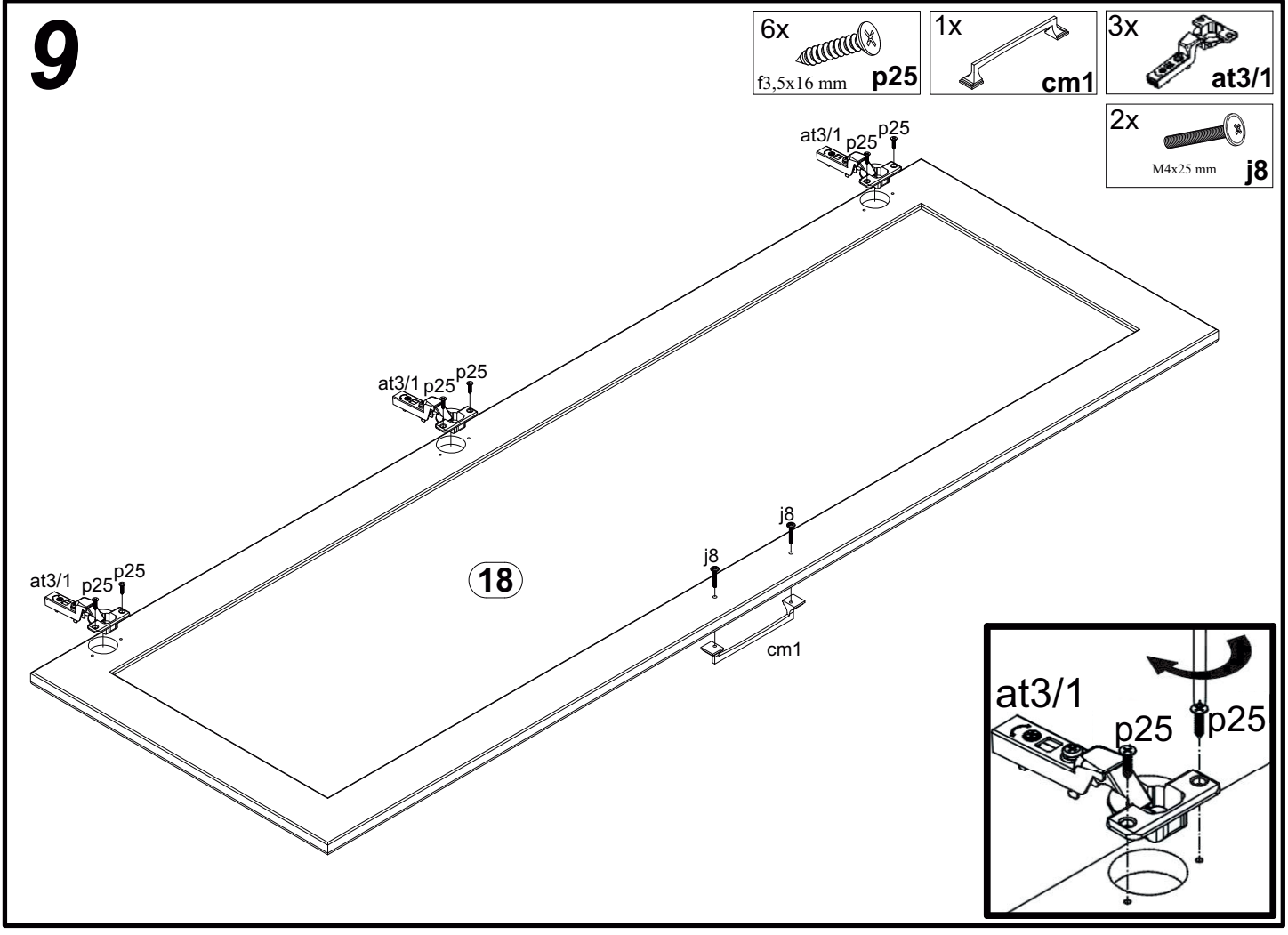
9
6x
f3,5x16 mm
p25
1x
cm1
3x
at3/1
2x
M4x25 mm
j8
at3/1
p25
p25
at3/1
p25
p25
j8
j8
18
at3/1
p25
p25
cm1
at3/1
p25
p25

10

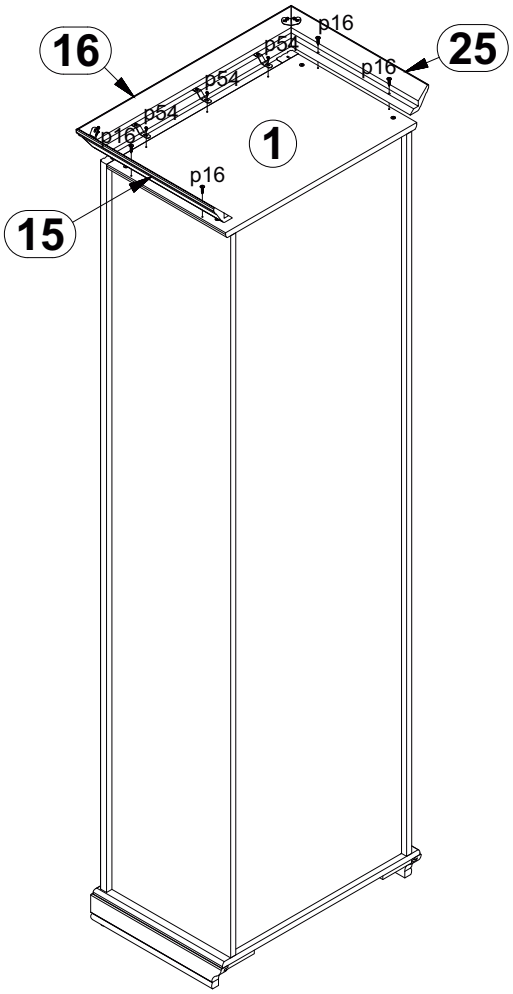

4x Ø3,5x25 mm **p16**

2x **nb27**

7x Ø3x12 mm **p54**

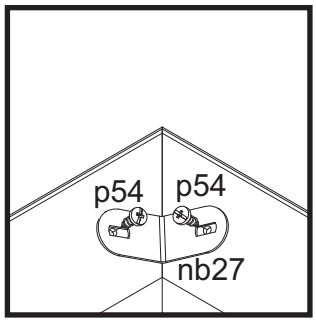

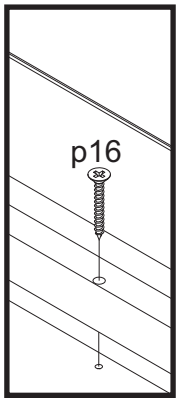

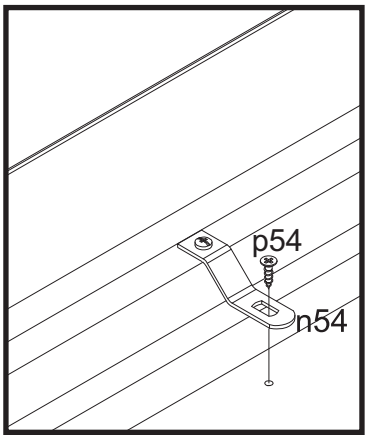

11

§18

1x f3,5x16 mm **p25**

1x **n26**

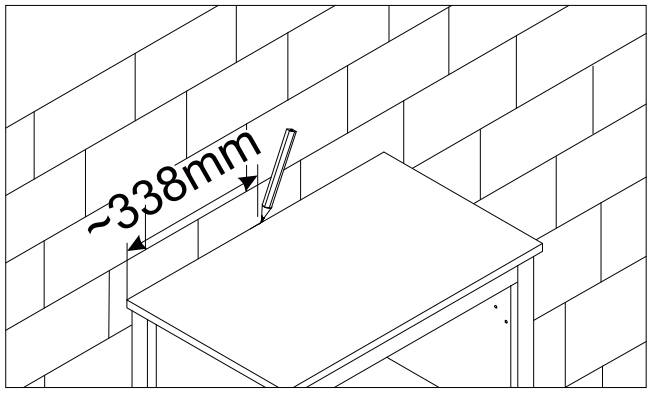

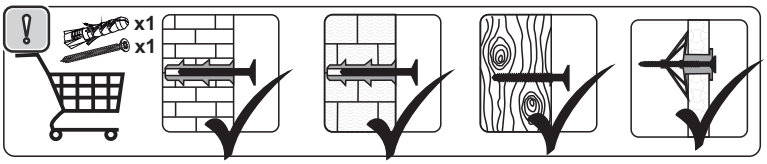

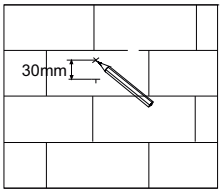

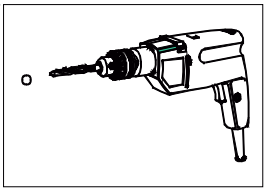

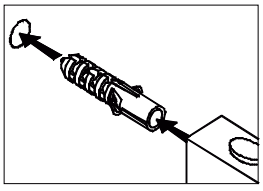

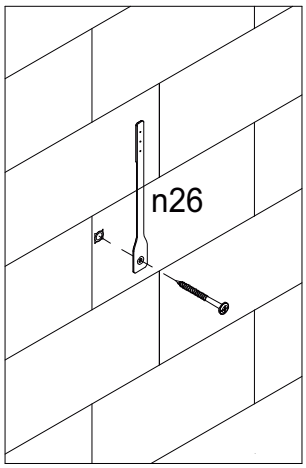

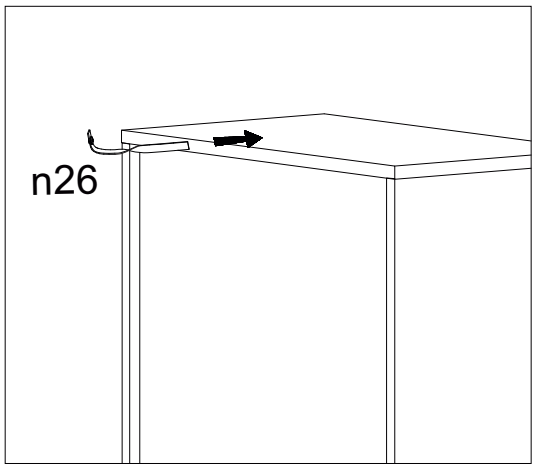

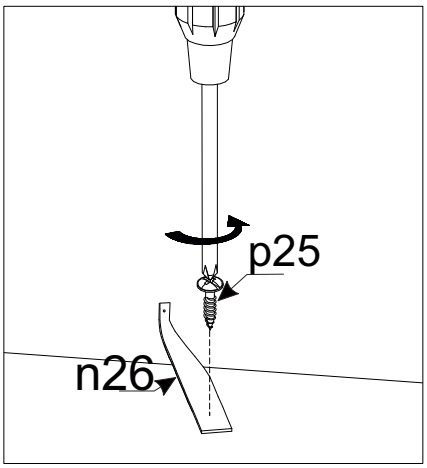

12

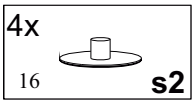

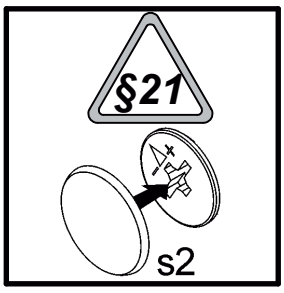

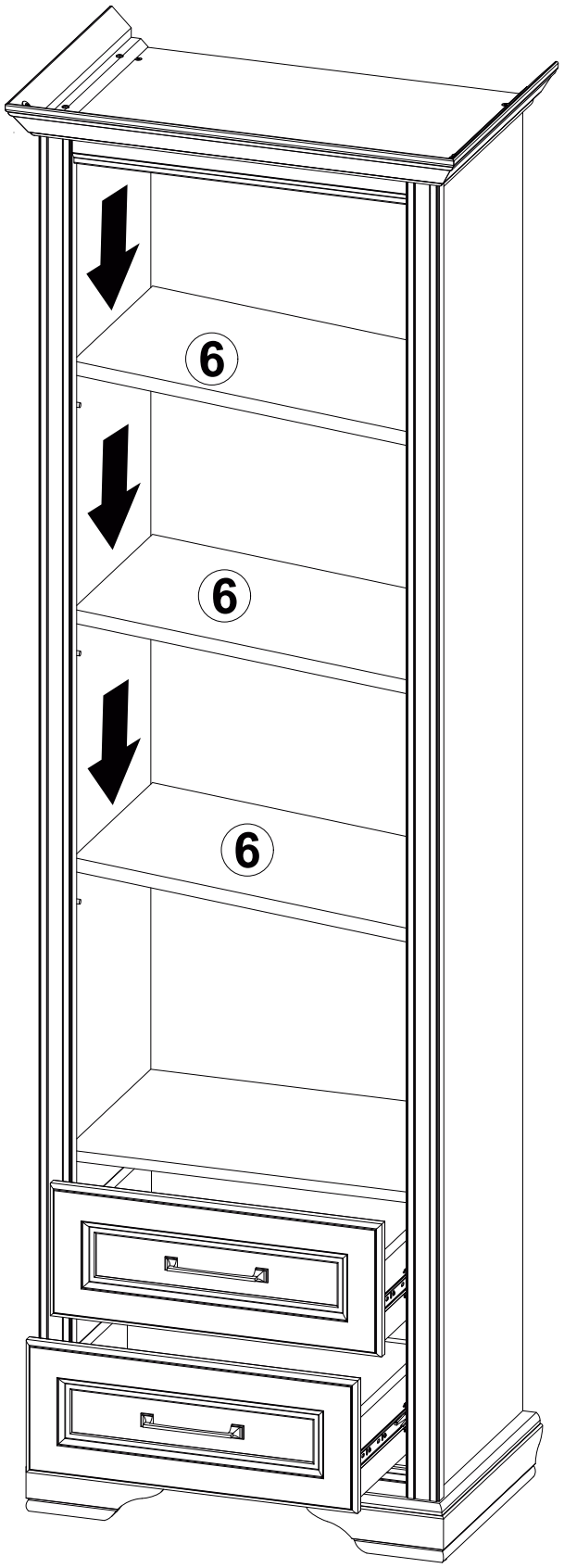

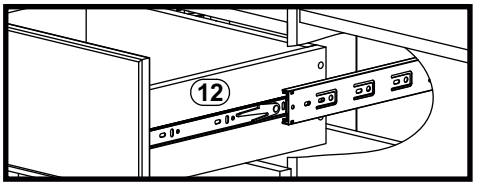

13L

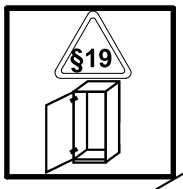
§19

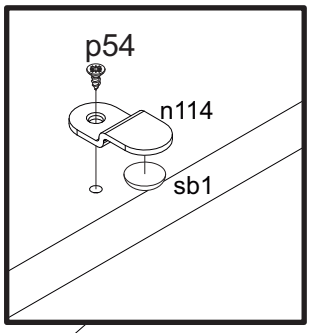
p54
n114
sb1

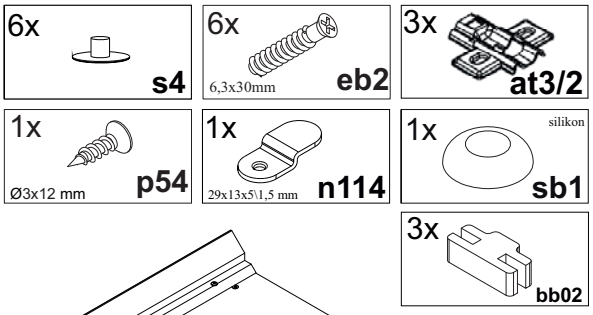
6x
s4
6x
6,3x30mm
eb2
3x
at3/2
1x
Ø3x12 mm
p54
1x
29x13x5\1,5 mm
n114
1x
silikon
sb1
3x
bb02

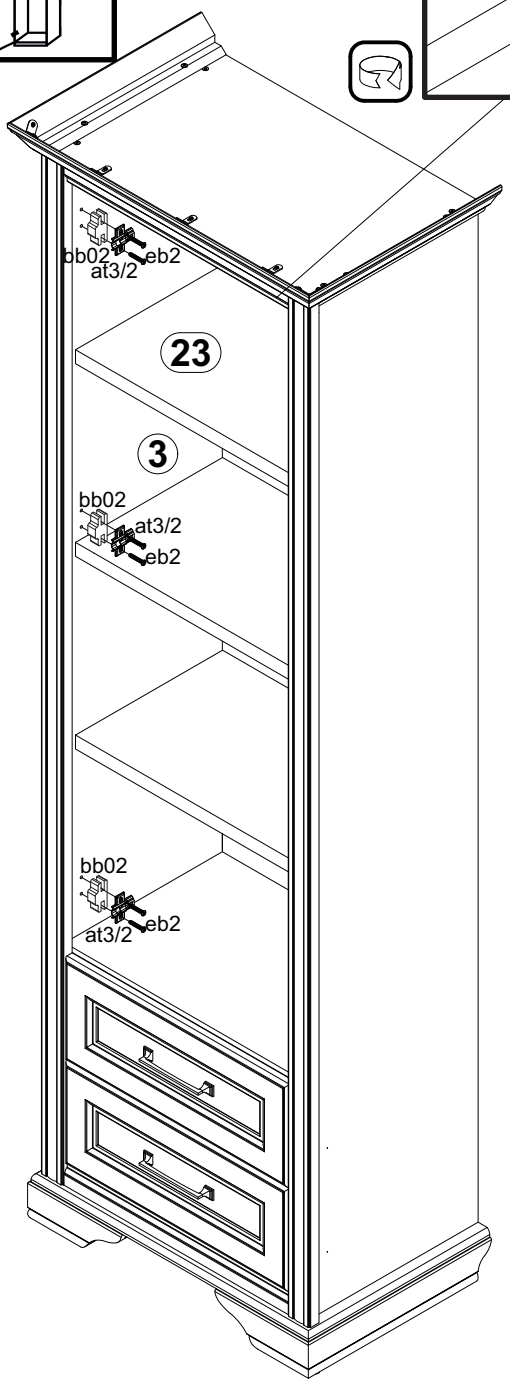
bb02
at3/2
eb2
23
3
bb02
at3/2
eb2
bb02
at3/2
eb2

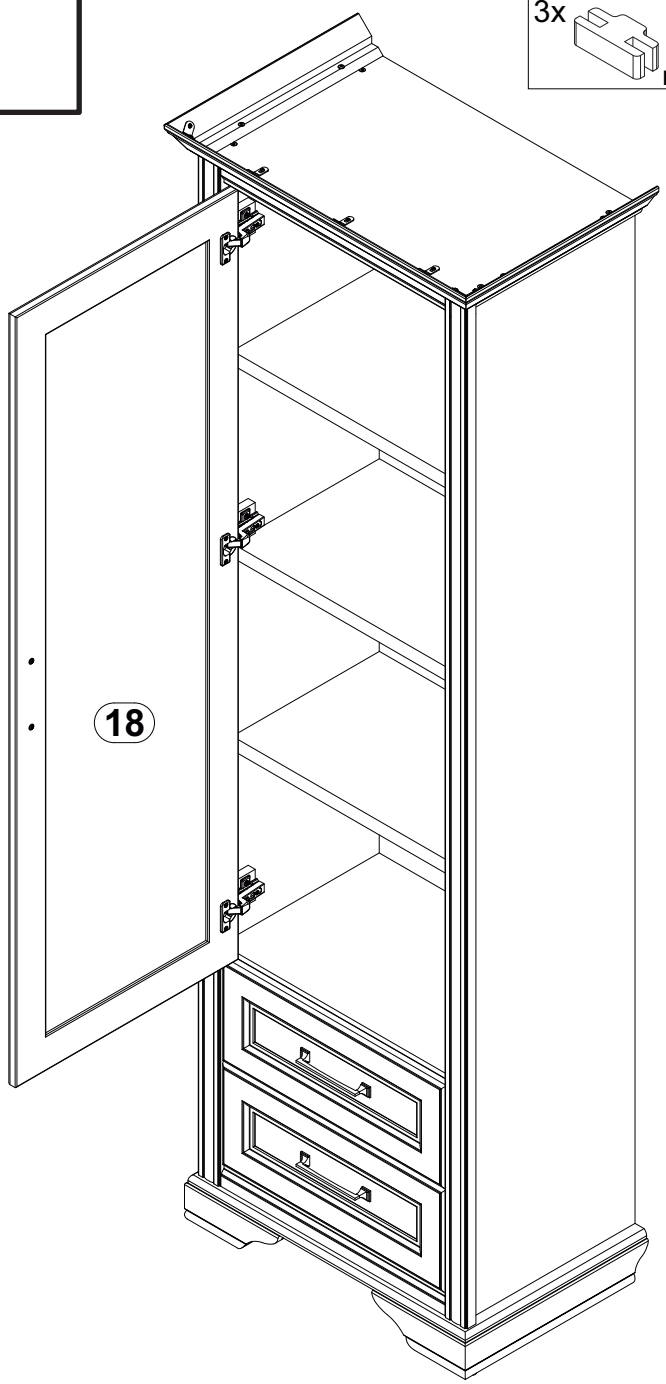
18

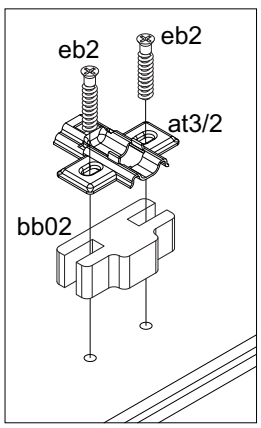
eb2
eb2
at3/2
bb02


§21
s4

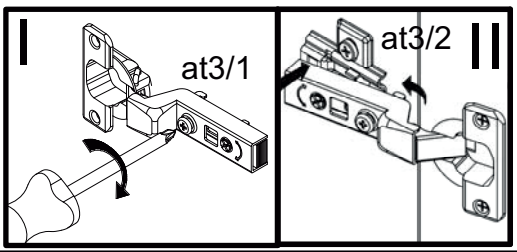
at3/1
at3/2

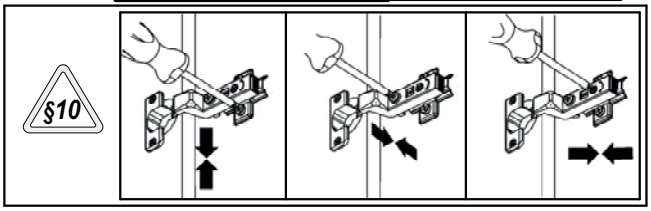
§10

13R

§19

p54
n114
sb1

6x s4
6x 6,3x30mm eb2
3x at3/2
1x Ø3x12 mm p54
1x 29x13x5\1,5 mm n114
1x silikon sb1
3x bb02

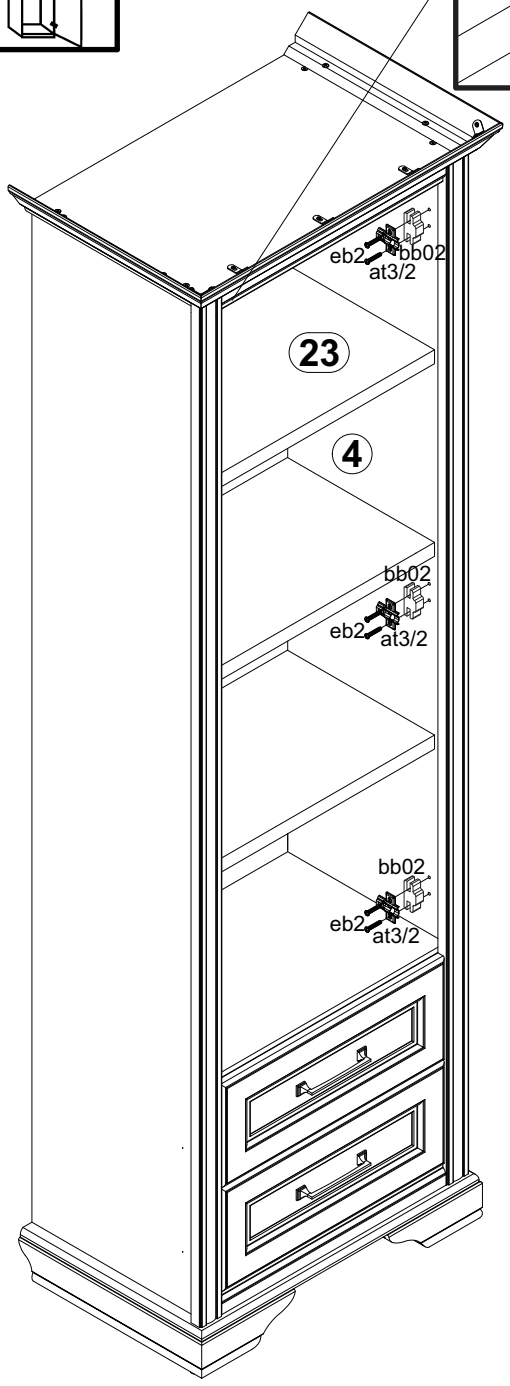

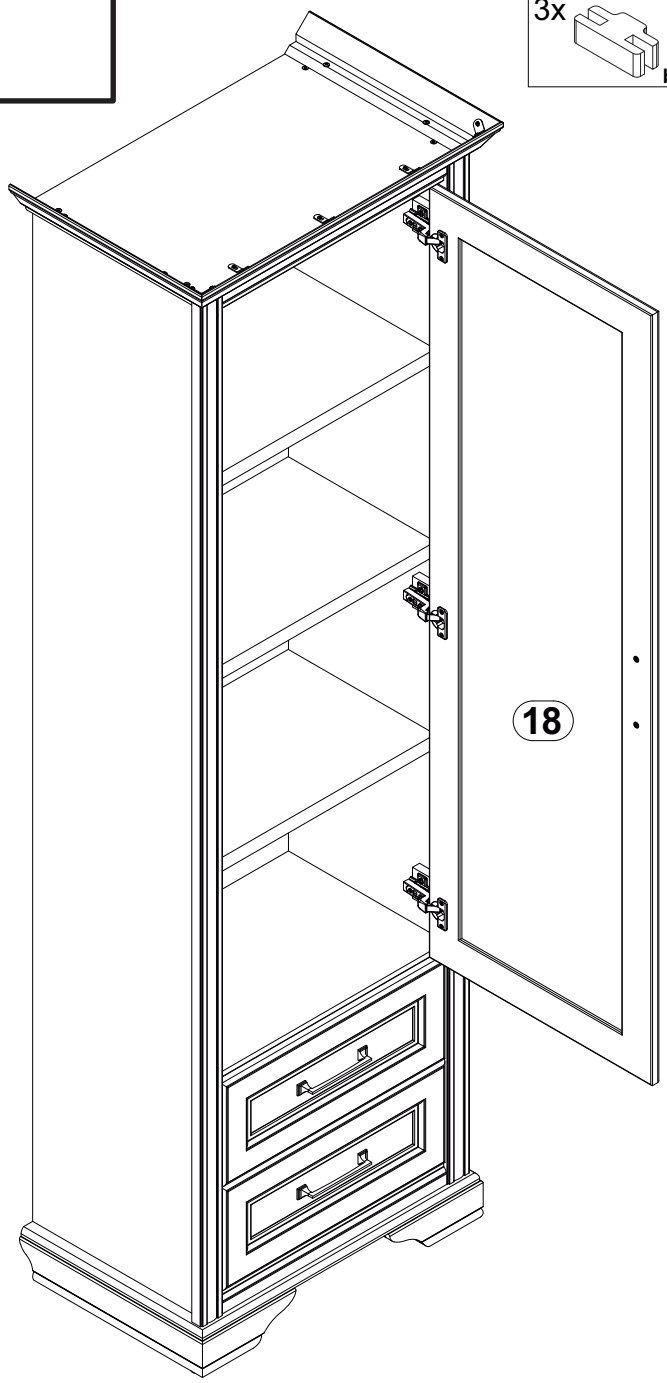

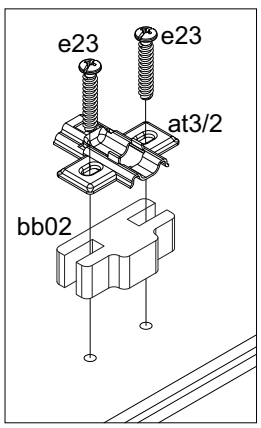

§21
s4

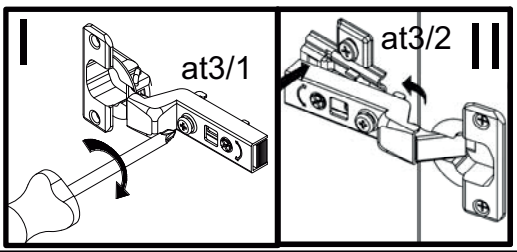

§10

